Теплая серия IW63
Рабочий каталог

Алюминиевые строительные конструкции системы

INICIAL®

Издание 1
апрель 2011

Содержание

Введение	1.00
Каталог профилей. Основные геометрические характеристики	2.00
Статика	3.00
Таблица заполнений	4.00
Типовые сечения окон	5.00
Типовые сечения дверей	6.00
Типовые узлы окон	7.00
Оконная фурнитура	8.00
Типовые узлы дверей	9.00
Карты раскроя материала	10.00
Установка комплектующих	11.00
Схема отвода конденсата и	12.00
Монтажные узлы окон	13.00
Монтажные узлы дверей	14.00
Закладные детали	15.00

Краткое описание.

Серия IW 63 системы "INICIAL" предназначена для изготовления ограждающих конструкций (окон, дверей, витражей, перегородок) к которым предъявляются повышенные требования по теплоизоляции. В качестве несущего каркаса используются алюминиевые профили с терморазрывом, обеспечивающие приведенный коэффициент сопротивления теплопередаче 0,44-0,55 $м^2°С/Вт$. В качестве терморазрыва применяется полиамидный стеклонаполненный термомост шириной 27мм. или 20мм.
Базовая глубина профиля системы 63мм. Толщина возможного заполнения в конструкции от 1мм.- 43мм. Для рационального выбора профиля связанного с установкой фурнитуры, дальнейшего примыкания отделочных материалов, несущей способности конструкции, серия предлагает два типаразмера ширины каркаса окон (рама, импост, створка.) В оконной профильной конструкции заложен распространенный фурнитурный паз с размерами 15(створка)/14(рама) "ЕВРОПАЗ" позволяющий устанавливать фурнитуру любых производителей.
В системе предусмотрен полный комплекс мероприятий, позволяющий изготавливать конструкции с повышенными требованиями к воздухо-водопроницаемости конструкции, звукоизоляции , теплоизолирующих характеристик:
- конструкция оконного притвора створки обеспечивает три контура уплотнения;
- соединение центрального уплотнителя в угловых зонах осуществляется с применением формовых угловых элементов;
-для дополнительной герметизация и жесткости стыков в угловых и тавровых соединениях профиля применяются литые выравнивающие элементы с возможностью заполнения полости стыка герметизирующими материалами;
Система позволяет реализовать конструкции:
- архитектурных оконных блоков со скрытыми створками, исключающих явно выраженные утолщения профиля на фасаде здания в районе створки;
- фасадные конструкции с возможностью раскрепления профиля до 5м, на стойках с увеличенными геометрическими характеристиками;
- фасады "ленточного" типа, где для учета линейных расширений алюминиевого профиля применена концепция монтажа оконных блоков укрупненными блоками с гарантированным зазором, соединение которых происходит через резиновый уплотнитель;
Конструкция профилей серии IW 63 позволяет изготавливать одно и двустворчатые двери компланарного исполнения. Двустворчатые двери собираются без применения дополнительного штульпового профиля, сборка не рабочей створки в двустворчатых дверях осуществляется без сложной обработки профиля на стандартных угловых закладных "сухарях".
Возможно два варианта исполнения створок:
- сборка всех углов через угловые закладные детали с применением одного створочного профиля

- изготовление створки с применением цокольного профиля
Фальцлюфт в дверном притворе составляет 25мм., что позволяет устанавливать накладные шпингалеты в двустворчатых дверях высотой до 10мм. Для установки замков применяются два типа подкладок, первая устанавливается под сам замок, вторая под штатную ответную планку замка. Каждая из планок является универсальной и подходят для любых производителей узкопрофильных замков. Для обеспечения качественного притвора створки двери к раме, рекомендуется установка многозапорного замка и установки дополнительной петли в средней части створки. Для надежной воздухо - гидроизоляции конструкции двустворчатых дверей предусмотрены фальцевые заглушки в притворе створок. Для исключения "мостиков" холода в конструкции двери применяется "теплый" комбинированный порог. Для удобства крепления, а так же для возможности замены порога во время эксплуатации двери, без демонтажа конструкции, предлагается установка профиля с применением торцевых накладок, позволяющие осуществлять крепление к внутренней части профиля коробки.
Дверь в составе перегородки (витрины) не имеет самостоятельной рамы, конструкцией рамы, при таком решении, будет служить стойка и импост самой перегородки.
Угловые соединения профиля рам и створок окон осуществляется через закладные детали "сухари" на углообжимном прессе, или посредством штифтов диаметром 5мм.
Угловые соединения профиля рам и створок дверей осуществляется через закладные детали "сухари" только на углообжимном прессе.
Ряд профилей импоста позволяет осуществлять крепление как на закладных деталях "сухарях", так и на самонарезающие винты.

Материал профилей: алюминиевый сплав 6060, 6063 по ГОСТ 4784-97.
Состояние материала профиля: Т6.
Допуски на размеры и форму профилей: ГОСТ 22233-2001.
Герметизирующие уплотнители: резиновые, свето-озоностойкие, работающие в интервале температур от -55°С до +70°С, стойкие к воздействию слабокислотной и щелочной сред ГОСТ 30778 - 2001.

Физические характеристики алюминиевого сплава

1. Расчетное сопротивление на растяжение, сжатие и изгиб R, МПа	120
2. Модуль упругости E, МПа при температуре от -40° до +50°С	$0,7x10^5$
3. Коэффициент линейного расширения а, $^0C^{-1}$ при температуре от -70° до +100°С	0,24x10
4. Плотность, кг/м3	2710

ОБЩИЕ ЗАМЕЧАНИЯ

Указанные в каталоге веса и размеры являются теоретическими и могут изменяться в пределах допусков, определенных ГОСТ 22233-2001 "Профили прессованные из алюминиевых сплавов для ограждающих строительных конструкций".

Длины профилей под разрезку, приведенные в каталоге, являются точными. В ряде случаев, они должны быть округлены соответственно точности и характеристикам цехового оборудования. По этой причине на этапе освоения технологии или в случаях больших объемов разрезки с целью контроля размеров рекомендуется изготавливать пробные образцы.

Разработчик системы оставляет за собой право внесения изменений, связанных с улучшением и дальнейшим развитием системы. Все материалы данной публикации принадлежат разработчику системы, запрещается их несанкционированное тиражирование.

INICIAL®

Серия IW 63

Каталог профилей. Основные геометрические характеристики.

2.00

Основные геометрические характеристики профилей

03 09 01

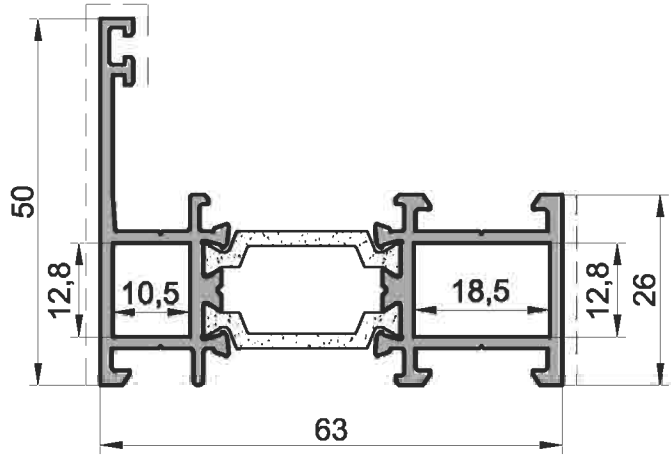

03 09 03

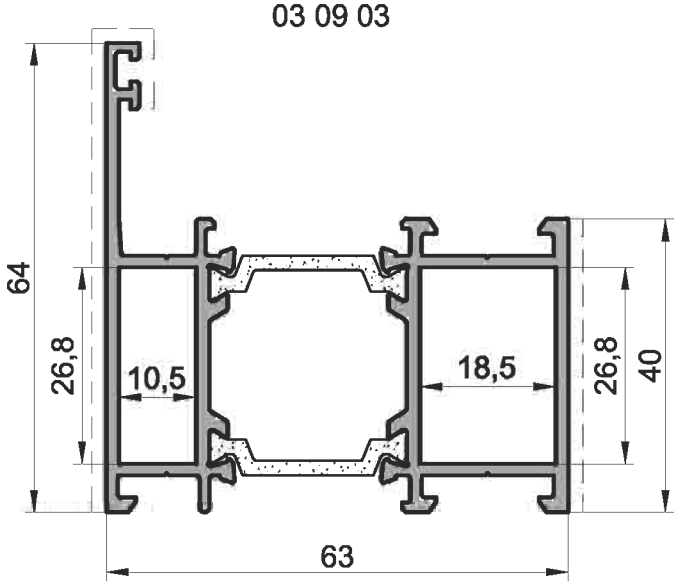

03 09 04

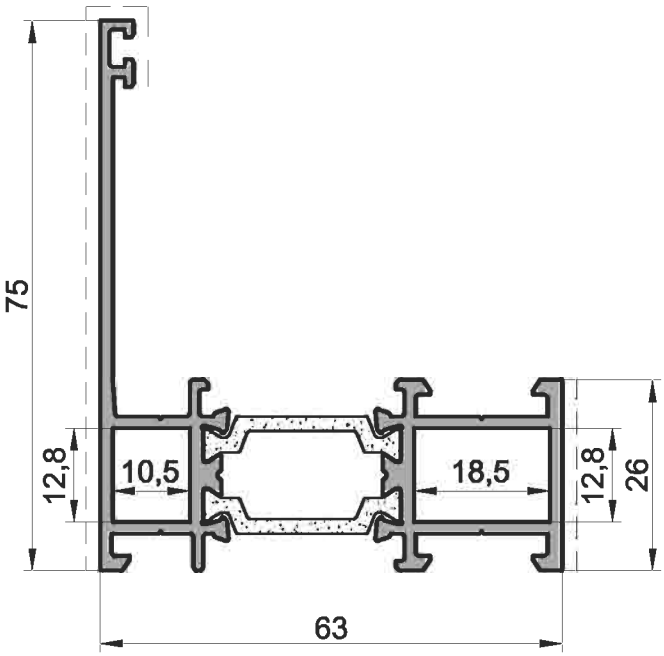

03 09 05

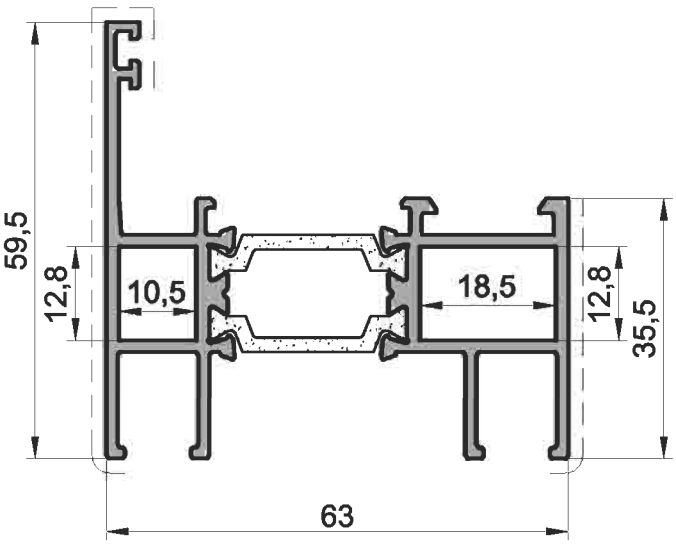

Марка профиля	Внешний периметр	Лицевой периметр	Масса 1 п.м.	Справочные величины для осей						Норма упаковки			Назначение
				X-X			У-У			Кол-во профиля в упаковке	Длина профиля	Масса нетто	
				Jx	Wx	rx	Jy	Wy	ry				
	мм	мм	кг	см ^{4}	см ^{3}	см	см ^{4}	см ^{3}	см	шт.	м	кг	
03 09 01	342	88	1,240	5,162	1,532	1,149	21,040	6,013	2,320	2	6,000	14,88	рама 50 мм
03 09 03	370	115	1,520	12,165	2,990	1,574	26,657	7,681	2,329	2	6,000	18,24	рама 64 мм
03 09 04	392	112	1,360	15,171	2,827	1,871	23,868	6,339	2,347	2	6,000	16,32	рама 75 мм
03 09 05	409	111	1,380	7,476	2,061	1,303	24,362	7,012	2,353	2	6,000	16,56	рама 59,5 мм

Серия IW 63

Основные геометрические характеристики профилей

INICIAL®

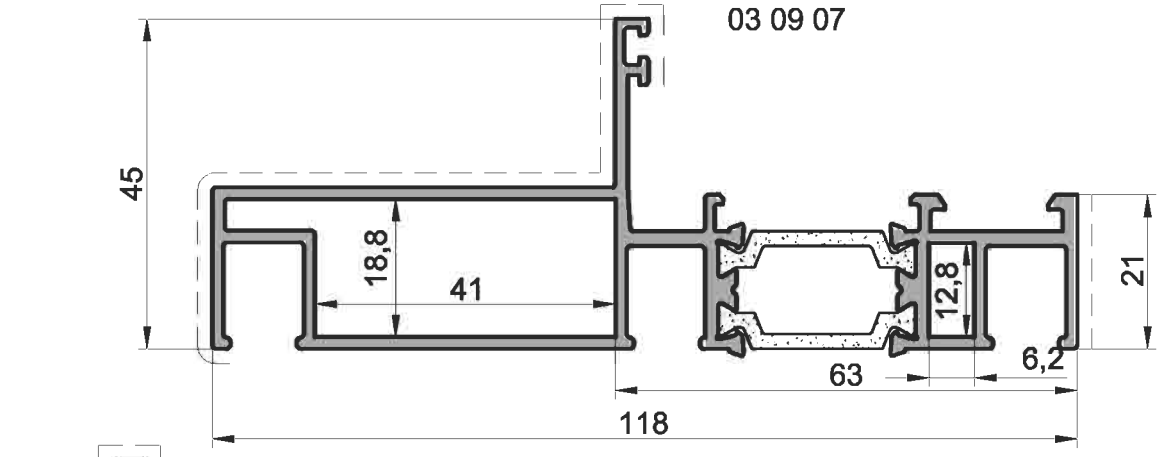

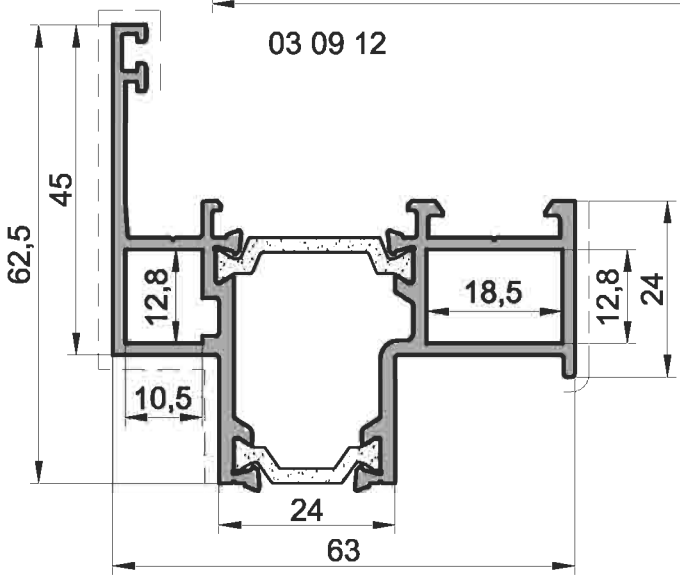

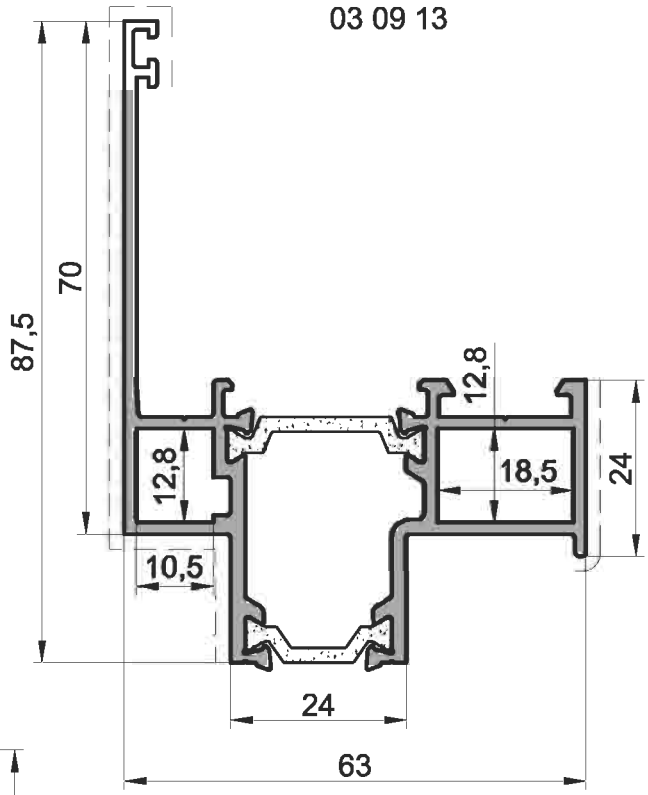

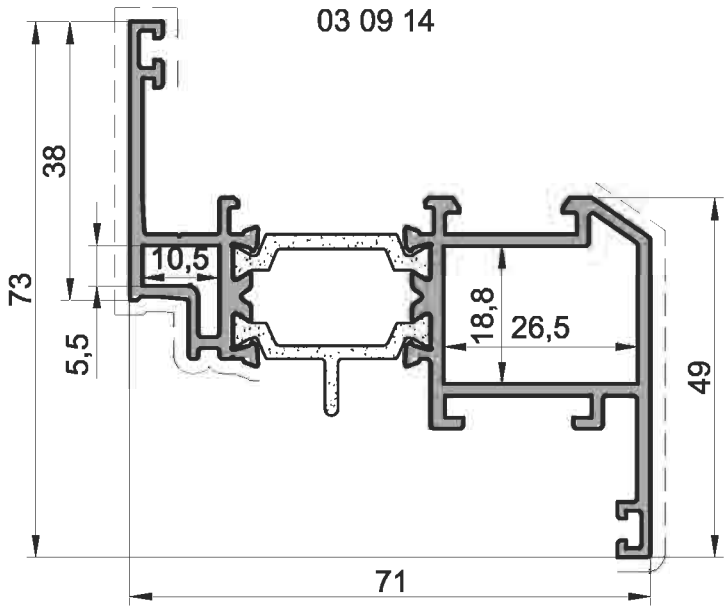

Марка профиля	Внешний периметр	Лицевой периметр	Масса 1 п.м.	Справочные величины для осей						Норма упаковки			Назначение
				X-X			У-У			Кол-во профиля в упаковке	Длина профиля	Масса нетто	
				Jx	Wx	rx	Jy	Wy	ry				
	мм	мм	кг	см ^{4}	см ^{3}	см	см ^{4}	см ^{3}	см	шт.	м	кг	
03 09 07	490	137	1,730	5,644	1,769	0,995	74,791	12,642	3,621	2	6,000	20,76	рама 45 мм
03 09 12	330	113	1,350	8,510	2,299	1,392	19,716	5,568	2,118	2	6,000	16,20	рама 45 мм
03 09 13	380	138	1,470	19,987	3,495	2,036	22,488	5,954	2,160	2	6,000	17,64	рама 70 мм
03 09 14	416	136	1,453	9,895	2,643	1,461	30,986	8,388	2,585	2	6,000	17,44	створка 38 мм

Основные геометрические характеристики профилей

03 09 15

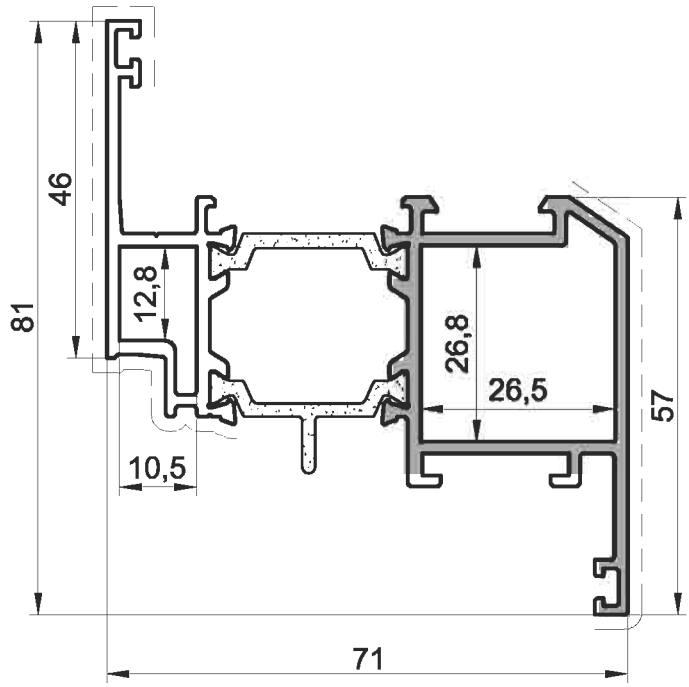

03 09 16

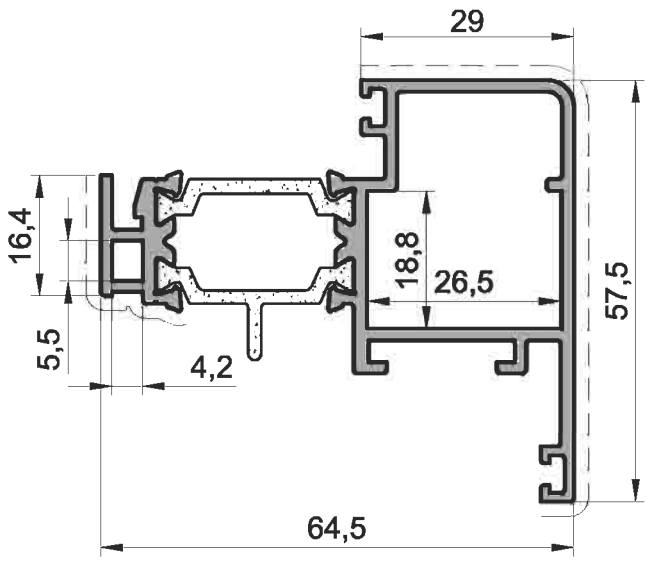

03 09 17

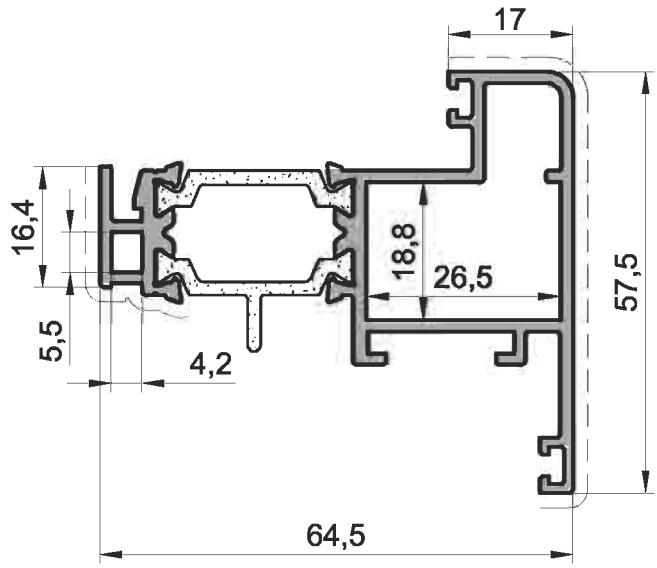

03 09 19

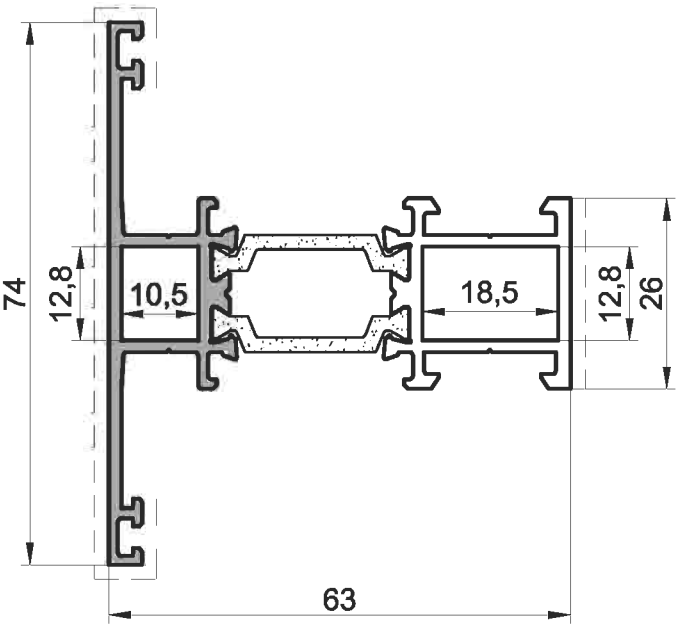

Марка профиля	Внешний периметр	Лицевой периметр	Масса 1 п.м.	Справочные величины для осей						Норма упаковки			Назначение
				X-X			У-У			Кол-во профиля в упаковке	Длина профиля	Масса нетто	
				Jx	Wx	rx	Jy	Wy	ry				
	мм	мм	кг	см ^{4}	см ^{3}	см	см ^{4}	см ^{3}	см	шт.	м	кг	
03 09 15	432	152	1,613	14,970	3,622	1,687	35,661	9,911	2,603	2	6,000	19,36	створка 46 мм
03 09 16	348	119	1,303	8,073	2,374	1,405	19,383	4,958	2,177	2	6,000	15,64	створка 16,4 мм
03 09 17	348	107	1,303	7,231	2,166	1,329	19,782	4,941	2,199	2	6,000	15,64	створка 16,4 мм
03 09 19	405	123	1,370	9,233	2,495	1,450	24,070	6,350	2,341	2	6,000	16,44	импост 74 мм

Серия IW 63

INICIAL®

Основные геометрические характеристики профилей

03 09 22

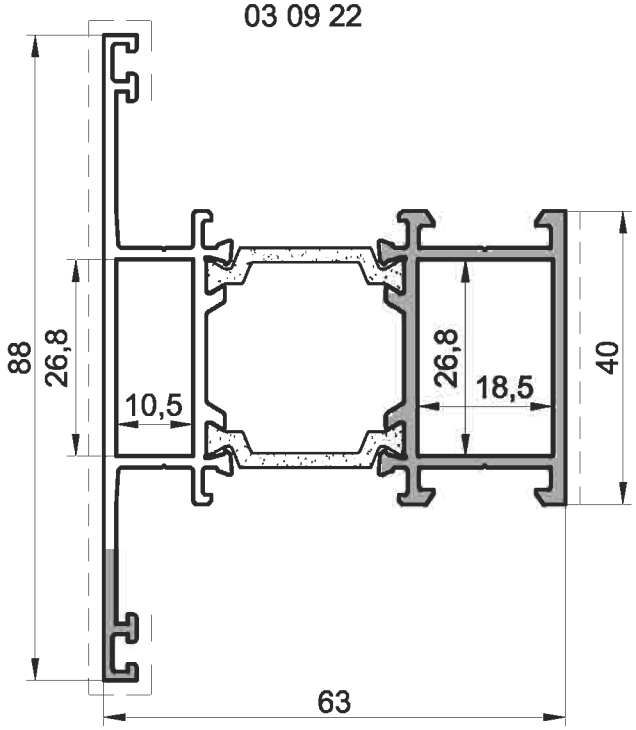

03 09 24

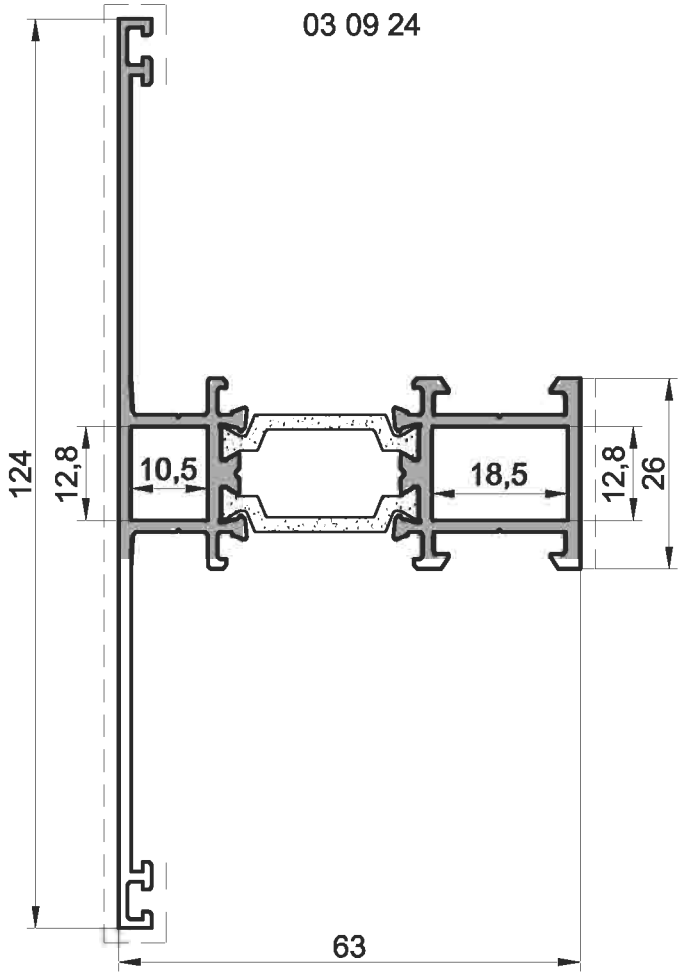

03 09 23

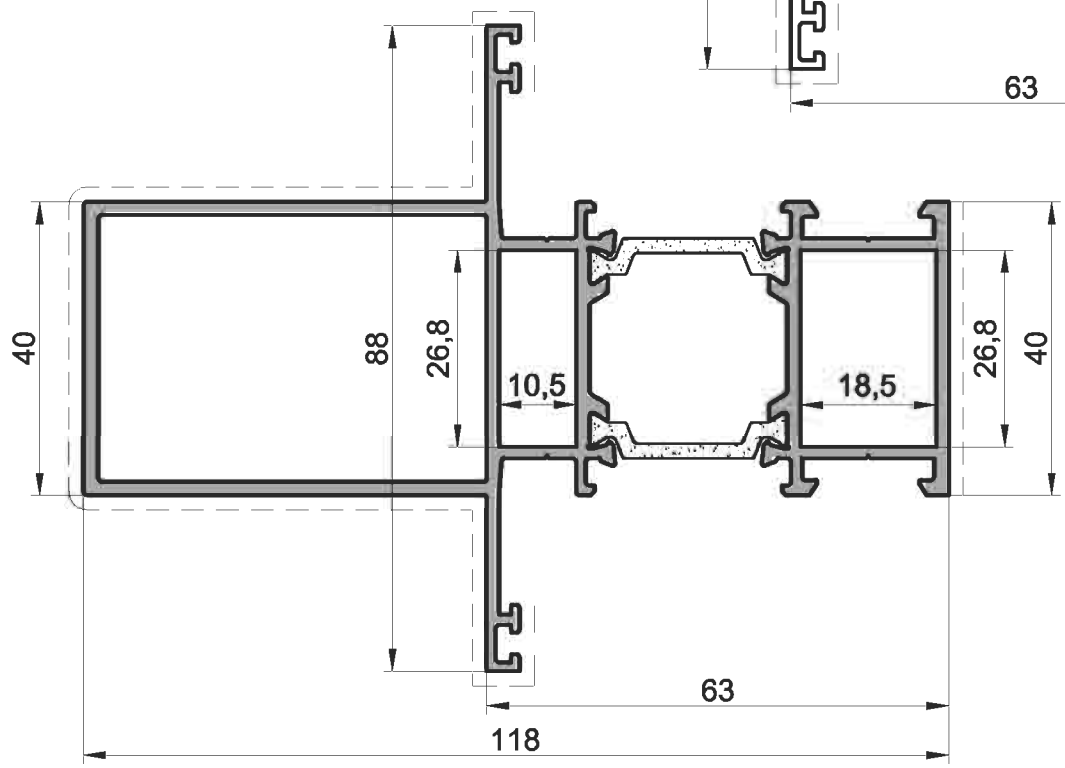

Марка профиля	Внешний периметр	Лицевой периметр	Масса 1 п.м.	Справочные величины для осей						Норма упаковки			Назначение
				X-X			У-У			Кол-во профиля в упаковке	Длина профиля	Масса нетто	
				Jx	Wx	rx	Jy	Wy	ry				
	мм	мм	кг	см ^{4}	см ^{3}	см	см ^{4}	см ^{3}	см	шт.	м	кг	
03 09 22	433	151	1,650	18,392	4,180	1,846	29,823	8,037	2,350	2	6,000	19,80	импост 88 мм
03 09 23	542	260	2,380	26,432	6,007	1,805	104,599	17,239	3,592	2	6,000	28,56	импост 88 мм
03 09 24	505	176	1,603	34,418	5,551	2,562	28,258	6,754	2,321	2	6,000	19,24	импост 124 мм

Серия IW 63

Основные геометрические характеристики профилей

03 09 28

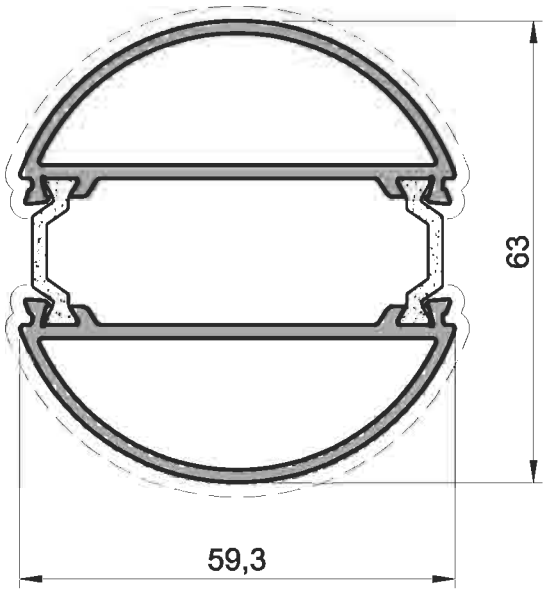

03 09 32

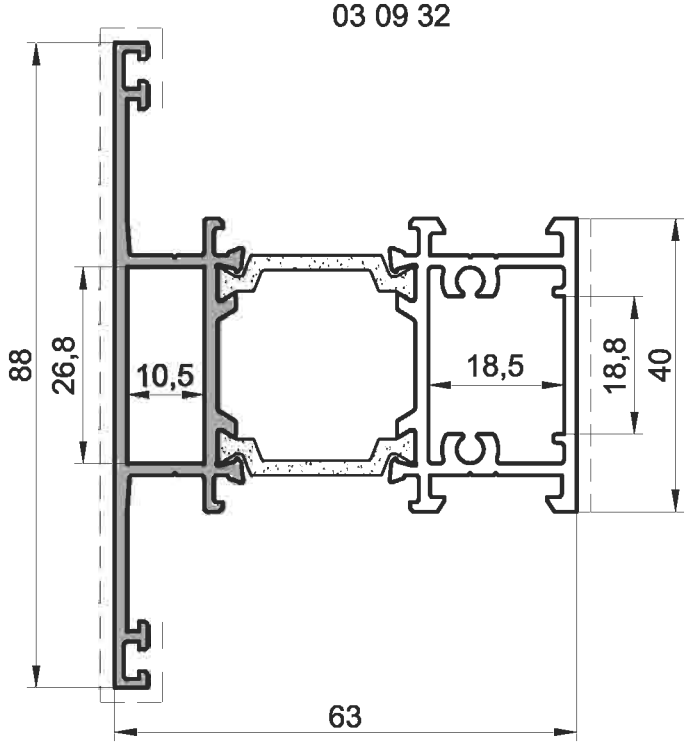

03 09 33

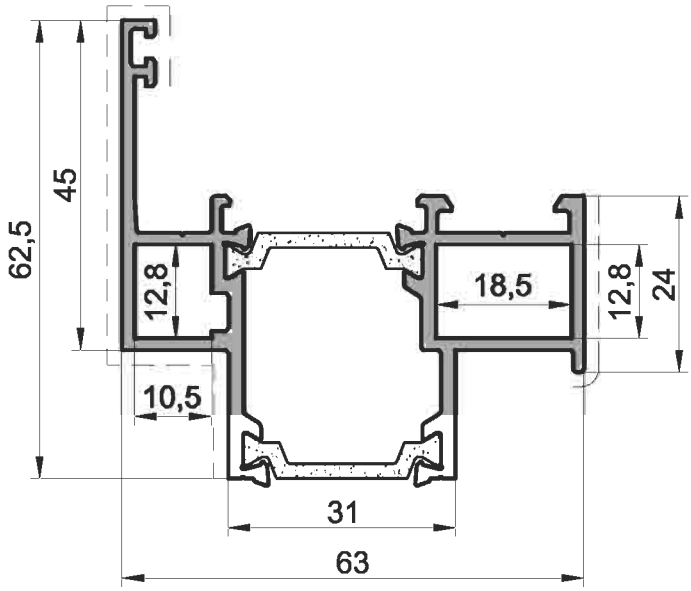

03 09 34

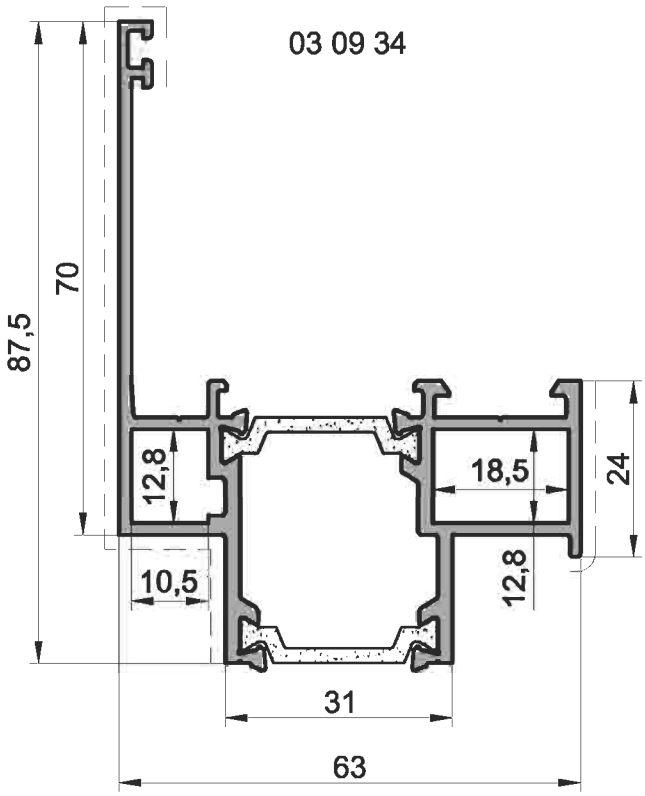

Марка профиля	Внешний периметр	Лицевой периметр	Масса 1 п.м.	Справочные величины для осей						Норма упаковки			Назначение
				X-X			У-У			Кол-во профиля в упаковке	Длина профиля	Масса нетто	
				Jx	Wx	rx	Jy	Wy	ry				
	мм	мм	кг	см ^{4}	см ^{3}	см	см ^{4}	см ^{3}	см	шт.	м	кг	
03 09 28	218	178	1,520	17,906	5,684	1,873	17,443	5,879	1,849	2	6,000	18,24	угловой 63 мм
03 09 32	434	151	1,750	18,910	4,298	1,806	31,983	9,016	2,349	2	6,000	21,00	импост 88 мм
03 09 33	331	113	1,350	8,473	2,297	1,399	20,472	5,883	2,175	2	6,000	16,20	рама 45 мм
03 09 34	381	138	1,470	19,887	3,488	2,045	23,368	6,274	2,217	2	6,000	17,64	рама 70 мм

Серия IW 63

Основные геометрические характеристики профилей

INICIAL®

03 12 01

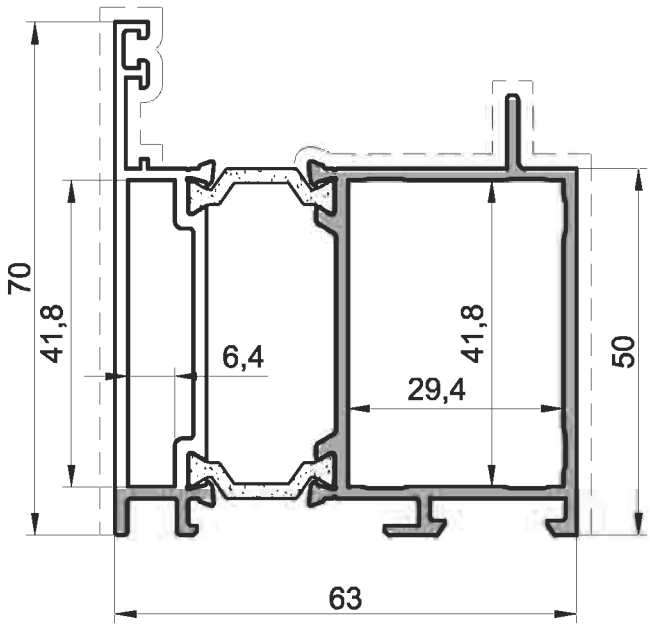

03 12 02

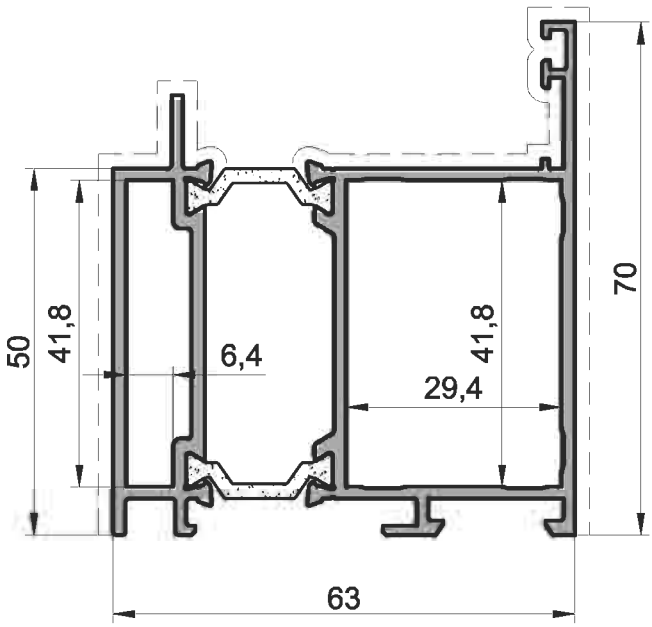

03 12 03

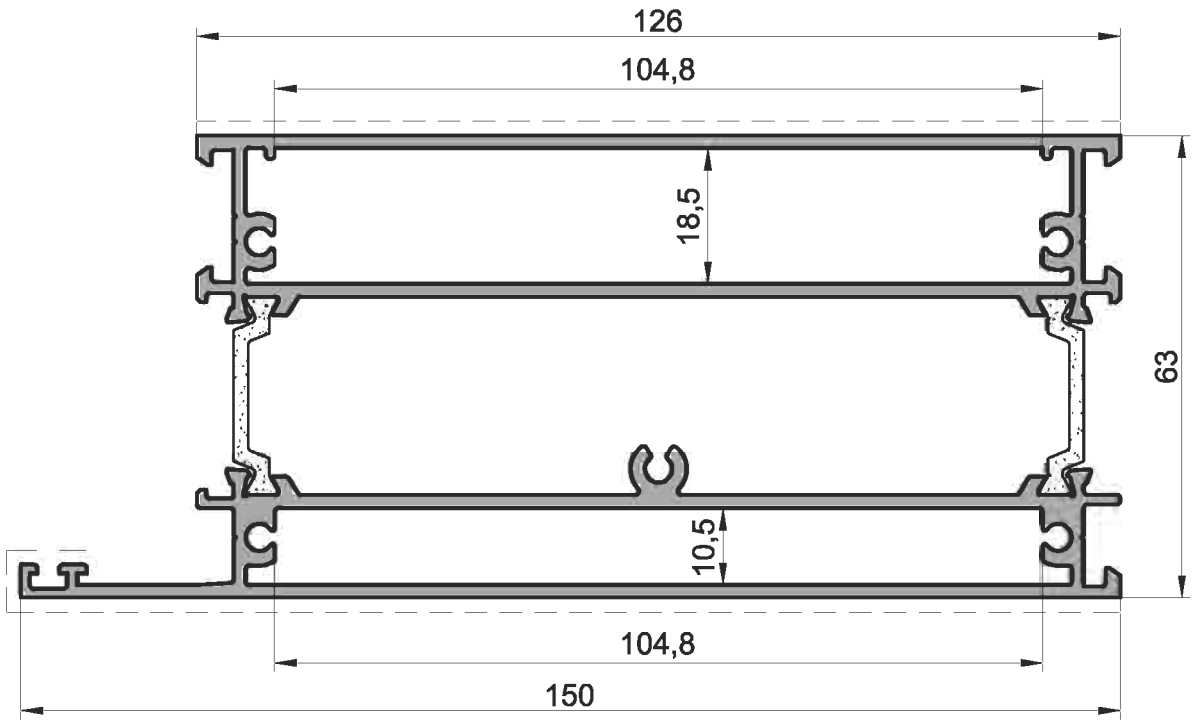

Марка профиля	Внешний периметр	Лицевой периметр	Масса 1 п.м.	Справочные величины для осей						Норма упаковки			Назначение
				X-X			У-У			Кол-во профиля в упаковке	Длина профиля	Масса нетто	
				Jx	Wx	rx	Jy	Wy	ry				
	мм	мм	кг	см ^{4}	см ^{3}	см	см ^{4}	см ^{3}	см	шт.	м	кг	
03 12 01	370	233	1,709	21,359	5,154	1,919	29,524	8,273	2,256	2	6,000	20,51	рама 70 мм
03 12 02	371	233	1,705	21,172	5,098	1,912	30,339	9,277	2,289	2	6,000	20,46	рама 70 мм
03 12 03	542	287	3,440	64,741	18,842	2,320	220,541	26,284	4,283	2	6,000	41,28	цоколь 150 мм

Серия IW 63

Основные геометрические характеристики профилей

03 12 04

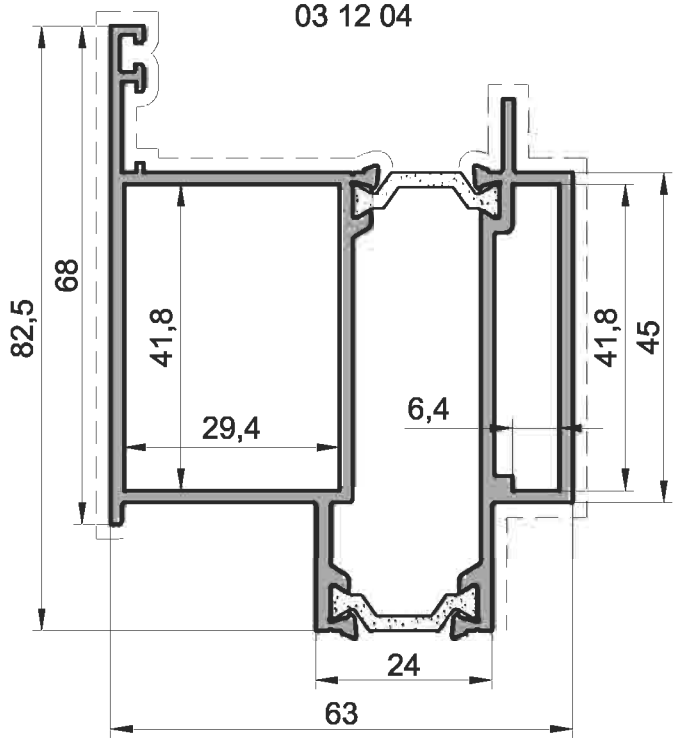

03 12 05

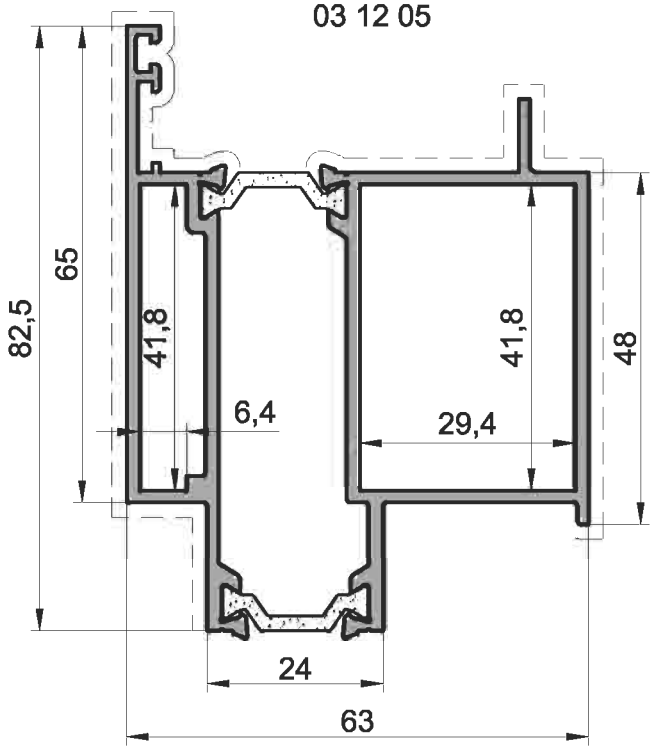

03 12 08

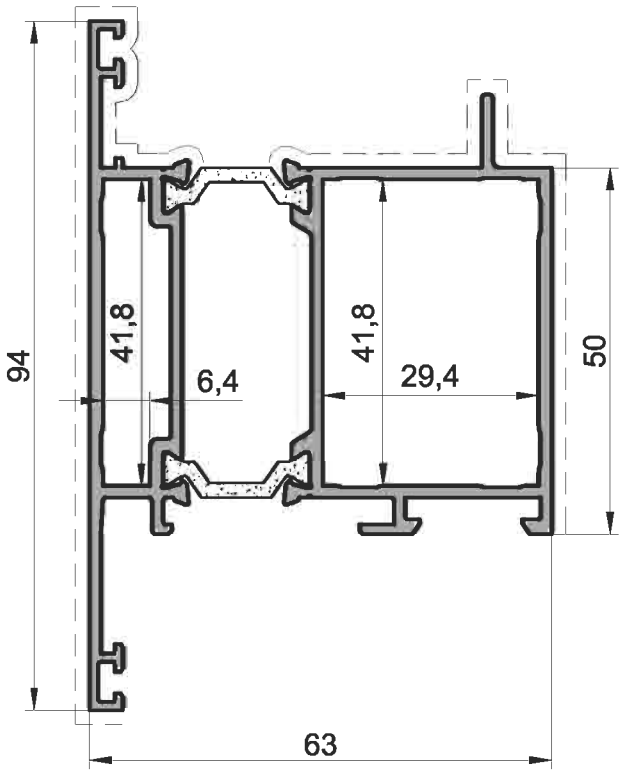

03 12 09

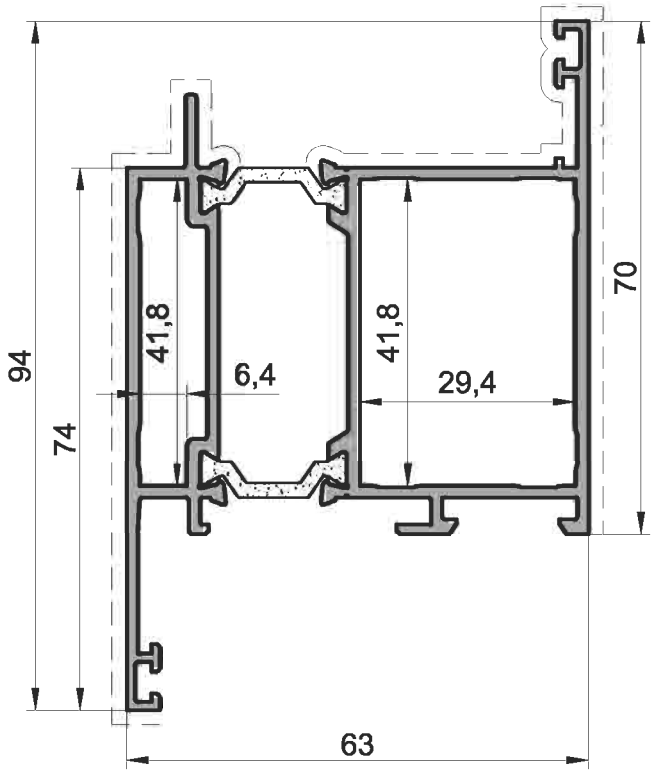

Марка профиля	Внешний периметр	Лицевой периметр	Масса 1 п.м.	Справочные величины для осей						Норма упаковки			Назначение
				X-X			У-У			Кол-во профиля в упаковке	Длина профиля	Масса нетто	
				Jx	Wx	rx	Jy	Wy	ry				
	мм	мм	кг	см ^{4}	см ^{3}	см	см ^{4}	см ^{3}	см	шт.	м	кг	
03 12 04	354	255	1,834	28,419	6,438	2,130	30,064	9,068	2,191	2	6,000	22,01	рама 68 мм
03 12 05	354	256	1,830	28,420	6,438	2,131	28,977	8,052	2,151	2	6,000	21,96	рама 65 мм
03 12 08	438	262	1,795	28,463	5,757	2,159	31,843	8,576	2,284	2	6,000	21,54	рама 94 мм
03 12 09	438	261	1,794	28,462	5,757	2,159	33,278	9,688	2,335	2	6,000	21,53	рама 94 мм

Серия IW 63

INICIAL®

Основные геометрические характеристики профилей

03 06 02

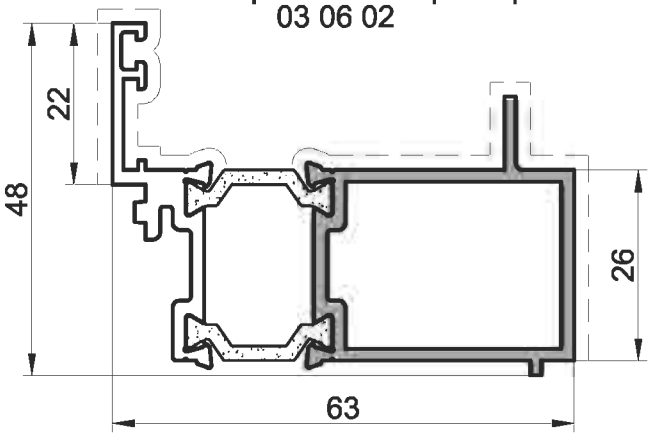

03 06 03

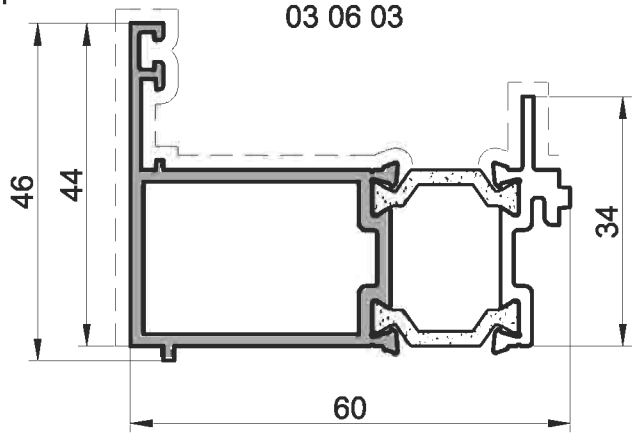

03 05 07

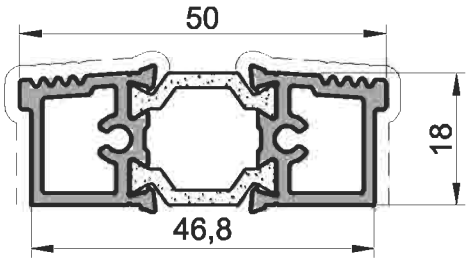

03 04 01

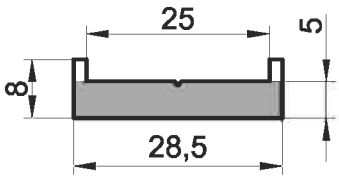

03 04 02

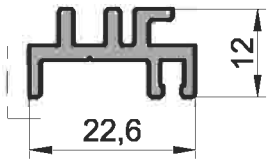

03 04 03

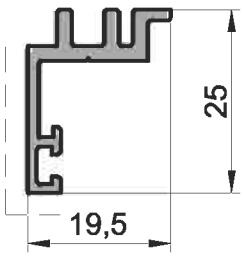

03 04 04

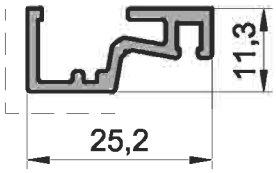

03 04 05

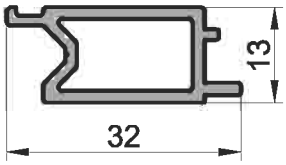

03 04 06

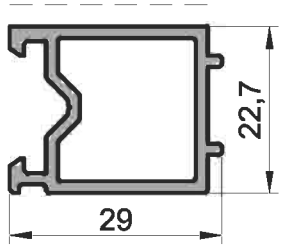

03 04 08

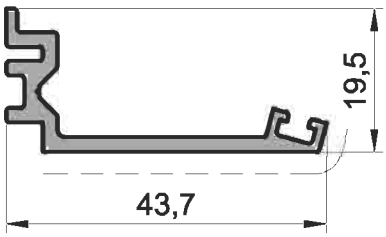

03 04 09

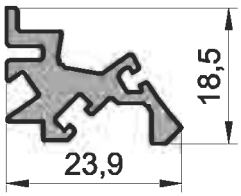

06 04 15

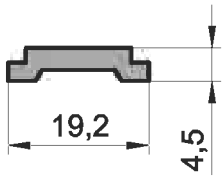

13 04 23

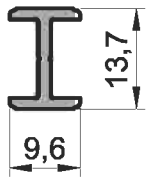

Марка профиля	Внешний периметр	Лицевой периметр	Масса 1 п.м.	Справочные величины для осей						Норма упаковки			Назначение
				X-X			У-У			Кол-во профиля в упаковке	Длина профиля	Масса нетто	
				Jx	Wx	rx	Jy	Wy	ry				
	мм	мм	кг	см ^{4}	см ^{3}	см	см ^{4}	см ^{3}	см	шт.	м	кг	
03 06 02	294	160	1,190	5,522	1,914	1,196	17,834	5,349	2,149	2	6,000	14,28	доборный 48 мм
03 06 03	279	151	1,120	4,728	1,680	1,146	15,734	4,837	2,090	2	6,000	13,44	доборный 46 мм
03 05 07	159	84	0,842	0,982	0,960	0,616	6,717	2,687	1,609	4	6,000	20,21	порог 50 мм
03 04 01	79	—	0,414	0,046	0,088	0,174	1,153	0,809	0,869	10	6,000	24,84	доборный 28,5 мм
03 04 02	9	114	0,28	0,090	0,139	0,294	0,465	0,391	0,671	10	6,000	16,80	доборный 22,6 мм
03 04 03	125	25	0,28	0,540	0,332	0,720	0,345	0,275	0,575	10	6,000	16,80	доборный 25 мм
03 04 04	115	23	0,24	0,115	0,194	0,360	0,598	0,472	0,821	10	6,000	14,40	доборный 25,2 мм
03 04 05	97	—	0,340	0,299	0,456	0,489	0,945	0,583	0,868	10	6,000	20,40	доборный 32 мм
03 04 06	127	27	0,456	1,244	1,082	0,860	1,452	0,984	0,929	10	6,000	27,60	доборный 29 мм
03 04 08	155	42	0,40	0,449	0,315	0,551	2,817	1,014	1,380	10	6,000	24,00	доборный 43,7 мм
03 04 09	122	—	0,39	0,237	0,222	0,405	0,592	0,407	0,641	10	6,000	23,40	доборный 23,9 мм
06 04 15	49	—	0,16	0,008	0,034	0,118	0,181	0,189	0,547	20	6,000	19.68	тяга приводная
13 04 23	60	—	0,124	0,121	0,176	0,513	0,020	0,043	0,211	10	6,000	7.44	доборный 13,7 мм

Основные геометрические характеристики профилей

03 01 01

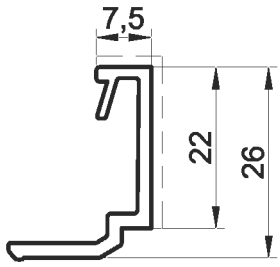

03 01 02

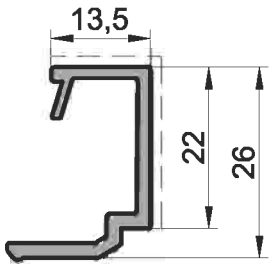

03 01 03

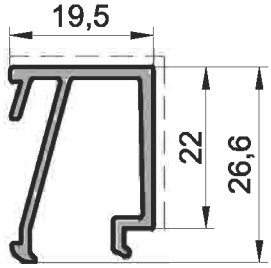

03 01 04

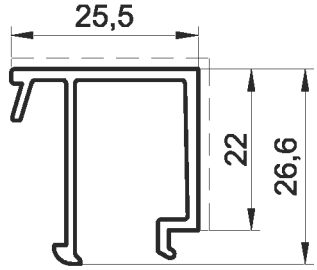

03 01 05

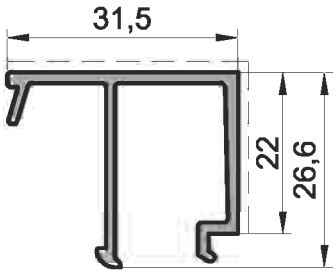

03 01 06

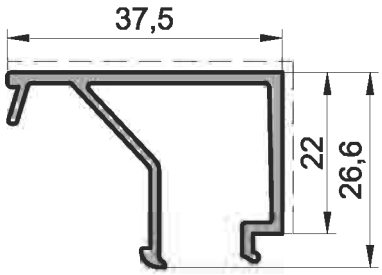

03 01 07

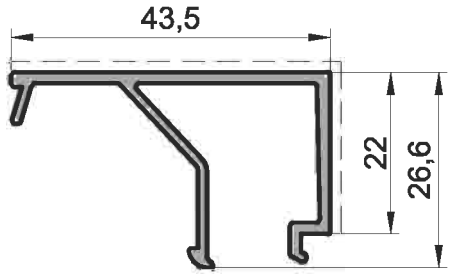

03 01 09

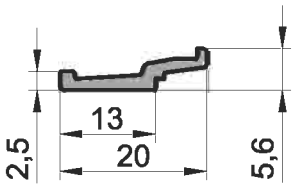

03 01 10

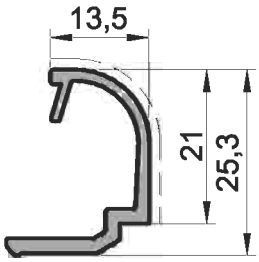

03 01 11

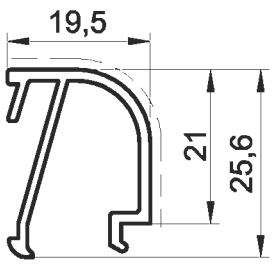

03 01 12

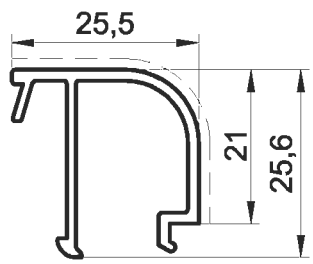

03 01 13

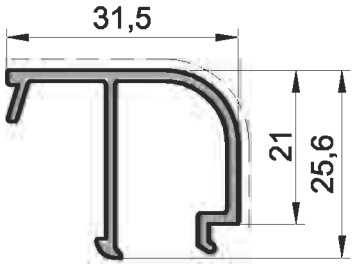

03 01 14

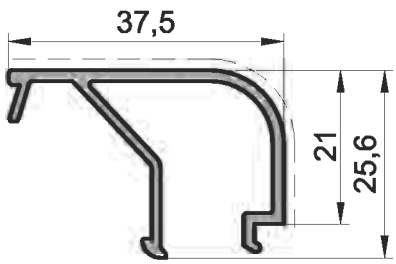

03 01 15

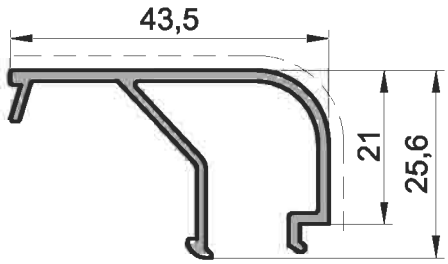

Марка профиля	Внешний периметр	Лицевой периметр	Масса 1 п.м.	Справочные величины для осей						Норма упаковки			Назначение
				X-X			У-У			Кол-во профиля в упаковке	Длина профиля	Масса нетто	
				Jx	Wx	rx	Jy	Wy	ry				
	мм	мм	кг	$см^4$	$см^3$	см	$см^4$	$см^3$	см	шт.	м	кг	
03 01 01	110	30	0,26	0,829	0,548	0,924	0,272	0,193	0,529	10	6,000	15,60	штапик 7,5 мм
03 01 02	122	36	0,29	0,999	0,719	0,970	0,323	0,245	0,552	10	6,000	17,40	штапик 13,5 мм
03 01 03	162	42	0,31	0,865	0,532	0,866	0,557	0,521	0,695	12	6,000	22,32	штапик 19,5 мм
03 01 04	174	48	0,337	0,964	0,573	0,880	0,893	0,606	0,847	12	6,000	23,76	штапик 25,5 мм
03 01 05	185	54	0,36	1,005	0,573	0,871	1,291	0,670	0,987	12	6,000	25,92	штапик 31,5 мм
03 01 06	204	60	0,40	1,071	0,590	0,855	2,023	0,891	1,175	12	6,000	28,80	штапик 37,5 мм
03 01 07	216	66	0,42	1,121	0,603	0,849	2,792	1,037	1,340	8	6,000	20,16	штапик 43,5 мм
03 01 09	50	—	0,11	0,007	0,020	0,134	0,132	0,131	0,571	20	6,000	13,20	штапик 2,5 мм
03 01 10	121	31	0,264	0,792	0,559	0,901	0,283	0,225	0,539	10	6,000	15,84	штапик 13,5 мм
03 01 11	151	37	0,29	0,715	0,473	0,817	0,484	0,481	0,672	10	6,000	17,40	штапик 19,5 мм
03 01 12	161	43	0,31	0,791	0,498	0,828	0,781	0,552	0,823	12	6,000	22,32	штапик 25,5 мм
03 01 13	173	49	0,34	0,858	0,519	0,831	1,158	0,625	0,965	8	6,000	16,32	штапик 31,5 мм
03 01 14	192	55	0,38	0,924	0,538	0,817	1,837	0,839	1,152	8	6,000	18,24	штапик 37,5 мм
03 01 15	204	61	0,40	0,974	0,552	0,812	2,562	0,982	1,318	8	6,000	19,20	штапик 43,5 мм

Серия IW 63

INICIAL®

Основные геометрические характеристики профилей

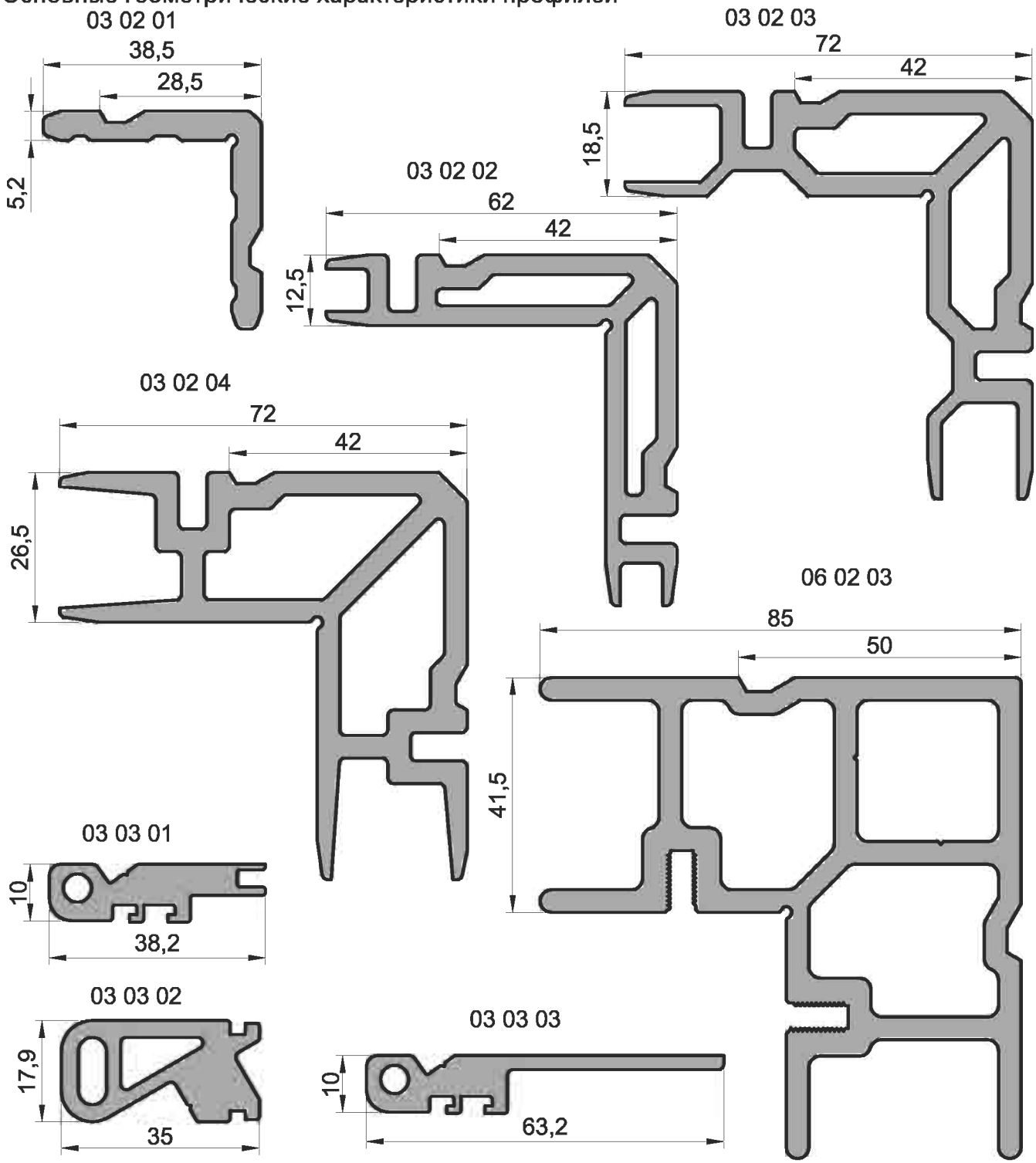

Марка профиля	Внешний периметр	Лицевой периметр	Масса 1 п.м.	Справочные величины для осей						Норма упаковки			Назначение
				X-X			У-У			Кол-во профиля в упаковке	Длина профиля	Масса нетто	
				Jx	Wx	rx	Jy	Wy	ry				
	мм	мм	кг	см^4	см^3	см	см^4	см^3	см	шт.	м	кг	
03 02 01	156	—	0,89	4,314	1,585	1,148	4,314	1,585	1,148	4	6,000	21,36	закладная угол 5,2 мм
03 02 02	311	—	2,19	24,937	5,859	1,756	24,937	5,859	1,756	2	6,000	26,28	закладная угол 12,5 мм
03 02 03	392	—	2,82	39,383	7,958	1,947	39,383	7,958	1,947	2	6,000	33,84	закладная угол 18,5 мм
03 02 04	400	—	3,28	46,761	10,052	1,965	46,761	10,052	1,965	1	6,000	19,68	закладная угол 26,5 мм
06 02 03	484	—	4,560	96,003	18,710	2,389	96,016	18,713	2,389	1	3,000	13,52	закладная угол 41,5 мм
03 03 01	122	—	0,67	0,182	0,314	0,272	2,462	1,171	0,999	6	3,000	12,06	закладная импост 10 мм
03 03 02	117	—	1,02	1,042	1,112	0,527	4,092	2,191	1,044	4	3,000	12,24	закладная импост 17,9 мм
03 03 03	162	—	0,77	0,235	0,359	0,287	8,277	2,084	1,706	4	3,000	9,24	закладная импост 10 мм

Сечение	Шифр	Масса (кг/п.м)	Назначение
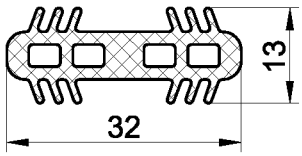	03 30 07	0.251	Соединитель рамный, черный.
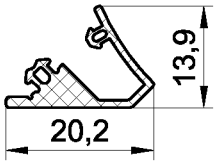	03 30 13	0.090	Уплотнитель угловой, черный.
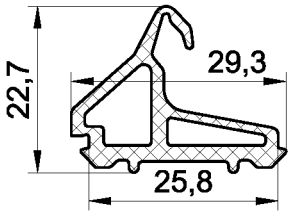	03 30 15	0.200	Центральный уплотнитель створки, черный, устанавливается в профиль рамы.
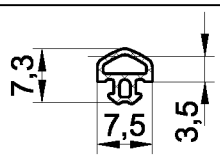	03 30 02	0.031	Внутренний уплотнитель створки, черный.
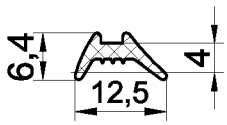	04 30 04	0.039	Внутренний уплотнитель стеклопакета, черный, устанавливается в профиль штапика.
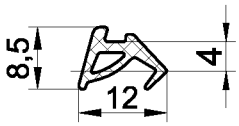	03 30 18	0.049	Внутренний уплотнитель стеклопакета, черный, устанавливается в профиль штапика.
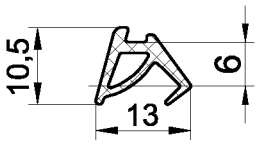	03 30 19	0.059	Внутренний уплотнитель стеклопакета, черный, устанавливается в профиль штапика.
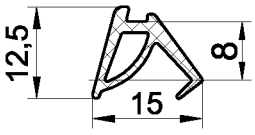	03 30 20	0.071	Внутренний уплотнитель стеклопакета, черный, устанавливается в профиль штапика.
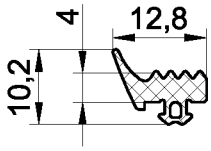	03 30 21	0.066	Внешний уплотнитель стеклопакета, черный, устанавливается в профиль рамы.
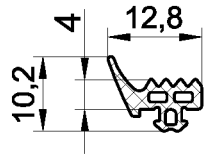	03 30 23	0.055	Внешний уплотнитель стеклопакета, черный, устанавливается в профиль рамы.

Серия IW 63

Уплотнения

Сечение	Шифр	Масса (кг/п.м)	Назначение
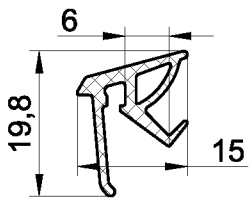	03 30 12	0.096	Наружный уплотнитель скрытой створки, черный, устанавливается в профиль створки.
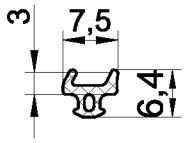	14 30 01	0.028	Внутренний уплотнитель скрытой створки, черный.
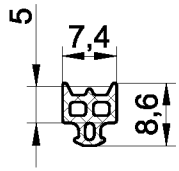	14 30 02	0.042	Внутренний уплотнитель скрытой створки, черный.
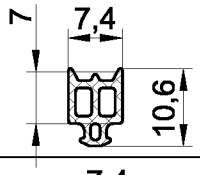	14 30 03	0.049	Внутренний уплотнитель скрытой створки, черный.
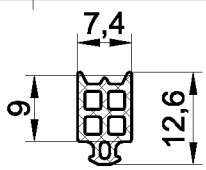	14 30 04	0.063	Внутренний уплотнитель скрытой створки, черный.
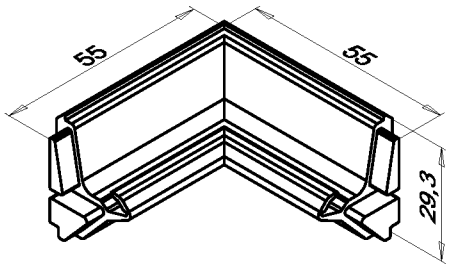	03 32 02	0.021 кг - 1 шт.	Центральный угловой уплотнитель створки, черный, устанавливается в профиль рамы.
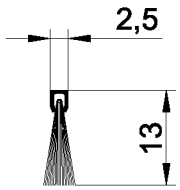	98 01 01 (ЩУ-1)		Уплотнение щеточное порога

Общий вид	Шифр	Материал	Назначение
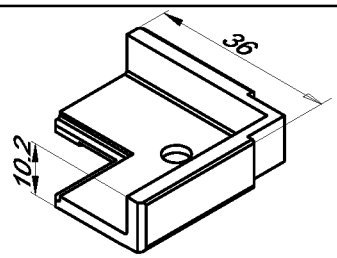	03 60 01	АБС	Уголок выравнивающий, угол рамы окна
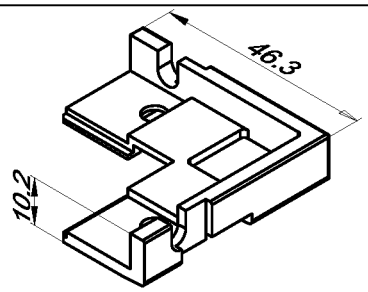	03 60 02	АБС	Уголок выравнивающий, импост рамы окна
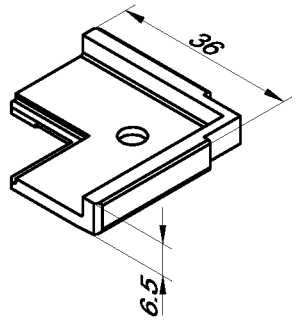	03 60 04	АБС	Уголок выравнивающий, угол створки двери
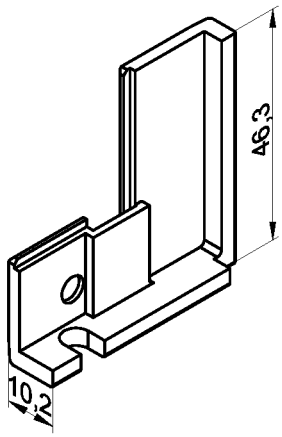	03 60 05	АБС	Уголок выравнивающий, импост двери
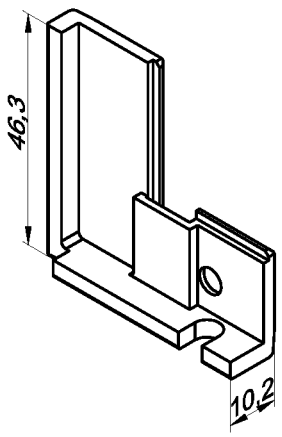	03 60 06	АБС	Уголок выравнивающий, импост двери

Серия IW 63

Пластмассовые комплектующие

Общий вид	Шифр	Материал	Назначение
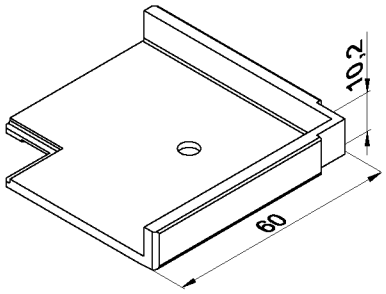	03 60 07	АБС	Уголок выравнивающий, угол рамы окна со скрытой створкой
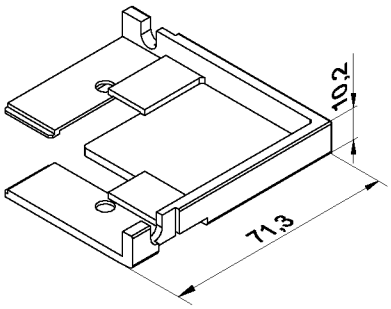	03 60 08	АБС	Уголок выравнивающий, импост рамы окна со скрытой створкой
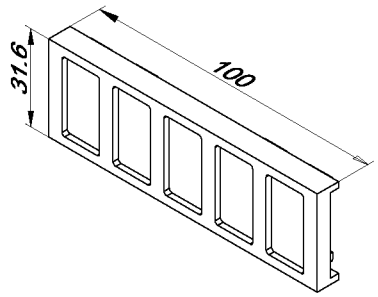	03 61 02	Полистирол УПМ -0612Л	Подкладка под стеклопакет
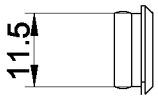	03 62 07	ПВХ	Заглушка
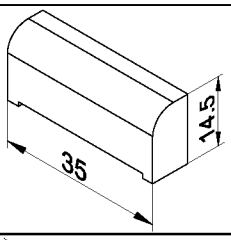	03 62 08	Нейлон	Дренажная крышка
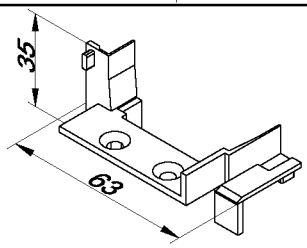	03 62 11	ПВХ (мягкий)	Заглушка притвора двери
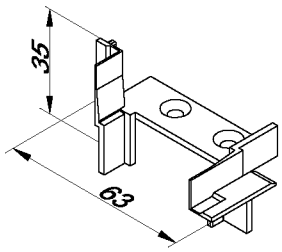	03 62 12	ПВХ (мягкий)	Заглушка притвора двери

Общий вид	Шифр	Материал	Назначение
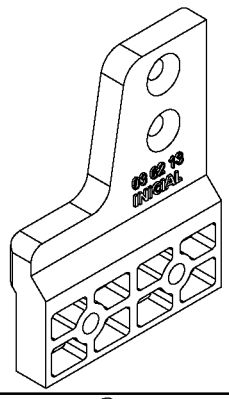	03 62 13	АБС	Держатель порога
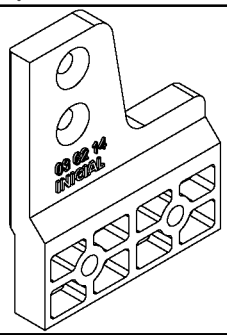	03 62 14	АБС	Держатель порога
Н,мм 1 2 3 4 5 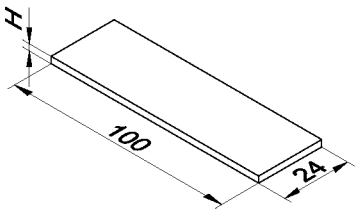	03 63 01 набор 100x24x1 100x24x2 100x24x3 100x24x4 100x24x5	ПВХ	Набор подкладок под стеклопакет
Н,мм 1 2 3 4 5 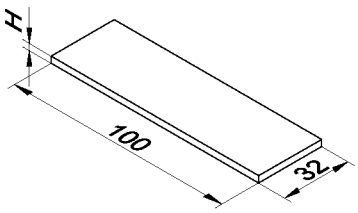	03 63 04 набор 100x32x1 100x32x2 100x32x3 100x32x4 100x32x5	ПВХ	Набор подкладок под стеклопакет
Н,мм 1 2 3 4 5 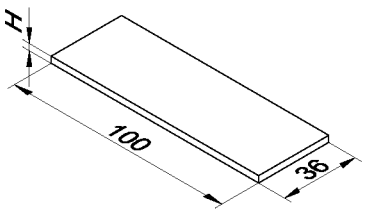	03 63 05 набор 100x36x1 100x36x2 100x36x3 100x36x4 100x36x5	ПВХ	Набор подкладок под стеклопакет
Н,мм 1 2 3 4 5 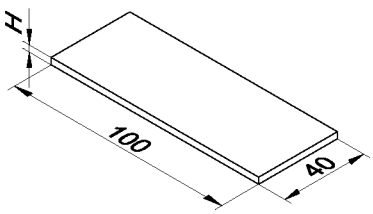	03 63 06 набор 100x40x1 100x40x2 100x40x3 100x40x4 100x40x5	ПВХ	Набор подкладок под стеклопакет
Н,мм 1 2 3 4 5 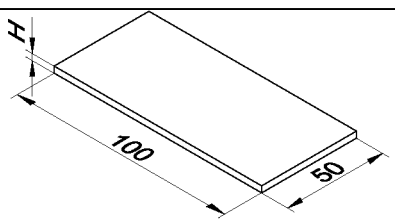	03 63 07 набор 100x50x1 100x50x2 100x50x3 100x50x4 100x50x5	ПВХ	Набор подкладок под стеклопакет

Серия IW 63

INICIAL®

Комплектующие изделия

Общий вид	Артикул детали	Примечание
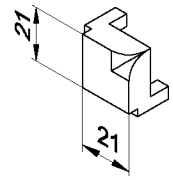	03 74 01	Уголок скругленного штапика
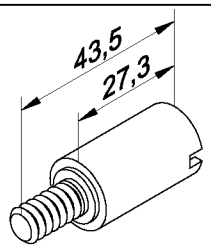	03 78 03	Втулка переходная
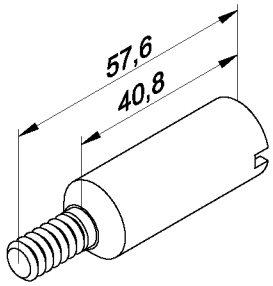	03 78 05	Втулка переходная
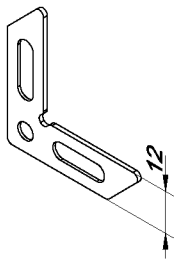	06 75 03	Уголок выравнивающий
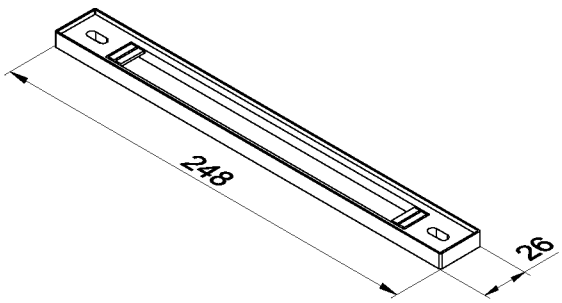	13 75 01	Планка под замок KALE 153, 253, 255 ELEMENTIS серии 153, 155, 253 KFV серии 28, 49, 51 TITAN модель 830, 831 ROTO с фалевой защелкой, ROTO с роликовой защелкой
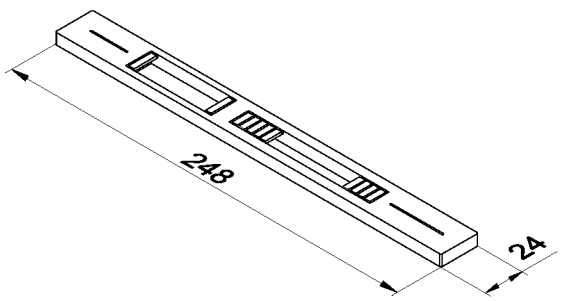	13 75 02	Ответная планка для замков KALE 153, 253, 255 ELEMENTIS серии 153, 155, 253 KFV серии 28, 49, 51 TITAN модель 830, 831 ROTO с фалевой защелкой, ROTO с роликовой защелкой

	Общий вид	A (мм)	Артикул комплекта	Масса (кг)	Соединяемый профиль	Состав комплекта
закладная деталь	профиль 03 02 01	3,8 -0,12	03 70 01	0.004	03 09 16 03 09 17	03 70 01
		10 -0,15	03 70 02	0.009	03 09 14	03 70 02
закладная деталь в комплекте с крепежными изделиями	профиль 03 02 01	10 -0,15	03 76 15	0.008*	03 09 14	03 70 15 + 99 09 09 (Штифт 3X6) 2 шт.
закладная деталь	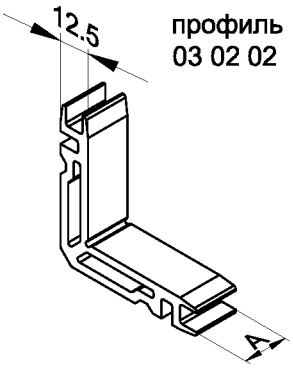 профиль 03 02 02	5,8 -0,12	03 70 03	0.013	03 09 07	03 70 03
		10 -0,15	03 70 04	0.022	03 09 01 03 09 15 03 09 04 03 09 19 03 09 05 03 09 24 03 09 12 03 09 33 03 09 13 03 09 34	03 70 04
		18 -0,18	03 70 05	0.039	03 09 01 03 09 19 03 09 04 03 09 24 03 09 05 03 09 33 03 09 12 03 09 34 03 09 13	03 70 05
закладная деталь в комплекте с крепежными изделиями	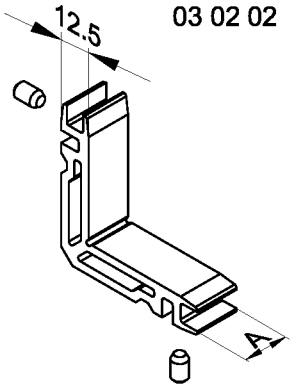 профиль 03 02 02	10 -0,15	03 76 04	0.022*	03 09 01 03 09 15 03 09 04 03 09 19 03 09 05 03 09 24 03 09 12 03 09 33 03 09 13 03 09 34	03 70 04 + 99 09 03 (Штифт 5X12) 2 шт.
		18 -0,18	03 76 05	0.039*	03 09 01 03 09 19 03 09 04 03 09 24 03 09 05 03 09 33 03 09 12 03 09 34 03 09 13	03 70 05 + 99 09 03 [1] (Штифт 5X12) 2 шт.

* - масса без крепежных изделий

1. Допускается замена на штифты с отбортовкой 5x10 (типа MONTICELLI).

	Общий вид	A (мм)	Артикул комплекта	Масса (кг)	Соединяемый профиль	Состав комплекта
закладная деталь	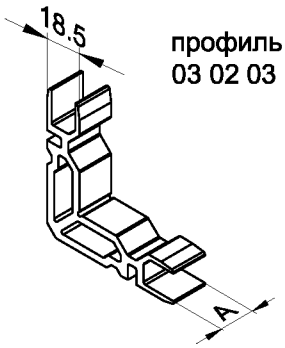 профиль 03 02 03	26 -0,21	03 70 09	0.073	03 09 14 03 09 16 03 09 17	03 70 09
		40,5 -0,8	03 70 16	0.12	03 09 07	03 70 16
закладная деталь в комплекте с крепежными изделиями	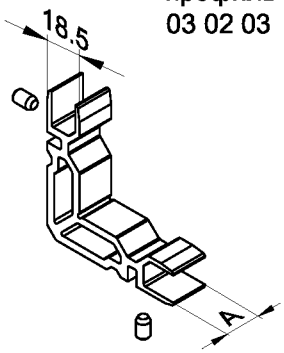 профиль 03 02 03	26 -0,21	03 76 09	0.073*	03 09 14 03 09 16 03 09 17	03 70 09 + 99 09 03 (Штифт 5X12) [1] 2 шт.
закладная деталь	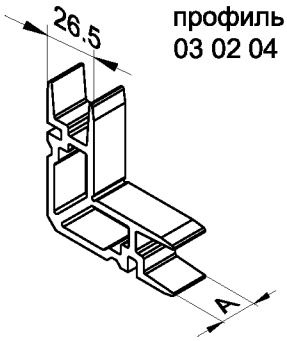 профиль 03 02 04	10 -0,15	03 70 10	0.033	03 09 03 03 09 22	03 70 10
		18 -0,18	03 70 11	0.060	03 09 03 03 09 22	03 70 11
		26 -0,21	03 70 12	0.085	03 09 15	03 70 12
закладная деталь в комплекте с крепежными изделиями	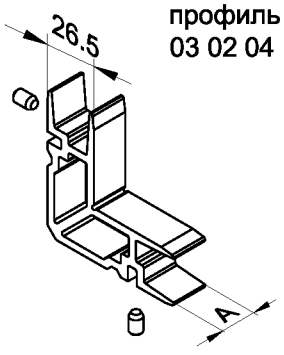 профиль 03 02 04	10 -0,15	03 76 10	0.033*	03 09 03 03 09 22	03 70 10 + 99 09 03 (Штифт 5X12) [1] 2 шт.
		18 -0,18	03 76 11	0.060*	03 09 03 03 09 22	03 70 11 + 99 09 03 (Штифт 5X12) 2 шт.
		26 -0,21	03 76 12	0.085*	03 09 15	03 70 12 + 99 09 03 (Штифт 5X12) [1] 2 шт.

* - масса без крепежных изделий

1. Допускается замена на штифты с отбортовкой 5x10 (типа MONTICELLI).

	Общий вид	A (мм)	Артикул комплекта	Масса (кг)	Соединяемый профиль	Состав комплекта
закладная деталь	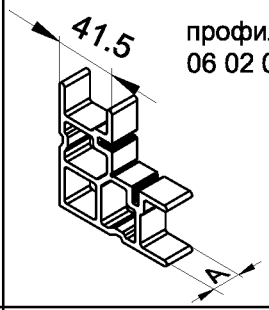	6 -0,12	03 70 13	0.027	03 12 01 03 12 02 03 12 04 03 12 05 03 12 08 03 12 09	03 70 13
		29 -0,21	03 70 14	0.132		03 70 14
закладная деталь в комплекте с крепежными изделиями	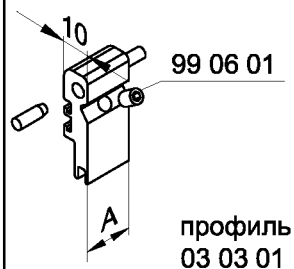	12.5 -0,18	03 77 01	0.008*	03 09 19 03 09 24	03 71 01 + 99 06 01 (Винт M6X6) 1 шт. 99 09 02 (Штифт 5X10) 2 шт.
	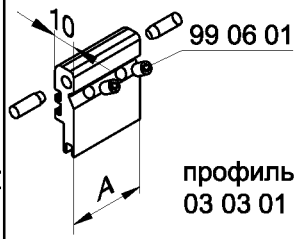	26.5 -0,21	03 77 04	0.017*	03 09 22 03 09 23	03 71 04 + 99 06 01 (Винт M6X6) 2 шт. + 99 09 02 (Штифт 5X10) 2 шт.
закладная деталь в комплекте с крепежными изделиями	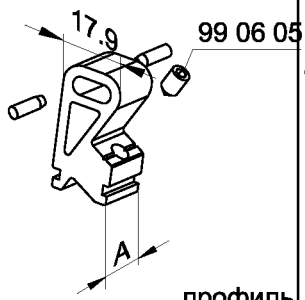	12.5 -0,18	03 77 05	0.012*	03 09 19 03 09 24	03 71 05 + 99 06 05 (Винт M6X16) 1 шт. 99 09 02 (Штифт 5X10) 2 шт.
закладная деталь в комплекте с крепежными изделиями	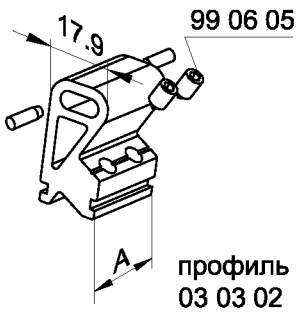	26.5 -0,21	03 77 08	0.025*	03 09 22 03 09 23	03 71 08 + 99 06 05 (Винт M6X16) 2 шт. + 99 09 02 (Штифт 5X10) 2 шт.

* - масса без крепежных изделий

	Общий вид	A (мм)	Артикул комплекта	Масса (кг)	Соединяемый профиль	Состав комплекта
закладная деталь в комплекте с крепежными изделиями	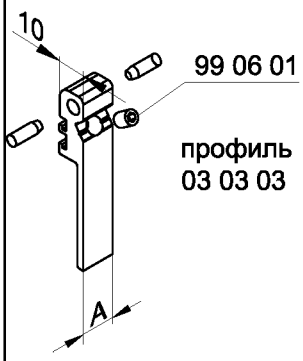	12.5 -0,18	03 77 09	0.010*	03 09 19 03 09 24	03 71 09 + 99 06 01 (Винт M6X6) 1 шт.+ 99 09 02 (Штифт 5X10) 2 шт.

* - масса без крепежных изделий

Изображение	Шифр	Назначение
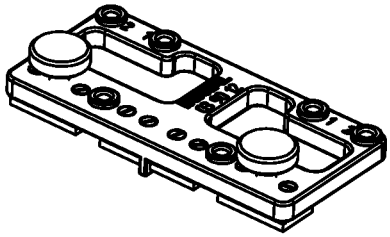	03 90 12	Кондуктор для обработки отверстий Ø 5 мм под штифты для импоста: 03 09 19 03 09 22 03 09 23 03 09 24
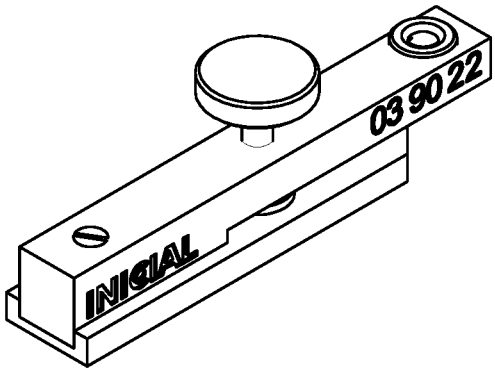	03 90 22	Кондуктор для обработки отверстий Ø 5 мм под штифты в профилях: 03 09 01 03 09 03 03 09 04 03 09 12 03 09 19 03 09 22 03 09 33
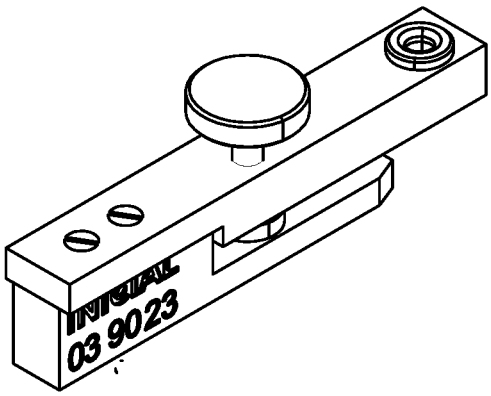	03 90 23	Кондуктор для обработки отверстий Ø 5 мм под штифты в профилях: 03 09 01 03 09 03 03 09 04 03 09 12 03 09 19 03 09 22 03 09 33
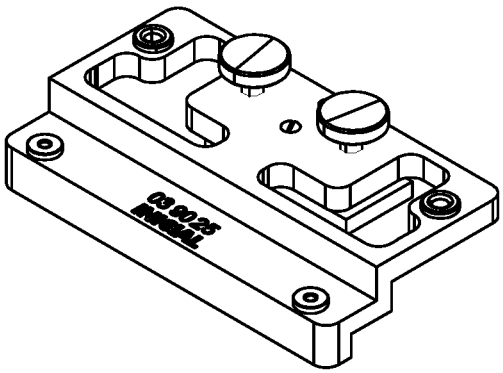	03 90 25	Кондуктор для обработки отверстий Ø 5 мм и Ø3мм под штифты для соединения угла створки: 03 09 14 03 09 15

Изображение	Шифр	Назначение
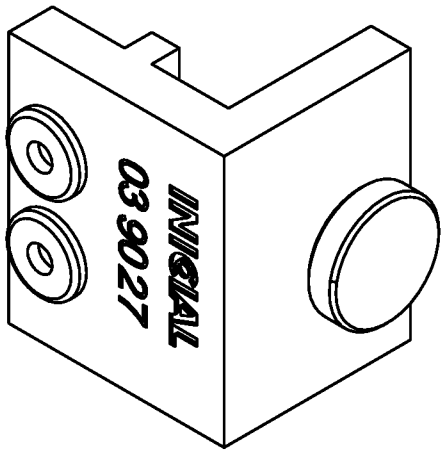	03 90 27	Кондуктор для обработки отверстий Ø 4.5 мм под саморезы для крепления импоста: 03 09 32
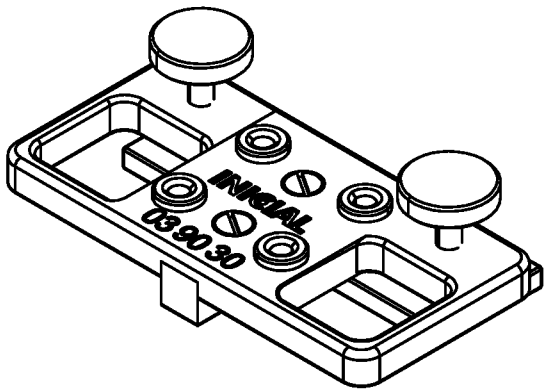	03 90 30	Кондуктор для обработки отверстий Ø 4.5 мм для дверей с открыванием внутрь в профилях: 03 12 08 03 12 05 03 06 02 03 12 01 под крепление порога
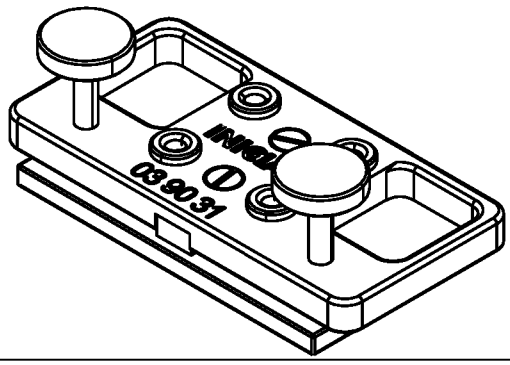	03 90 31	Кондуктор для обработки отверстий Ø 4.5 мм для дверей с открыванием наружу в профилях: 03 12 02 03 12 04 03 06 03 03 12 09 под крепление порога
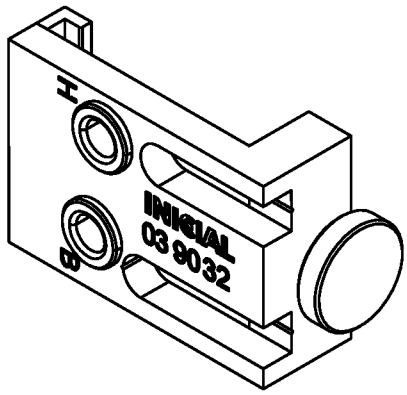	03 90 32	Кондуктор для обработки отверстия Ø9 мм в пороге двухстворчатой двери 03 05 07 под шпингалет

Изображение	Шифр	Назначение
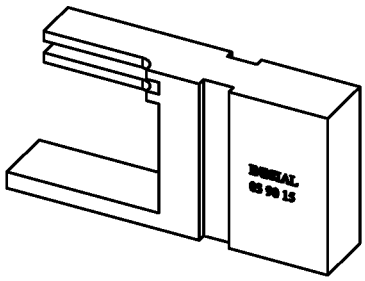	03 90 15	Нож для опрессовки профилей: 03 09 14 03 09 15
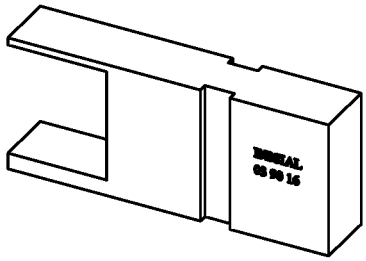	03 90 16	Нож для опрессовки профилей: 03 12 01 03 12 05 03 12 02 03 12 08 03 12 04 03 12 09
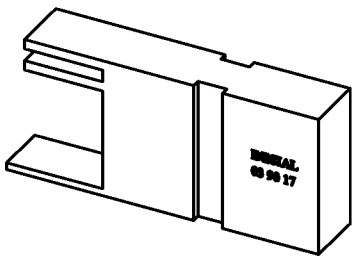	03 90 17	Нож для опрессовки профилей: 03 09 16 03 09 17
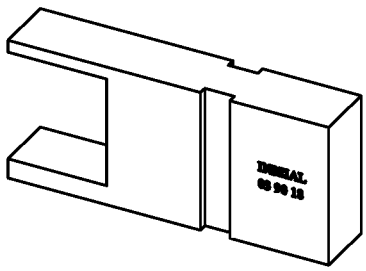	03 90 18	Нож для опрессовки профилей: 03 09 01 03 09 12 03 09 03 03 09 13 03 09 04
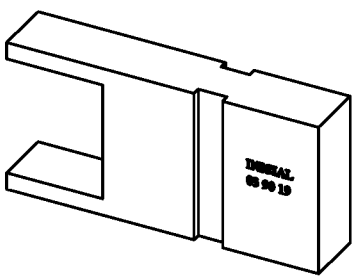	03 90 19	Нож для опрессовки профилей: 03 09 05

Изображение	Шифр	Назначение
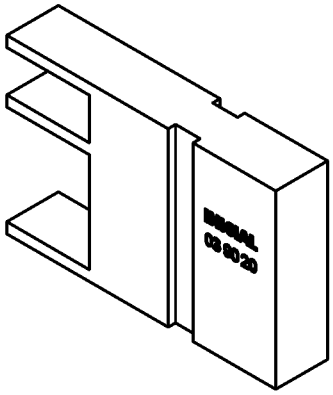	03 90 20	Нож для опрессовки профилей: 03 09 07
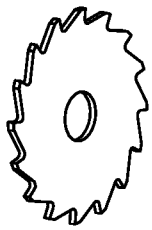	03 90 24	Фреза для обработки импоста 03 09 22
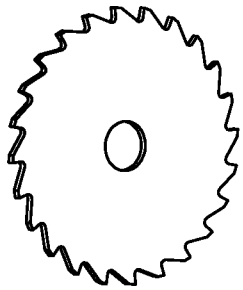	03 90 26	Фреза для обработки импоста 03 09 24

Изображение	Обозначение	Применяемость
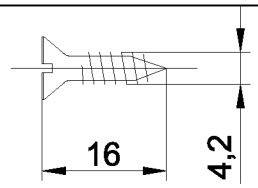	Винт - 99 01 17 (ВС 1 - 4,2x16)	Крепление: заглушки 13 62 11, 13 62 12
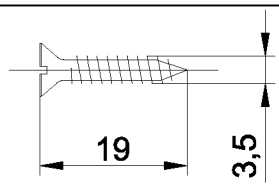	Винт - 99 01 04 (ВС 1 - 3,5x19)	Крепление: щеткодержателя малого 03 04 04
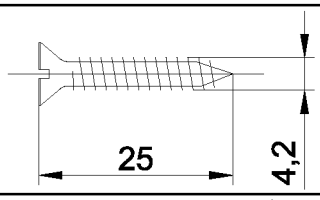	Винт - 99 01 19 (ВС 1 - 4,2x25)	Крепление: порога и держателя держателя 03 62 13, 03 62 14; крепление цоколя к раме
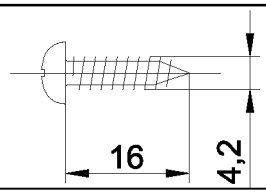	Винт - 99 02 10 (ВС 3 - 4,2x16)	Крепление: крепление доборного профиля 03 04 03 и щеткодержателя 03 04 02 (дверь с цоколем)
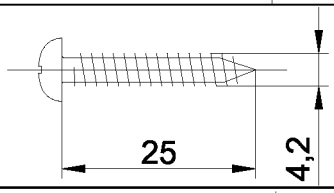	Винт - 99 02 13 (ВС 3 - 4,2x25)	Крепление импоста к створке без закладной
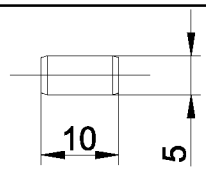	Штифт 99 09 02 (5x10)	Крепление импостных закладных
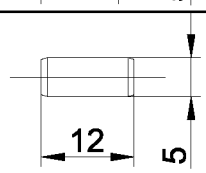	Штифт 99 09 03 (5x12)	Крепление угловых закладных
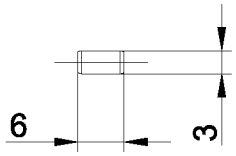	Штифт 99 09 09 (3x6)	Крепление угловых закладных
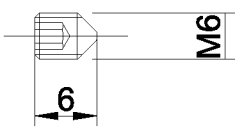	Винт 99 06 01 (M6x6)	Крепление импостных закладных
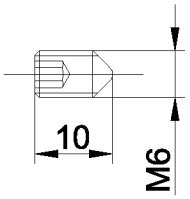	Винт 99 06 03 (M6x10)	Крепление: импостных закладных;

Раздел 3

СТАТИКА

Статический расчёт.

Методика расчёта основывается на рекомендациях, приведённых в СНиП 2.03.06-85 «Алюминиевые конструкции» и СНиП 2.01.07-85 «Нагрузки и воздействия». Данные, полученные в результате проведённых расчётов, должны быть проверенны и утверждены специалистом по расчёту конструкций на стадии проектирования сооружения, так как приведенная методика является упрощенной и не может учесть все особенности реальной конструкции.

В данной методике приведены статические расчёты:

- По первой группе предельных состояний – на прочность;
- По второй группе предельных состояний – по прогибу.

Нагрузки.

Расчет конструкций по предельным состояниям следует выполнять с учётом неблагоприятных сочетаний нагрузок. Эти сочетания устанавливаются из анализа реальных вариантов одновременного действия различных нагрузок для рассматриваемой стадии работы конструкции.

На конструкцию могут воздействовать следующие нагрузки: собственный вес, ветер, снеговая нагрузка и другие.

Собственный вес.

Нормативное значение собственного веса конструкции следует определять как совокупность веса алюминиевой системы и веса стекла/стеклопакета по формуле.

$$P_m = P_{AL} + P_{SP}$$
$$P = P_m \cdot \gamma_t$$

P_m, кгс/м^2 – нормативное значение собственного веса конструкции;

P, кгс/м^2 – расчётное значение собственного веса конструкции;

γ_t – коэффициент надежности по нагрузке равный 1,1;

$$P_{AL} = \frac{\sum P_i}{S}$$

P_{AL}, кгс/м^2 – вес алюминиевой системы;

$\sum P_i$, кгс – сумма массы всех алюминиевых элементов конструкции или элементов рассматриваемого участка конструкции;

S, м^2 – площадь конструкции или рассматриваемого участка конструкции;

В случае предварительного подбора профильной системы принять $P_{AL} = 8$ кгс/м^2.

$$P_{SP} = 2{,}5 \text{ кгс/м}^2 \cdot t \cdot {}^1/_{\text{мм}}$$

P_{SP}, кгс/м^2 – вес стекла/стеклопакета;

t, мм – толщина стекла или суммарная толщина стекла в стеклопакете;

Ветер.

При расчете элементов конструкции на ветровую нагрузку, принимается, что конструкция расположена на высоте до 40м, иначе требуются дополнительные изыскания в области ветрового давления на высотные ограждающие конструкции.

Нормативное значение средней составляющей ветровой нагрузки на высоте z над поверхностью земли следует определять по формуле.

$$w_m = w_0 \cdot k \cdot c$$
$$w = w_m \cdot \gamma_t$$

w_m, кгс/м^2 – нормативное значение средней составляющей ветровой нагрузки;
w, кгс/м^2 – расчетное значение средней составляющей ветровой нагрузки;
γ_t – коэффициент надежности по нагрузке равный 1,4;
w_0, кгс/м^2 – нормативное значение ветрового давления, следует принимать в зависимости от ветрового района (СНиП 2.01.07-85) по «Таблица 1»;

Таблица 1

Ветровой район	Ia	I	II	III	IV	V	VI	VII
w_0, кгс/м^2	17	23	30	38	48	60	73	85

k – коэффициент, учитывающий изменение ветрового давления по высоте z, определяется по «Таблица 2». Принимаются следующие типы местности:

- A – открытые побережья морей, озер и водохранилищ, пустыни, степи, лесостепи, тундра;
- B – городские территории, лесные массивы и другие местности, равномерно покрытые препятствиями высотой более 10м;
- C – городские районы и застройки зданиями высотой более 25м.

Таблица 2

Высота z, м	Коэффициент k для типов местности		
	A	B	C
≤ 5	0,75	0,5	0,4
10	1	0,65	0,4
20	1,25	0,85	0,55
40	1,5	1,1	0,8

c – аэродинамический коэффициент внешнего давления. Принимаемый, в большинстве случаев: 0,8 для ветрового напора, -0,6 для отрицательного давления и -2,0 для угловых зон здания толщиной не менее 1,5 м.
При установке конструкции внутри помещения, принять $w_m = 10$ кгс/м^2.

Расчёт

Каждый элемент конструкции необходимо рассчитать и проверить по двум группам предельных состояний.
Как правело, элементы конструкции рассчитываются:

- «стойки» – на прочность и прогиб от ветра из плоскости конструкции; при наклонной конструкции – на прогиб от ветра, снега и собственного веса;
- «ригель» – на прочность, прогиб от веса стеклопакета в плоскости витража, прогиб от ветра из плоскости витража;

Первая группа предельных состояний – прочность.

Расчёт на прочность сжато-изгибаемых и растянуто-изгибаемых элементов следует выполнять по формуле.

$$\frac{N}{A} \pm \frac{M_x}{W_x} \pm \frac{M_y}{W_y} \leq R \cdot \gamma_c$$

R, кгс/см^2 – расчётное сопротивление алюминия растяжению, сжатию и изгибу, принимаемое для различных сплавов по «Таблица 3»;

Таблица 3

Сплав	АД31 Т5	АД31 Т1	6060 Т5	6060 Т6	6063 Т5	6063 Т6
R, кгс/см^2	1000	1250	1000	1100	1000	1350

γ_c – коэффициент условия работы, принимаемый 0,9;
N, кгс – продольная сила в рассматриваемом сечении (*по расчету*);

M_x, M_y, кг · м – моменты относительно осей соответственно $x - x$ и $y - y$ (*по расчету*);
A, см^2 – площадь поперечного сечения элемента (*по каталогу*);
W_x, W_y, см^3 – моменты сопротивления сечений относительно осей соответственно $x - x$ и $y - y$ (*по каталогу*);

Расчетная схема – верхнеподвесная шарнирно опёртая стойка

На «Рисунок 1» изображен фронтальный вид конструкции с указание крепления стоек и площадью сбора нагрузки (ветровая нагрузка и собственный вес), расчётная схема стойки, эпюры продольной силы и моментов, возникающих в стойке.

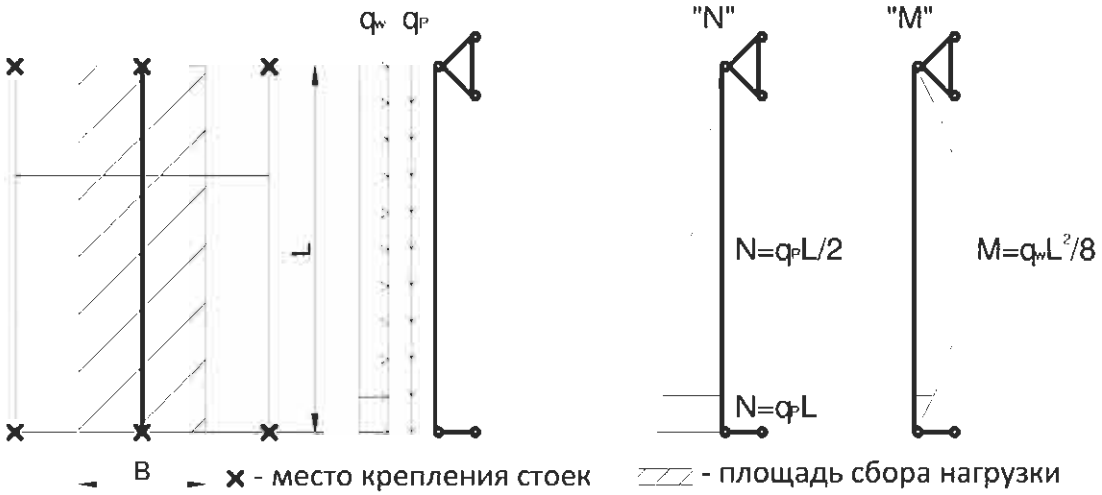

Рисунок 1

$$q_w = w \cdot B, q_p = P \cdot B$$

Расчетная схема – шарнирно опёртая балка

На «Рисунок 2» изображен фронтальный вид конструкции с указанием крепления стоек, ригелей и площадь сбора ветровой нагрузки на ригель (дана упрощенная площадь). Изображено два вида нагружения балки (ригеля, импоста). Верхний – нагрузка на балку от веса стеклопакета в плоскости конструкции. Нижний – нагрузка на балку от ветрового давления из плоскости конструкции.

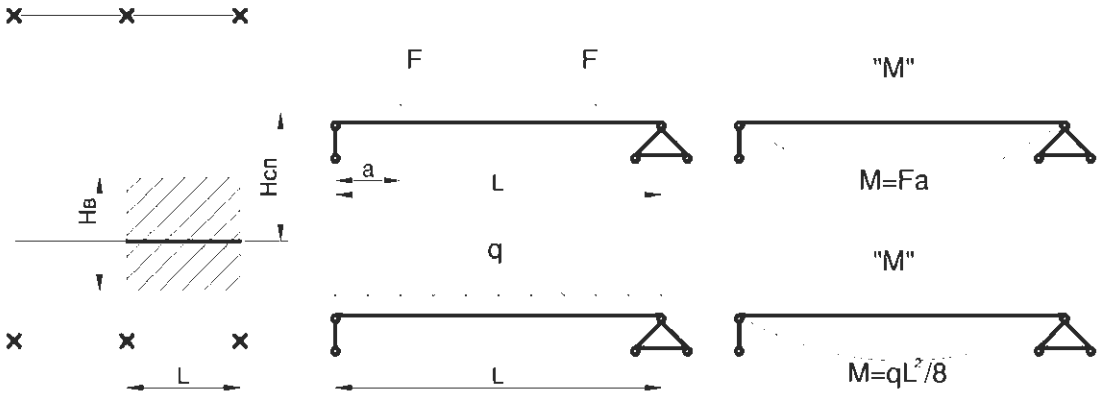

Рисунок 2

$$F = \frac{P \cdot H_{\text{сп}} \cdot L}{2}, q = w \cdot H_{\text{в}}$$

Вторая группа предельных состояний – прогиб.

Расчёт на прогиб шарнирно опертой балки выполняется по следующим формулам.
Для равномерно-распределено нагруженной балки.

$$f = \frac{5}{384} \cdot \frac{q_m \cdot L^4}{E \cdot I} \leq f_{max}$$

Для сосредоточенно симметрично нагруженной балки.

$$f = \frac{1}{24} \cdot \frac{F_m \cdot a \cdot (3 \cdot L^2 - 4 \cdot a^2)}{E \cdot I} \leq f_{max}$$

f, мм – величина прогиба балки;
f_{max}, мм – величина максимального прогиба, принимаемая для конструкции с заполнение стекло $f_{max} = {}^{L}/_{200}$, стеклопакет $f_{max} = {}^{L}/_{300}$. При расчёте ригеля от веса заполнение прогиб не должен привышать 5 мм.
E, кгс/см^2 – модуль упругости, для алюминия $0{,}71 \cdot 10^6$ кг/см^2;
I, см^4 – момент инерции сечения относительно оси изгиба;
L, м – длина балки (элемента);
a, м – расстояние от края балки то приложения сосредоточенной силы;

$$q_m = w_m \cdot H_в$$

q_m, кгс/м – равномерно-распределенная нагрузка на балку;
B, м – ширина грузовой области балки;
$H_в$, м – высота сбора ветровой нагрузки на ригель;

$$F_m = \frac{P_m \cdot H_{сп} \cdot L}{2}$$

F_m, кгс – сосредоточенная нагрузка на балку;
$H_{сп}$, м – высота конструкции, опирающаяся на балку;

Расчетные графики

Для упрощения подбора стоек и ригелей в данном каталоге приведены графики быстрого подбора. По графикам можно предварительно с высокой степенью точности подобрать необходимую номенклатуру профилей, но окончательный расчёт должен выполнить или проверить специалист по расчёту конструкций.
Для подбора номенклатуры элемента конструкции необходимо: вычислить нормативное значение средней составляющей ветровой нагрузки (w_m) на высоте где расположен элемент, определить расстояние между опорами (L), и ширину сбора ветровой нагрузки ($B, H_в$). Далее, по графику, провести вертикальную линию от значения ($B, H_в$) до линии соответствующей ветровой нагрузки (промежуточное значение ветровой нагрузки построить графически или округлить значение ветровой нагрузки до ближайшего большего значения). От точки пересечения вертикальной линии с линией ветровой нагрузки провести горизонтальную линию до пересечения с вертикальной линией расстояния между опорами, отметить точку пересечения. Наиболее целесообразная номенклатура профиля будет та, чья линия будет проходить выше полученной точки на минимальном расстоянии от неё.

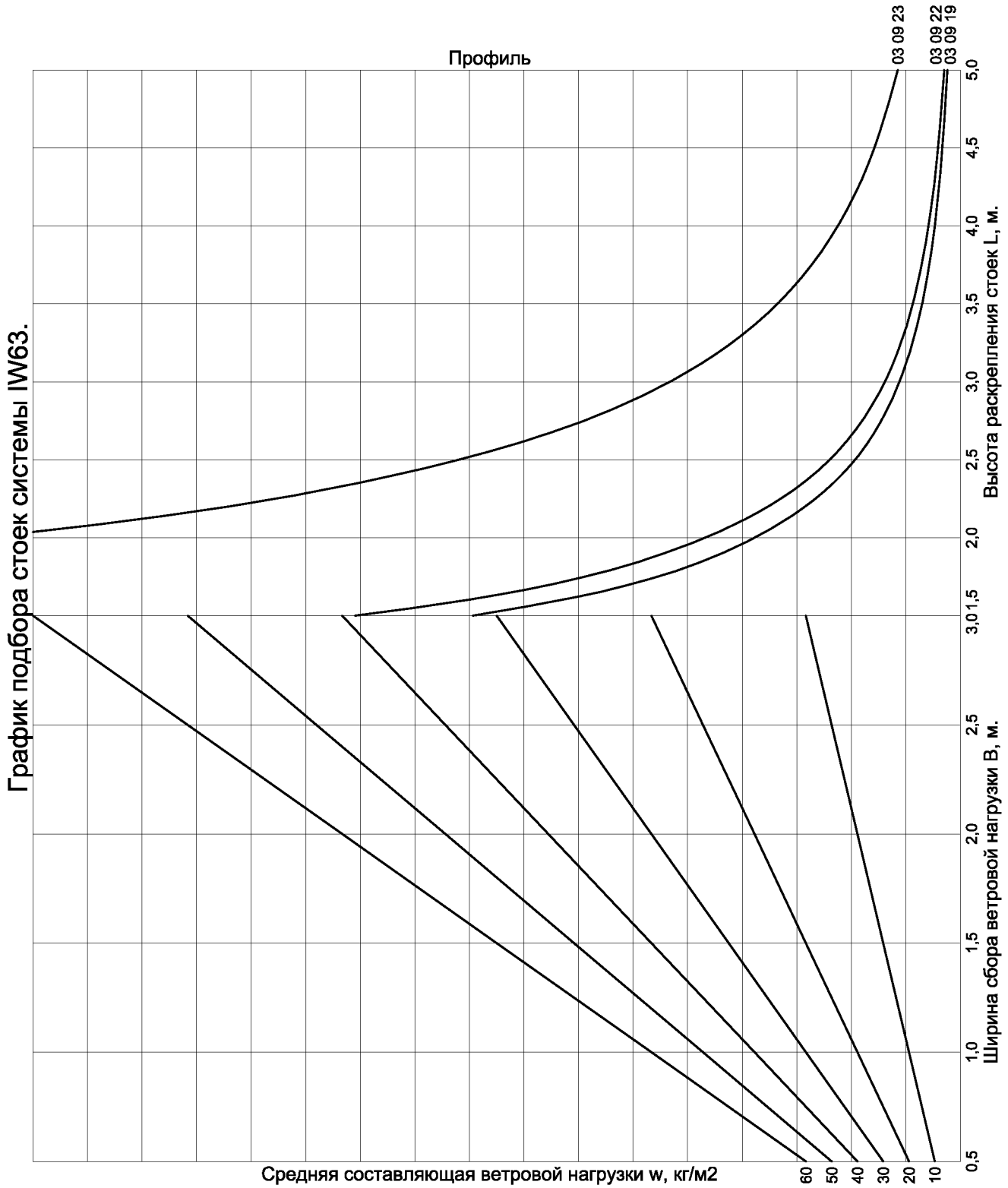
График подбора стоек системы IW63.
Профиль
03 09 23
03 09 22
03 09 19
Высота раскрепления стоек L, м.
5,0
4,5
4,0
3,5
3,0
2,5
2,0
1,5
Ширина сбора ветровой нагрузки B, м.
3,0
2,5
2,0
1,5
1,0
0,5
Средняя составляющая ветровой нагрузки w, кг/м2
60
50
40
30
20
10

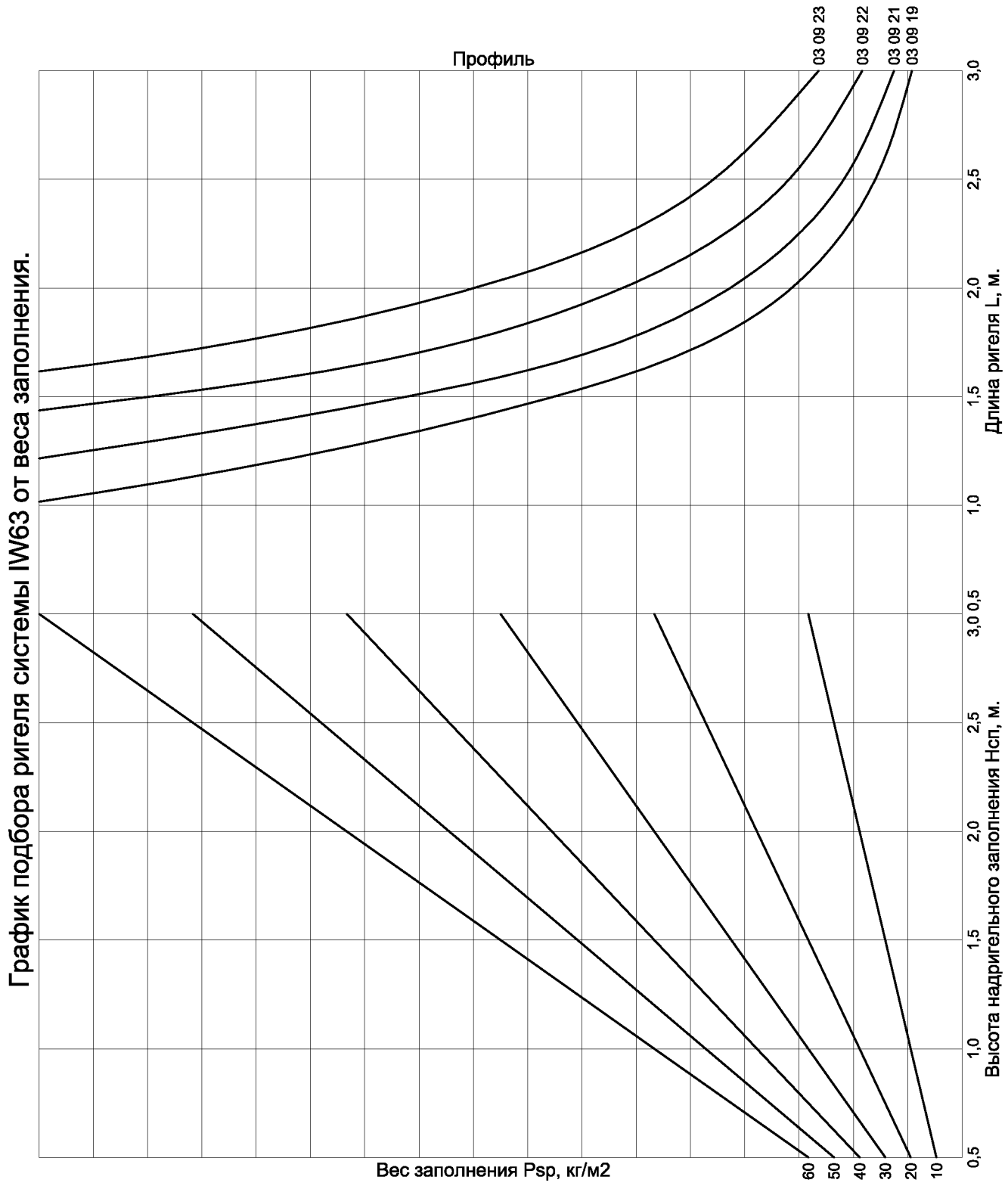
График подбора ригеля системы IW63 от веса заполнения.
Профиль
03 09 23
03 09 22
03 09 21
03 09 19
Длина ригеля L, м.
0,5
1,0
1,5
2,0
2,5
3,0
Высота надригельного заполнения Hсп, м.
0,5
1,0
1,5
2,0
2,5
3,0
Вес заполнения Psp, кг/м2
10
20
30
40
50
60

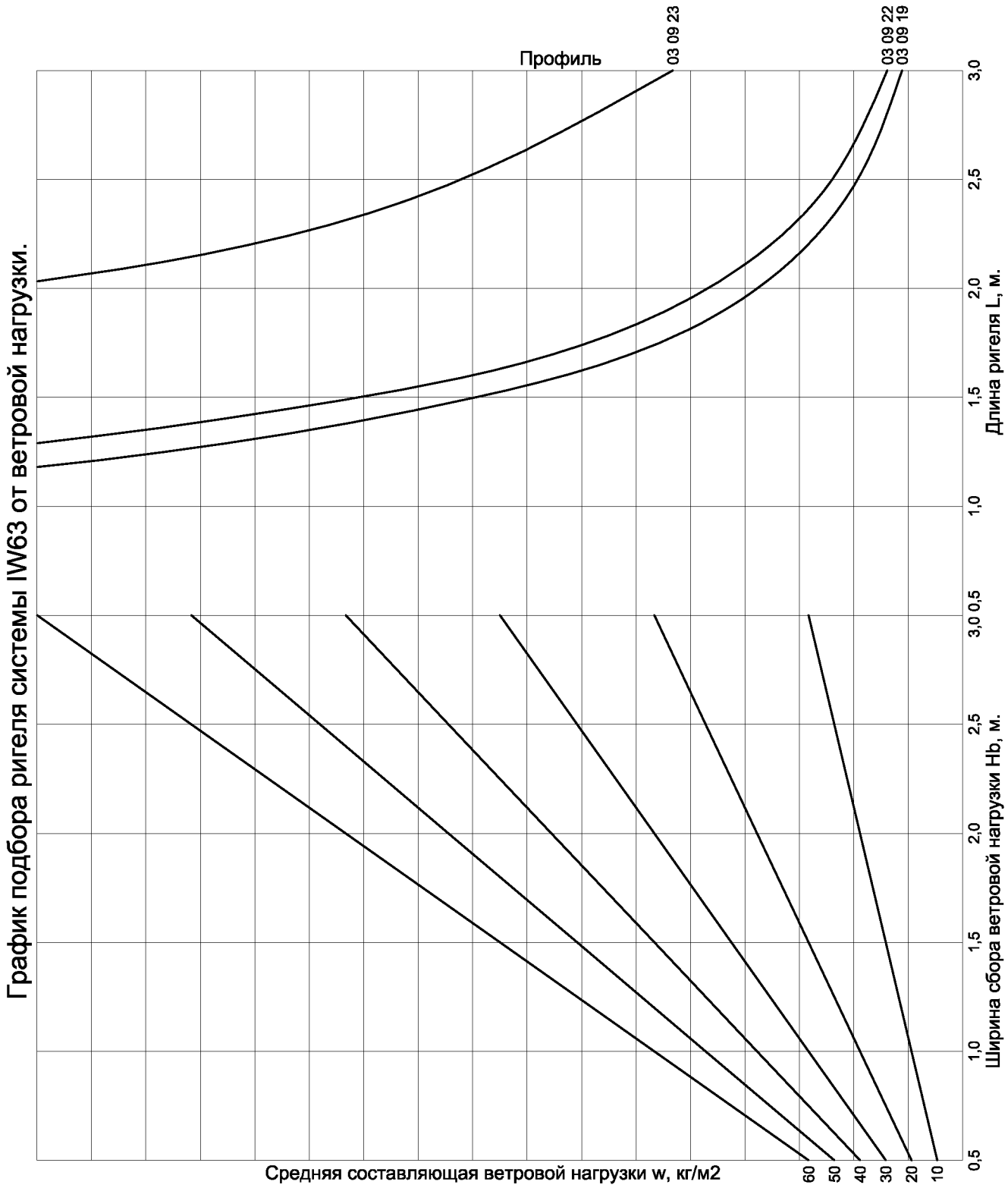
График подбора ригеля системы IW63 от ветровой нагрузки.
Профиль
03 09 23
03 09 22
03 09 19
Длина ригеля L, м.
Ширина сбора ветровой нагрузки Hb, м.
Средняя составляющая ветровой нагрузки w, кг/м2
0,5
1,0
1,5
2,0
2,5
3,0
3,0 0,5
60
50
40
30
20
10

Общие рекомендации по комплектации петлями дверей[1]

Частота эксплуатации	Кол-во открываний в день	Расположение двери	Максимальные размеры створки (HxB), мм	Заполнение	Кол-во петель	Вариант установки см.рис.1
Ограниченное и среднее	0 - 350	В жилых домах, перегородки внутри помещений, коммерческие и промышленные объекты без интенсивного использования	до 2250x1000	СПО	2	1
				СПД	2	2
			свыше 2250x1000	СПО	2	2
				СПД	3	3
Интенсивное[2]	351-4000	Основные входы в жилые дома, помещения общественных зданий и магазинов	до 2250x1000	СПО	2	2
				СПД	3	3
			свыше 2250x1000	СПО	3	3
				СПД	3	3

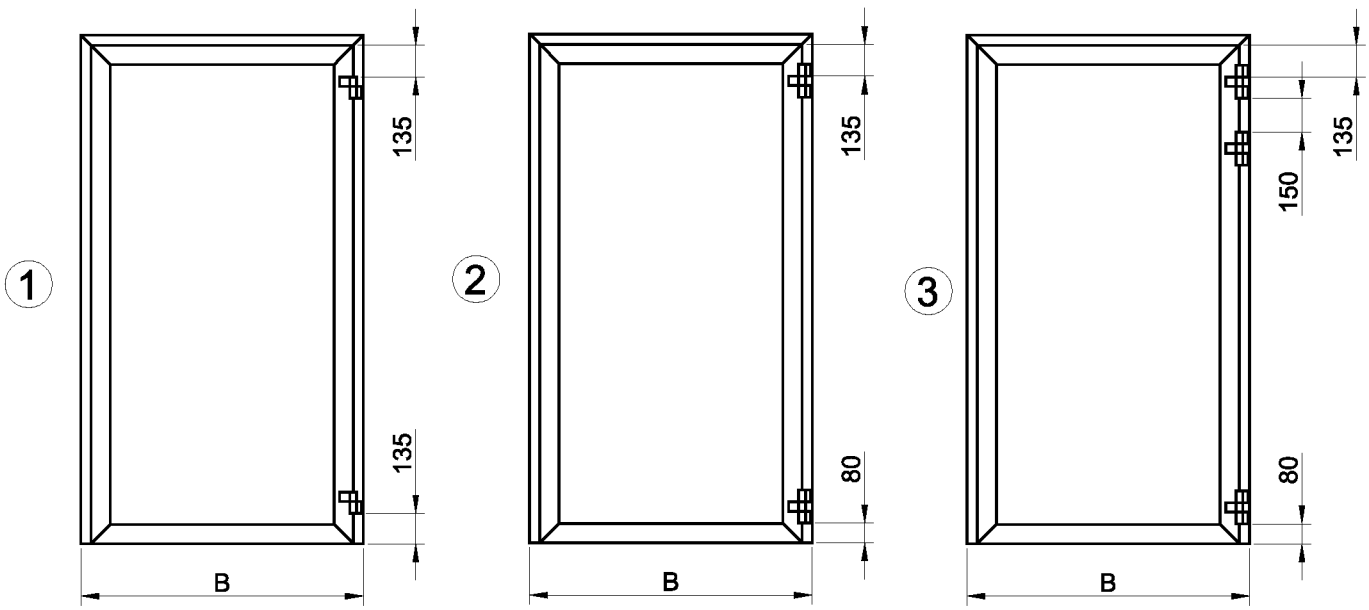

Рис.1 Схема установки петель

1. Рекомендациями пользоваться при отсутствии данных от производителя.
2. При интенсивнов открывании дверей рекомендуется использовать серию IP 50.

Определение максимальных габаритов створок распашных дверей

Расчетная схема створки

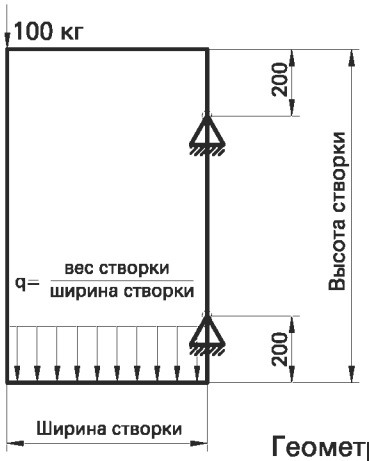

Створка рассчитана как плоская рама с опорами в местах расположения петель на нагрузку от собственного веса и от сосредоточенной нагрузки 100 кг, приложенной к стойке створки, противоположной петлям (к дверной ручке).
Учет ветровой нагрузки производится путем математического сложения напряжений, полученных из расчета рамы в плоскости X), и напряжений от ветровой нагрузки (в плоскости Y).
В результате расчета определены максимальные высота и ширина створки с заполнением стеклом или стеклопакетом.

Геометрические характеристики сечений

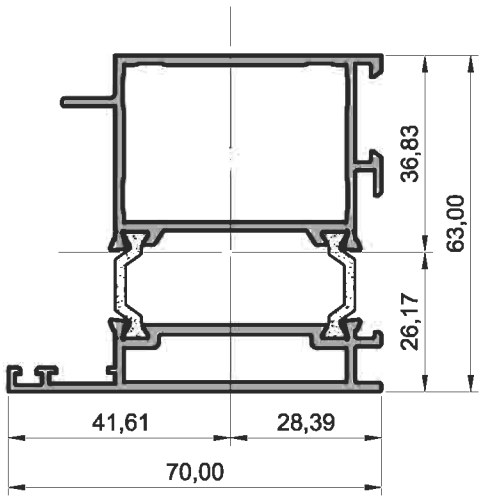

$S=6{,}87см^2$
$Jx=30{,}43см^4$
$Jy=25{,}63см^4$
$ix=1{,}972см$
$iy=1{,}711см$
$Wx=8{,}26см^3$
$Wy=6{,}16см^3$

Максимальные размеры створок

Стеклопакет
С горизонтальным ригелем

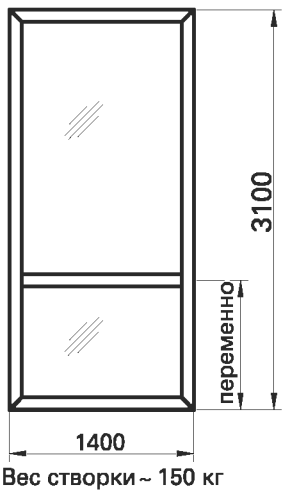

Вес створки ~ 150 кг

Стекло
С горизонтальным ригелем

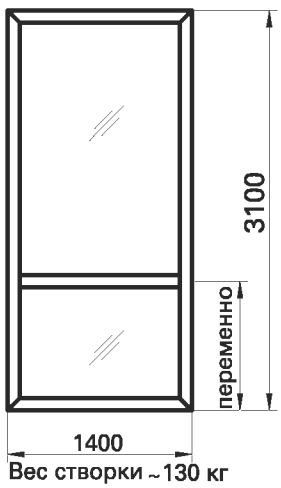

Вес створки ~130 кг

Стеклопакет
Без ригеля

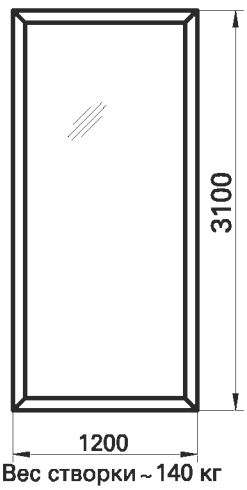

Вес створки ~ 140 кг

Стекло
Без ригеля

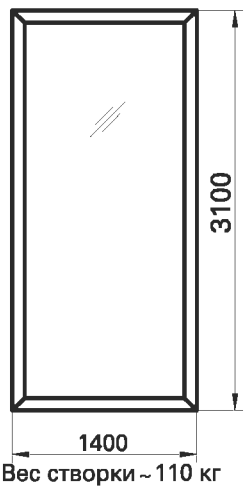

Вес створки ~ 110 кг

Таблица заполнений

ОКНА

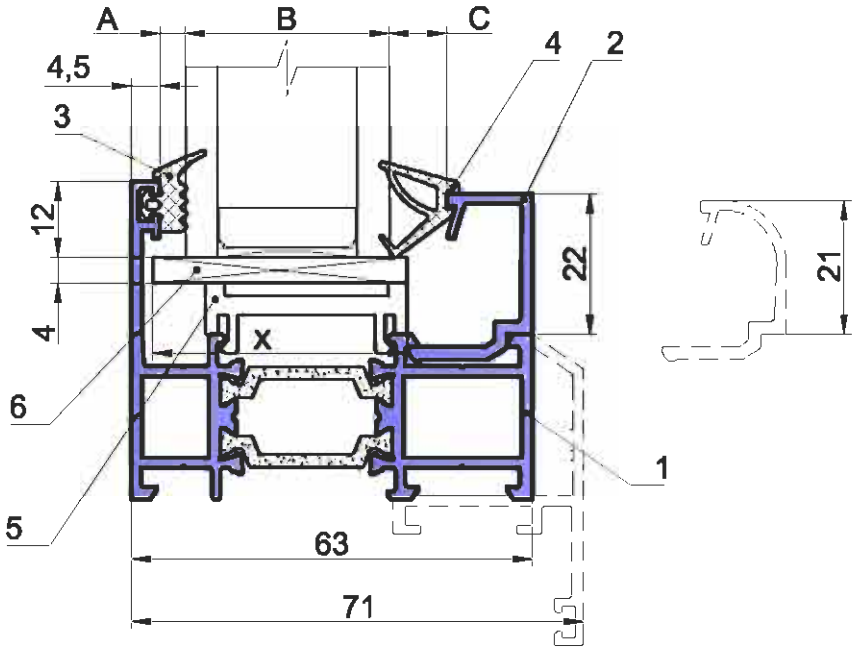

ДВЕРИ

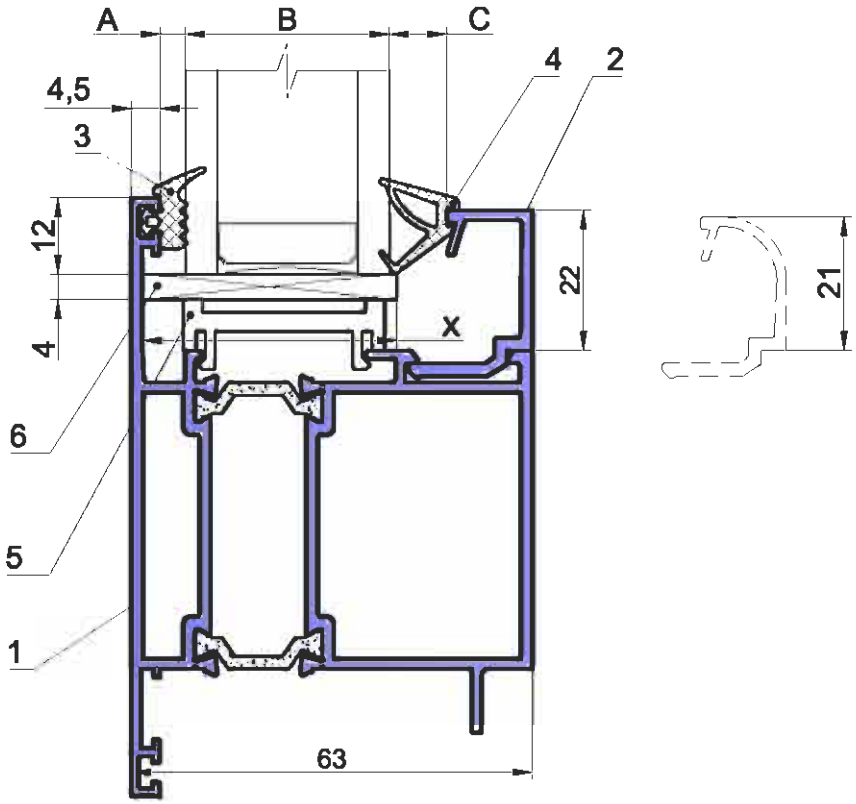

1. Профиль рамы или створки
2. Профиль штапика - выбирается по таблице
3. Уплотнение наружное - 03 30 21 или 03 30 23
4. Уплотнение внутреннее - выбирается по таблице
5. Опорная подкладка под стеклопакет - 03 61 02
6. Набор подкладок под стеклопакет (толщина 1-4 мм) - выбирается по таблице

Серия IW 63

INICIAL®

Таблица заполнений

Наружное уплотнение (A)	Толщина заполнения (B)	Внутреннее уплотнение (C)	Штапик	X (ширина подкладки)	Тип подкладки
03 30 21 4 03 30 23 4	2 - 3	03 30 20 8	03 01 07 43,5 03 01 15 43,5	24 мм	03 63 01 (24x4....1)
	4 - 5	03 30 19 6			
	6	03 30 18* 5			
	7	04 30 04 4			
03 30 21 4 03 30 23 4	8 - 9	03 30 20 8	03 01 06 37,5 03 01 14 37,5	24 мм	03 63 01 (24x4....1)
	10 - 11	03 30 19 6			
	12	03 30 18* 5			
	13	04 30 04 4			
03 30 21 4 03 30 23 4	14 - 15	03 30 20 8	03 01 05 31,5 03 01 13 31,5	24 мм	03 63 01 (24x4....1)
	16 - 17	03 30 19 6			
	18	03 30 18* 5			
	19	04 30 04 4			
03 30 21 4 03 30 23 4	20 - 21	03 30 20 8	03 01 04 25,5 03 01 12 25,5	32 мм	03 63 04 (32x4....1)
	22 - 23	03 30 19 6			
	24	03 30 18* 5			
	25	04 30 04 4			
03 30 21 4 03 30 23 4	26 - 27	03 30 20 8	03 01 03 19,5 03 01 11 19,5	36 мм	03 63 05 (36x4....1)
	28 - 29	03 30 19 6			
	30	03 30 18* 5			
	31	04 30 04 4			
03 30 21 4 03 30 23 4	32 - 33	03 30 20 8	03 01 02 13,5 03 01 10 13,5	40 мм	03 63 06 (40x4....1)
	34 - 35	03 30 19 6			
	36	03 30 18* 5			
	37	04 30 04 4			
03 30 21 4 03 30 23 4	38 - 39	03 30 20 8	03 01 01 7,5	50 мм	03 63 07 (50x4....1)
	40 - 41	03 30 19 6			
	42	03 30 18* 5			
	43	04 30 04 4			

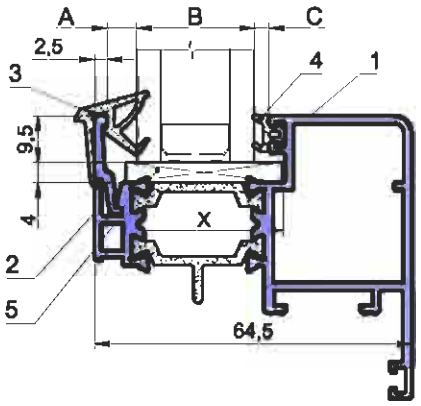

1. Профиль створки - 03 09 16
2. Профиль штапика - 03 01 09
3. Уплотнение наружное - 03 30 12
4. Уплотнение внутреннее - выбирается по таблице
5. Набор подкладок под стеклопакет 03 63 04 (32x4....1)

Наружное уплотнение (A)	Толщина заполнения (B)	Внутреннее уплотнение (C)	Штапик	X (ширина подкладки)	Тип подкладки
03 30 12 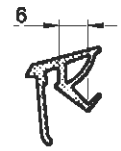	18 - 19	14 30 04	03 01 09 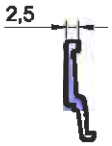	32 мм	03 63 04 (32x4....1)
	20 - 21	14 30 03			
	22 - 23	14 30 02			
	24 - 25	14 30 01			

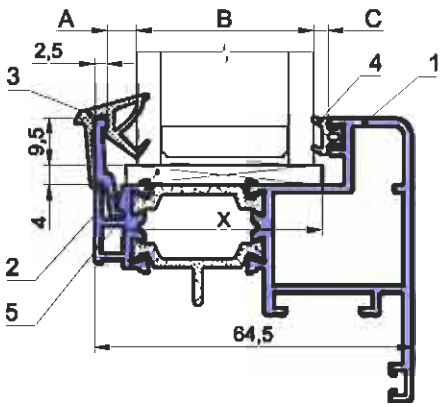

1. Профиль створки - 03 09 17
2. Профиль штапика - 03 01 09
3. Уплотнение наружное - 03 30 12
4. Уплотнение внутреннее - выбирается по таблице
5. Набор подкладок под стеклопакет 03 63 06 (40x4....1)

Наружное уплотнение (A)	Толщина заполнения (B)	Внутреннее уплотнение (C)	Штапик	X (ширина подкладки)	Тип подкладки
03 30 12 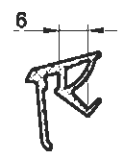	30 - 31	14 30 04	03 01 09 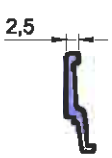	40 мм	03 63 06 (40x4....1)
	32 - 33	14 30 03 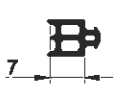			
	34 - 35	14 30 02			
	36 - 37	14 30 02			

Типовые сечения окон.

IW 63 i1
(R₀ 0.44-0.55 м² °C/Вт)

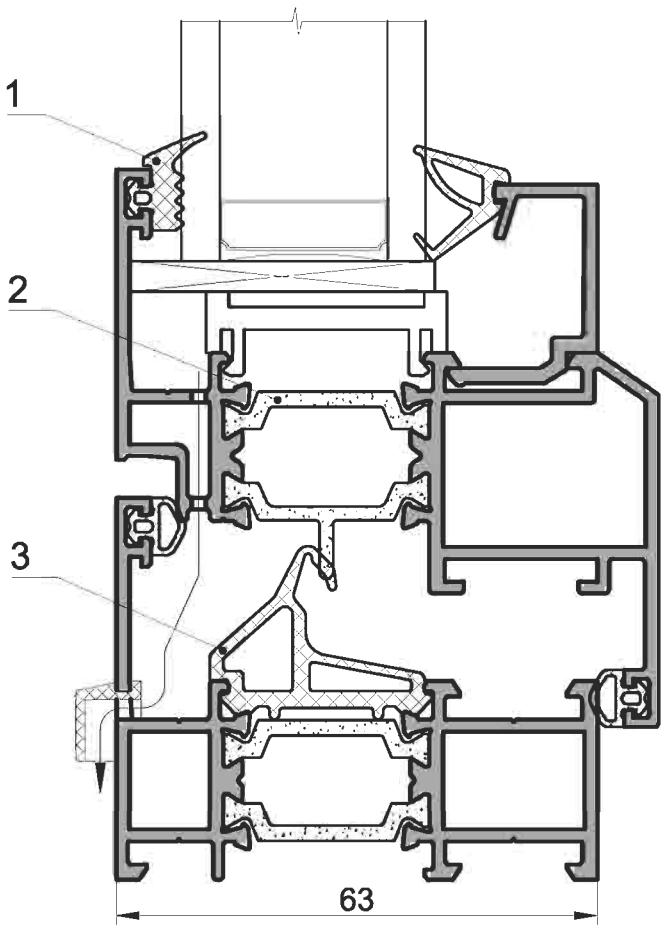

1.Уплотнение стеклопакета наружное монолитное - 03 30 21или 03 30 23
2.Термомост 27 мм
3.Уплотнение центральное монолитное - 03 30 15

Серия IW 63

Типовые сечения окон

INICIAL®

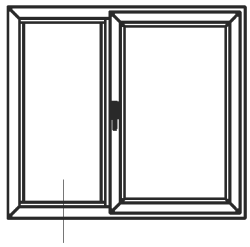

Глухое окно

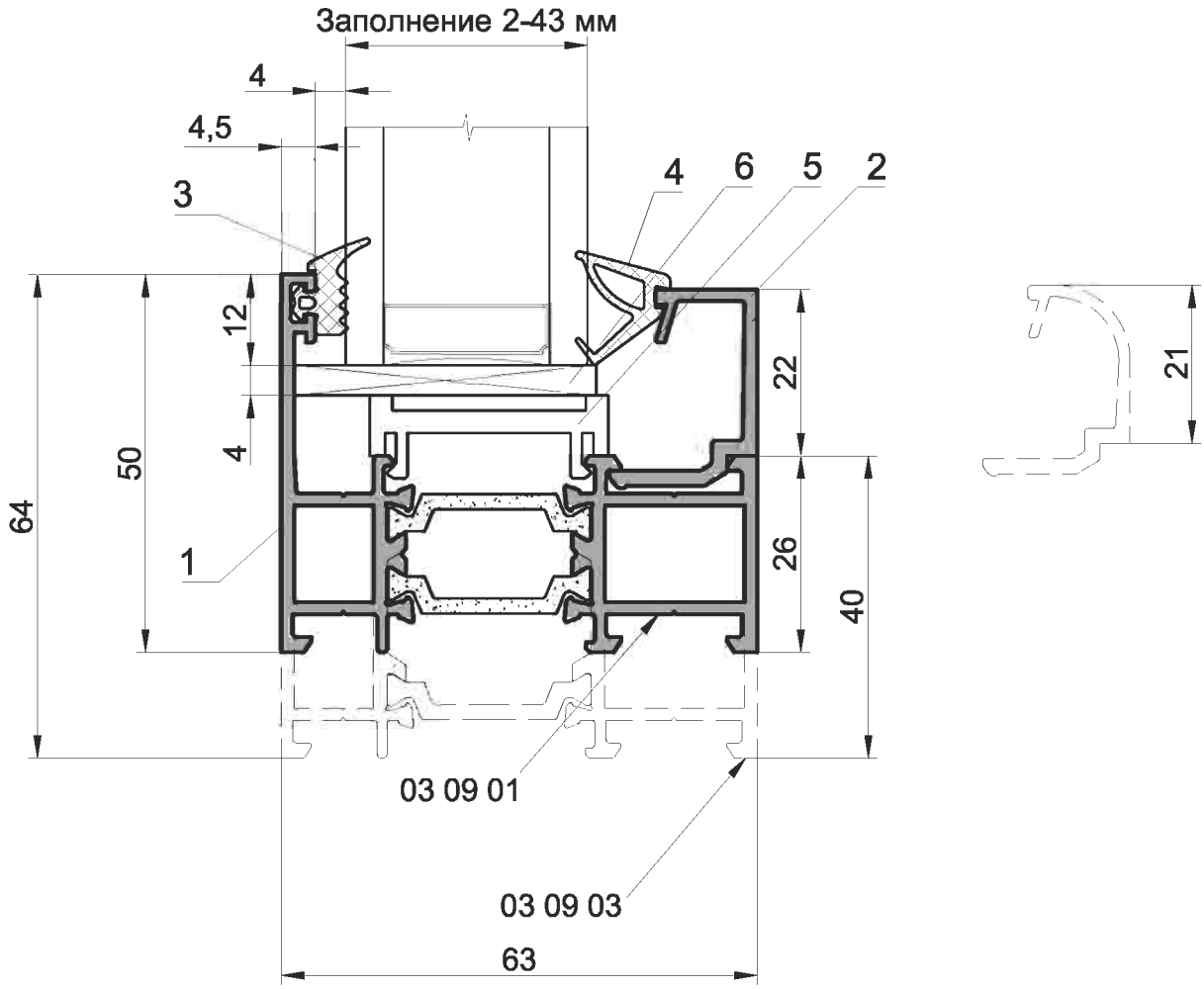

1. Профиль рамы - 03 09 01, 03 09 03
2.*Профиль штапика
3. Уплотнение наружное - 03 30 21 или 03 30 23
4.*Уплотнение внутреннее
5. Опорная подкладка под стеклопакет - 03 61 02
6.*Набор подкладок под стеклопакет (толщина 1-4 мм)

* Подбор элементов см. "Таблица заполнений".

Глухое окно

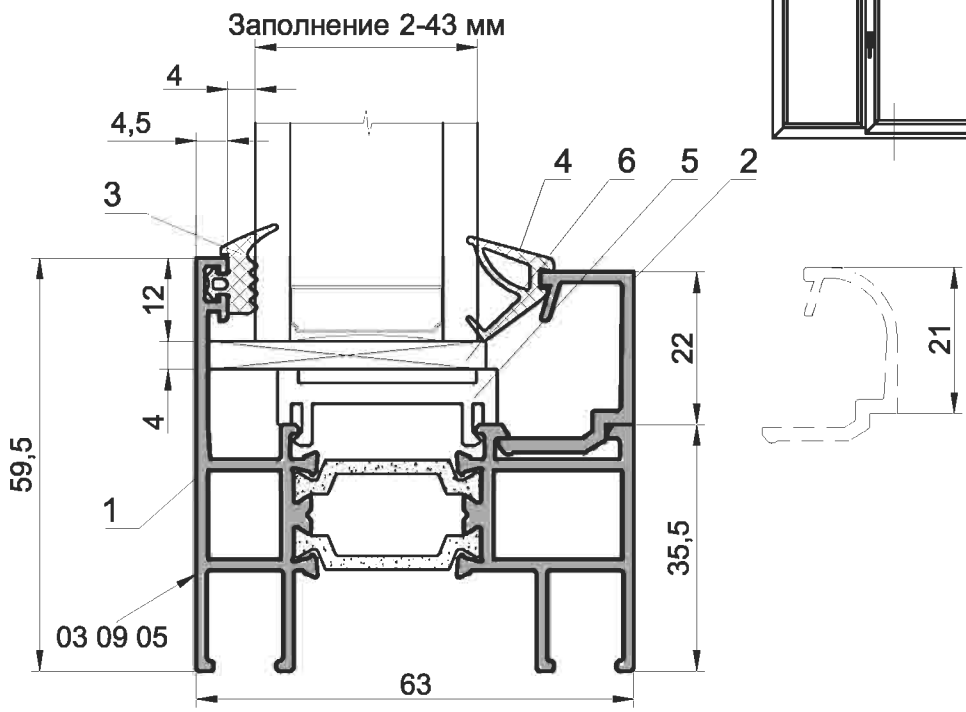

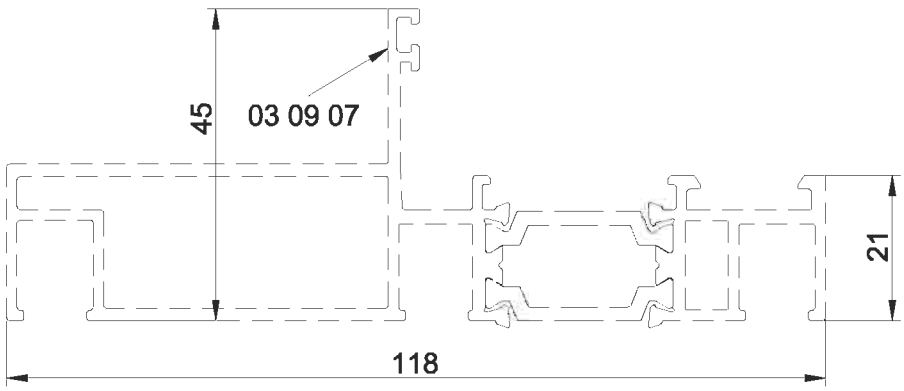

1. Профиль рамы - 03 09 05, 03 09 07
2.*Профиль штапика
3. Уплотнение наружное - 03 30 21 или 03 30 23
4.*Уплотнение внутреннее
5. Опорная подкладка под стеклопакет - 03 61 02
6.*Набор подкладок под стеклопакет (толщина 1-4 мм)

* Подбор элементов см. "Таблица заполнений".

Серия IW 63

Типовые сечения окон

INICIAL®

Глухое окно

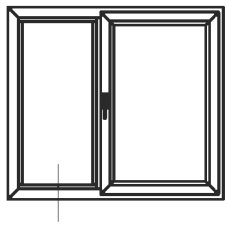

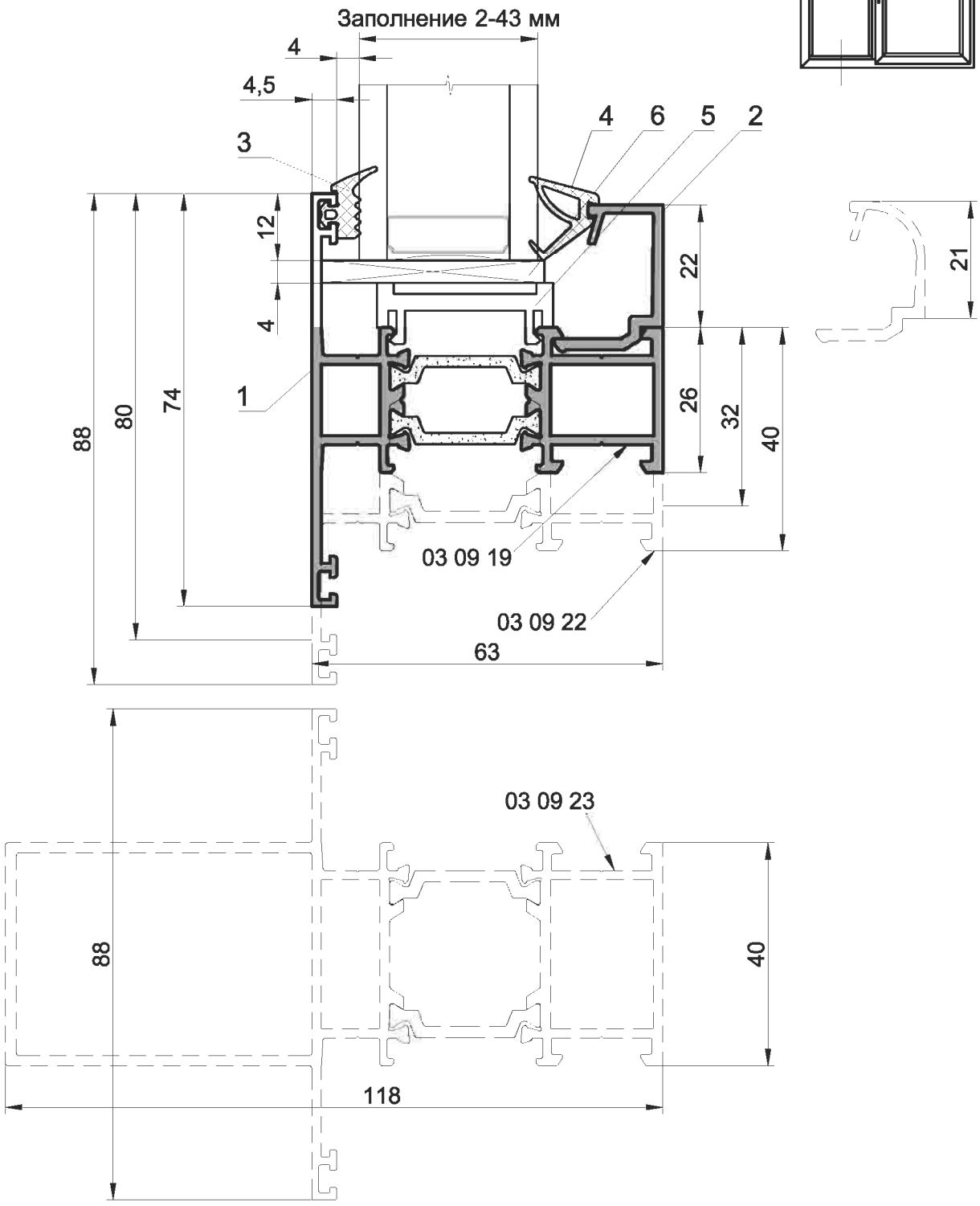

1. Профиль рамы - 03 09 19, 03 09 22, 03 09 23
2.*Профиль штапика
3. Уплотнение наружное - 03 30 21 или 03 30 23
4.*Уплотнение внутреннее
5. Опорная подкладка под стеклопакет - 03 61 02
6.*Набор подкладок под стеклопакет (толщина 1-4 мм)

* Подбор элементов см. "Таблица заполнений".

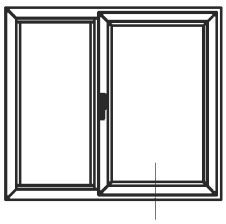

Створка

	профиль створки		
	03 09 14	03 09 15	03 09 18
В, мм	38	46	31
Г, мм	49	57	44

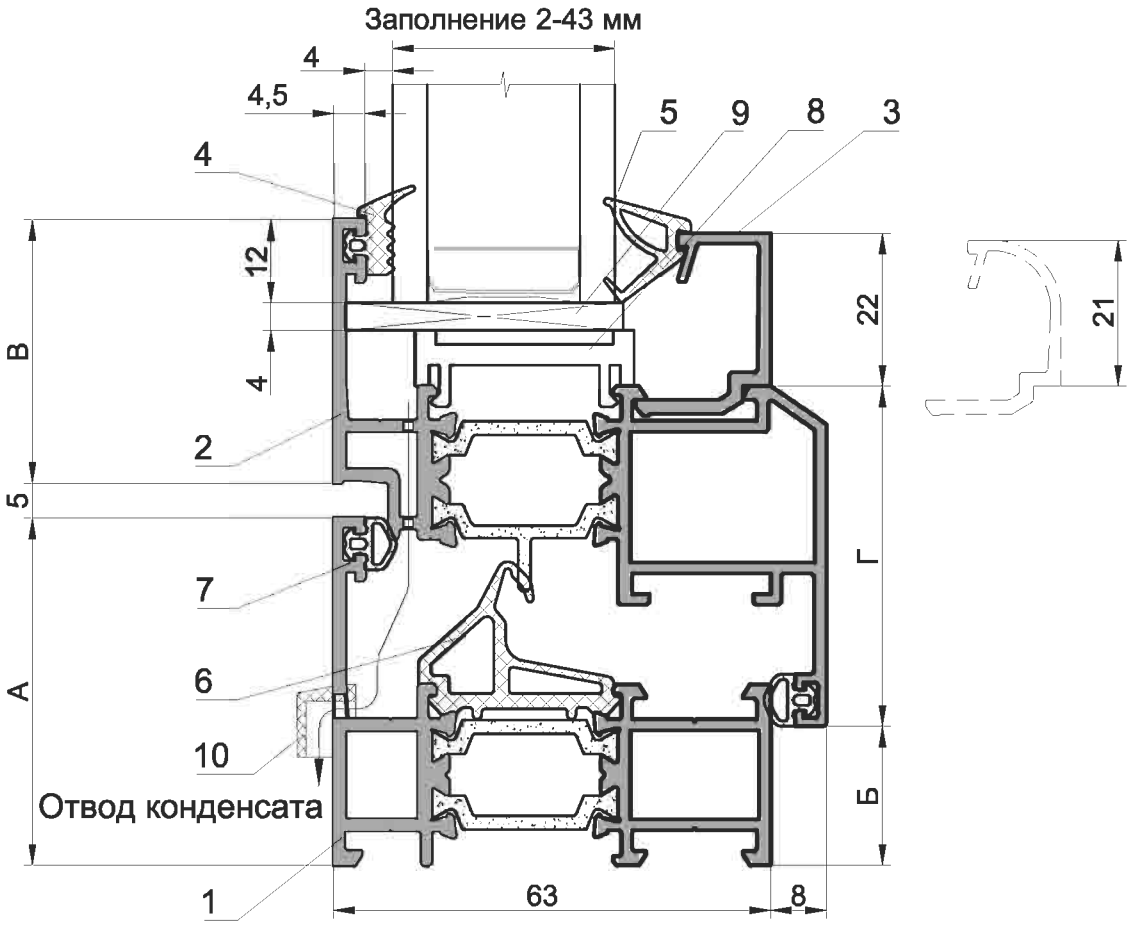

1. Профиль рамы - 03 09 01, 03 09 03, 03 09 05, 03 09 07, 03 09 19, 03 09 22, 03 09 23
2. Профиль створки - 03 09 14, 03 09 15
3.*Профиль штапика
4. Уплотнение наружное - 03 30 21 или 03 30 23
5.*Уплотнение внутреннее
6. Уплотнение центральное - 03 30 15
7. Уплотнение створки - 03 30 02
8. Опорная подкладка под стеклопакет - 03 61 02
9.*Набор подкладок под стеклопакет (толщина 1-4 мм)
10. Крышка - 03 62 08

	профиль рамы									
	03 09 01	03 09 02	03 09 03	03 09 05	03 09 06	03 09 07	03 09 19	03 09 21	03 09 22	03 09 23
А, мм	50	56	64	59,5	45	45	74	80	88	88
Б, мм	20	26	34	29,5	15	15	20	26	34	34

* Подбор элементов см. "Таблица заполнений".

Серия IW 63

INICIAL®

Типовые сечения окон

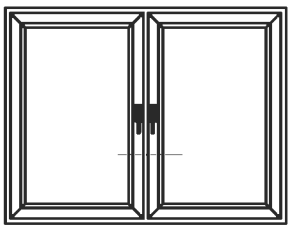

Импост

	профиль створки		
	03 09 14	03 09 15	03 09 18
В, мм	38	46	31
Г, мм	49	57	44

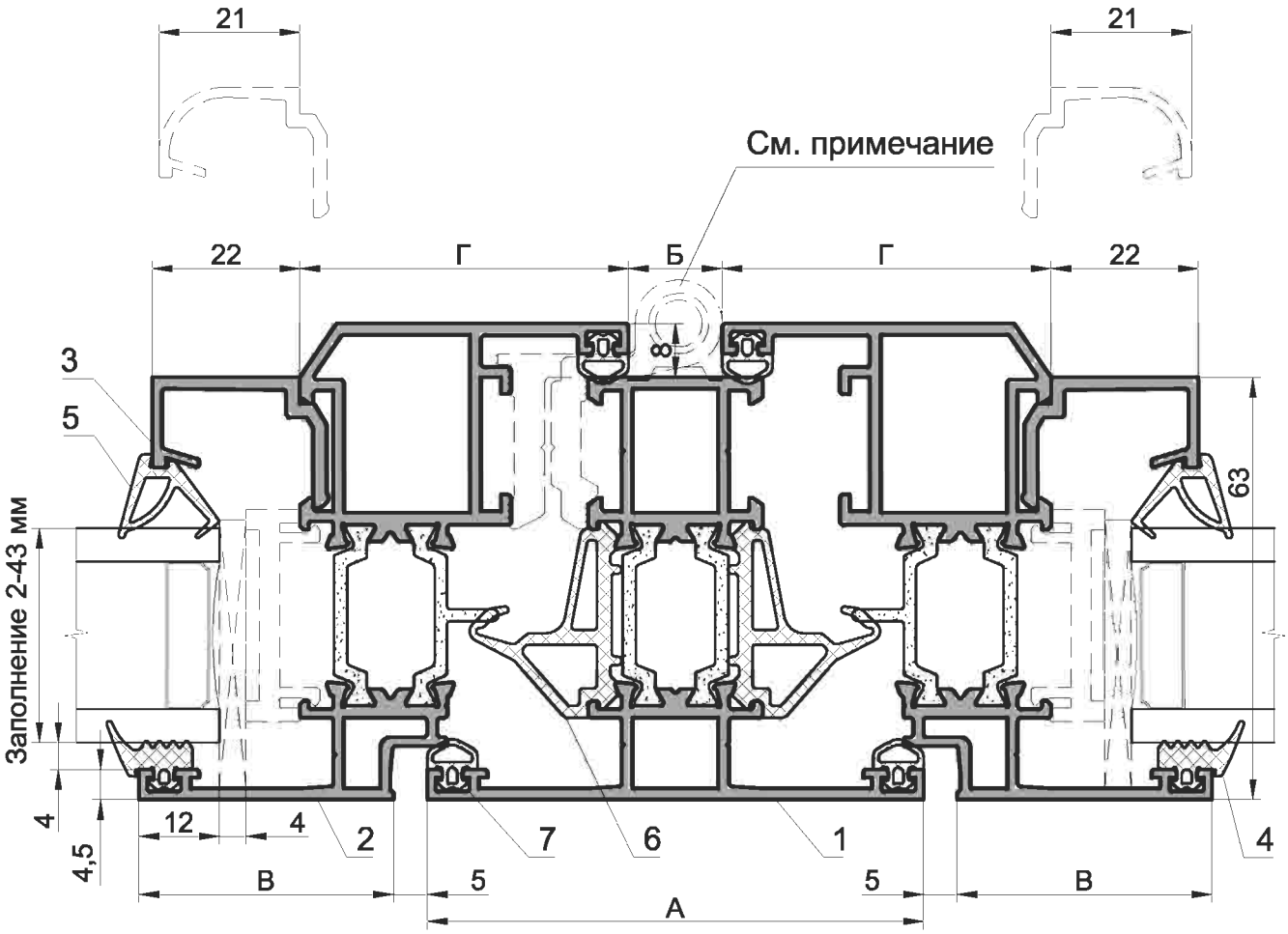

1. Профиль импоста - 03 09 19, 03 09 22,
03 09 23, 03 09 29, 03 09 31, 03 09 32
2. Профиль створки - 03 09 14, 03 09 15
3.*Профиль штапика
4. Уплотнение наружное - 03 30 21 или 03 30 23
5.*Уплотнение внутреннее
6. Уплотнение центральное - 03 30 15
7. Уплотнение створки - 03 30 02

	профиль импоста				
	03 09 19	03 09 22	03 09 23	03 09 29	03 09 32
А, мм	74	88	88	74	88
Б, мм	14	28	28	14	28

Примечание: В случае установки петель на узкий импост - 03 09 19, 03 09 29 и примыкания к нему двух створок, устанавливать только скрытые петли (обычные петли не использовать).

* Подбор элементов см. "Таблица заполнений".

Встраивание окна в фасад

Типовые сечения окон

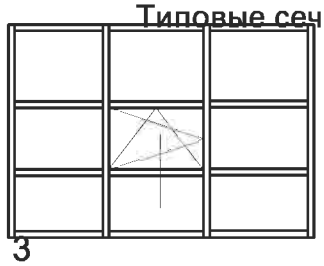

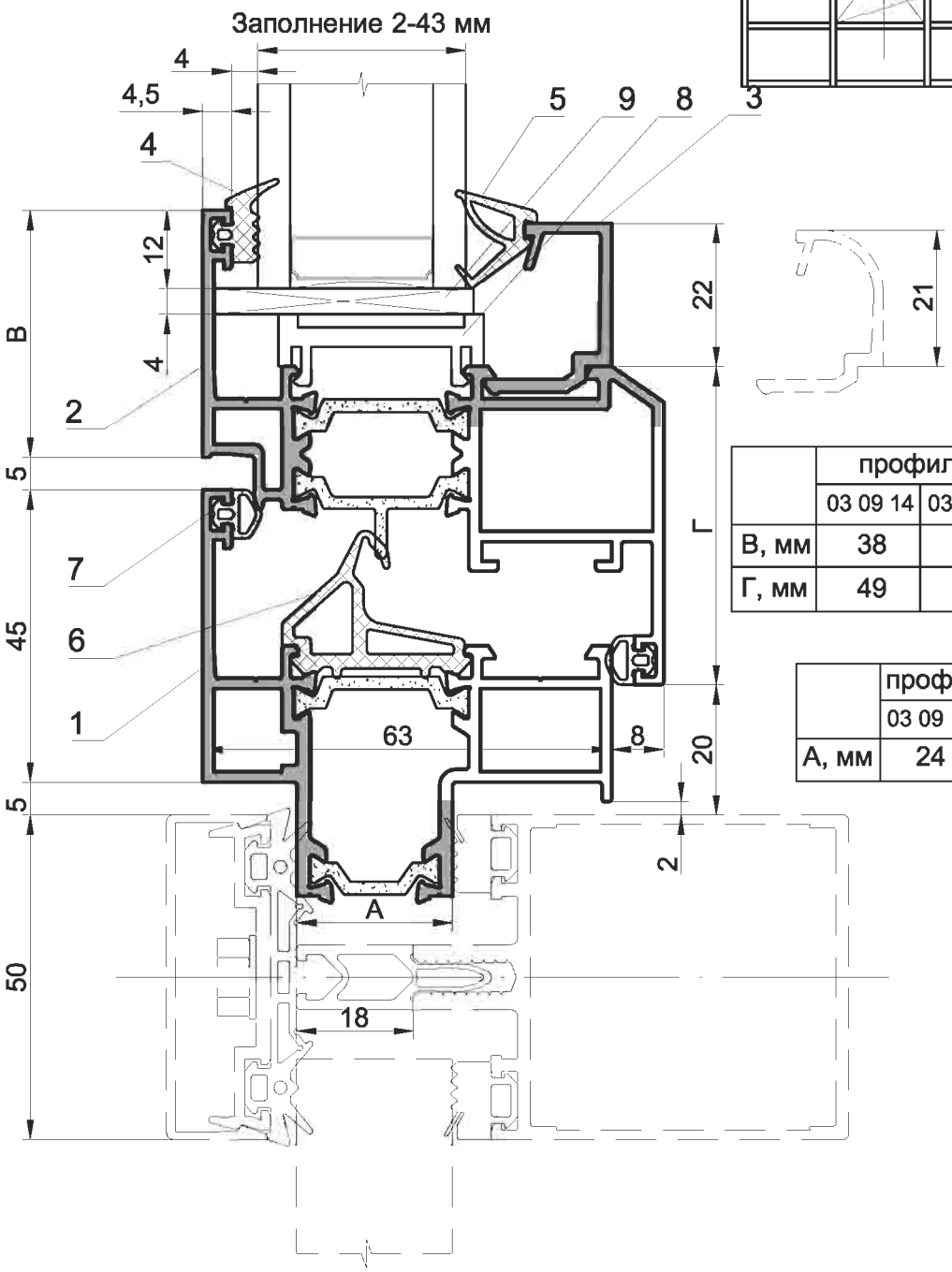

	профиль створки		
	03 09 14	03 09 15	03 09 18
B, мм	38	46	31
Г, мм	49	57	44

	профиль рамы	
	03 09 12	03 09 33
A, мм	24	31

1. Профиль рамы - 03 09 12, 03 09 33
2. Профиль створки - 03 09 14, 03 09 15
3.*Профиль штапика
4. Уплотнение наружное - 03 30 21 или 03 30 23
5.*Уплотнение внутреннее
6. Уплотнение центральное - 03 30 15
7. Уплотнение створки - 03 30 02
8. Опорная подкладка под стеклопакет - 03 61 02
9.*Набор подкладок под стеклопакет (толщина 1-4 мм)

* Подбор элементов см. "Таблица заполнений".

Серия IW 63

Типовые сечения окон

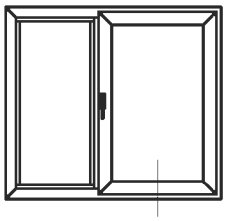

Скрытая створка

	профиль створки	
	03 09 16	03 09 17
A, мм	29	17
B, мм	16-23	28-35

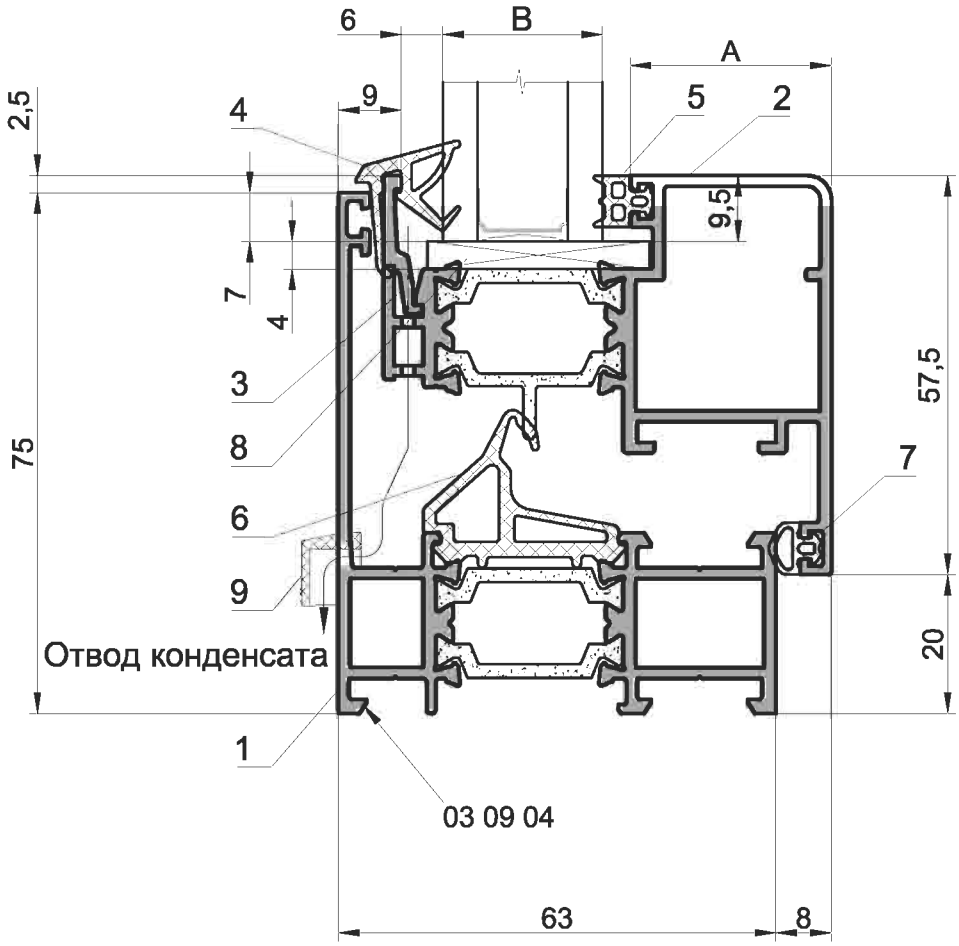

1. Профиль рамы - 03 09 04
2. Профиль створки - 03 09 16, 03 09 17
3. Профиль штапика - 03 01 09
4. Уплотнение наружное - 03 30 12
5. *Уплотнение внутреннее
6. Уплотнение центральное - 03 30 15
7. Уплотнение створки - 03 30 02
8. *Набор подкладок под стеклопакет (толщина 1-4 мм)
9. Крышка - 03 62 08

* Подбор элементов см. "Таблица заполнений".

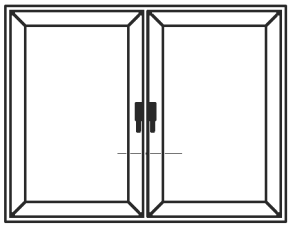

Скрытая створка
импост

	профиль створки	
	03 09 16	03 09 17
A, мм	29	17
B, мм	16-23	28-35

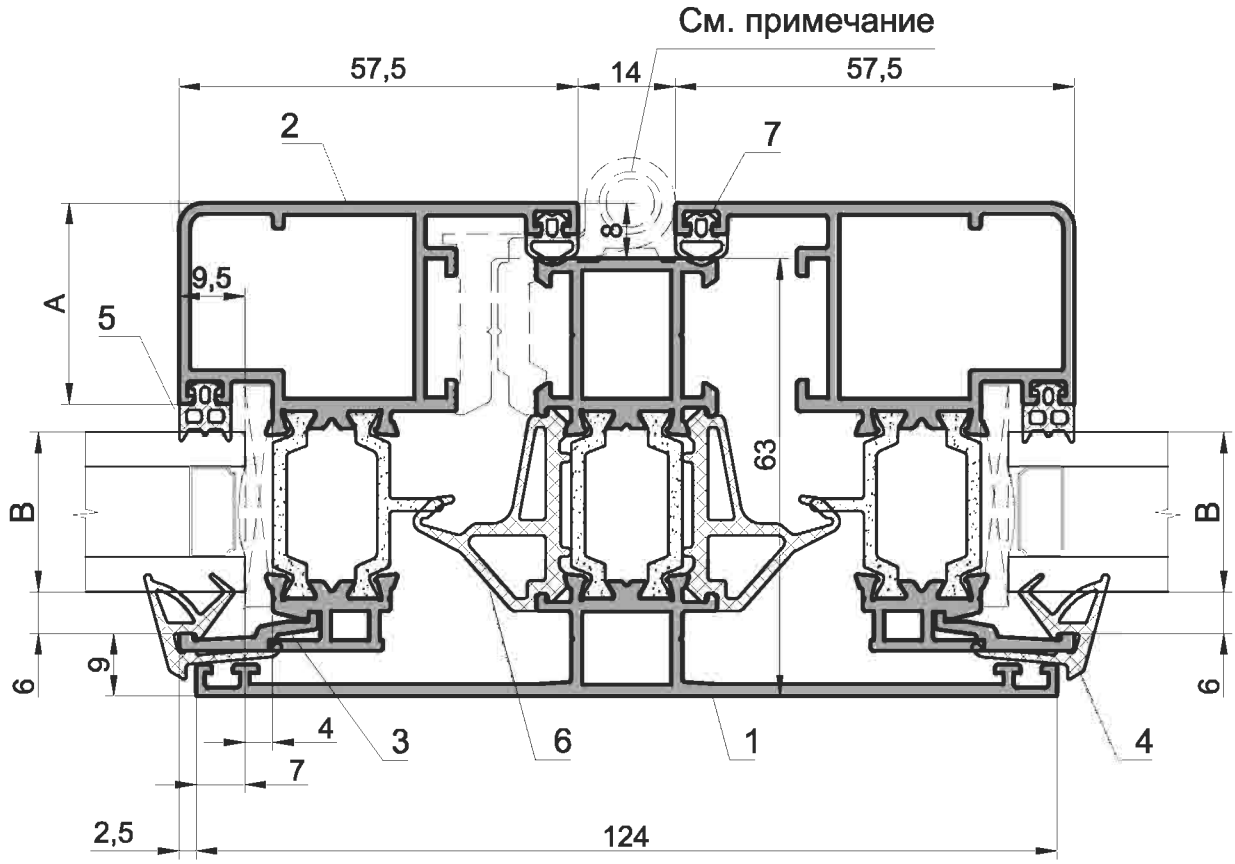

1. Профиль импоста - 03 09 24
2. Профиль створки - 03 09 16, 03 09 17
3. Профиль штапика - 03 01 09
4. Уплотнение наружное - 03 30 12
5.*Уплотнение внутреннее
6. Уплотнение центральное - 03 30 15
7. Уплотнение створки - 03 30 02

Примечание: В случае установки петель на импост и примыкания к нему двух створок, устанавливать только скрытые петли (обычные петли не использовать).

* Подбор элементов см. "Таблица заполнений".

Серия IW 63

Типовые сечения окон

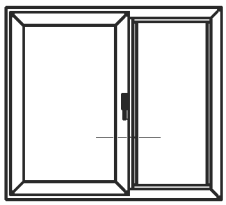

Скрытая створка
импост

	профиль створки	
	03 09 16	03 09 17
A, мм	29	17
B, мм	16-23	28-35

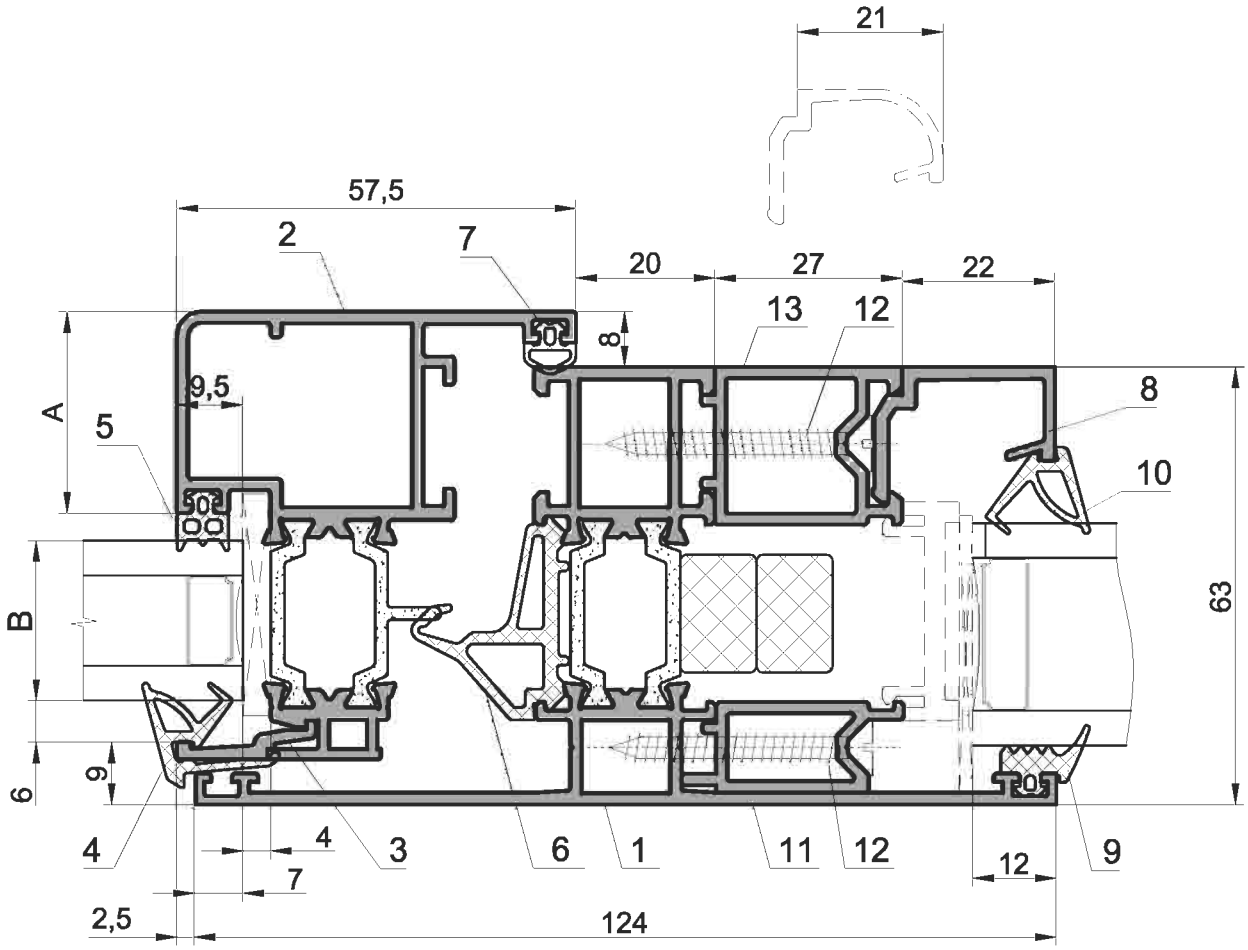

1. Профиль импоста - 03 09 24
2. Профиль створки - 03 09 16, 03 09 17
3. Профиль штапика - 03 01 09
4. Уплотнение наружное - 03 30 12
5.*Уплотнение внутреннее
6. Уплотнение центральное - 03 30 15
7. Уплотнение створки - 03 30 02
8.*Профиль штапика
9. Уплотнение наружное - 03 30 21 или 03 30 23
10.*Уплотнение внутреннее
11. Профиль доборный - 03 04 05
12. Винт 99 01 21 (ВС 1-4,2х38)
13. Профиль доборный - 03 04 06

* Подбор элементов см. "Таблица заполнений".

Встраивание окна со скрытой створкой в фасад

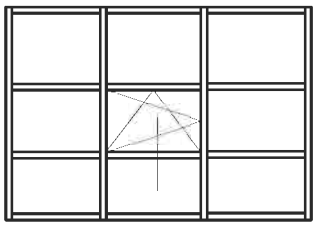

	профиль створки	
	03 09 16	03 09 17
A, мм	29	17
B, мм	16-23	28-35

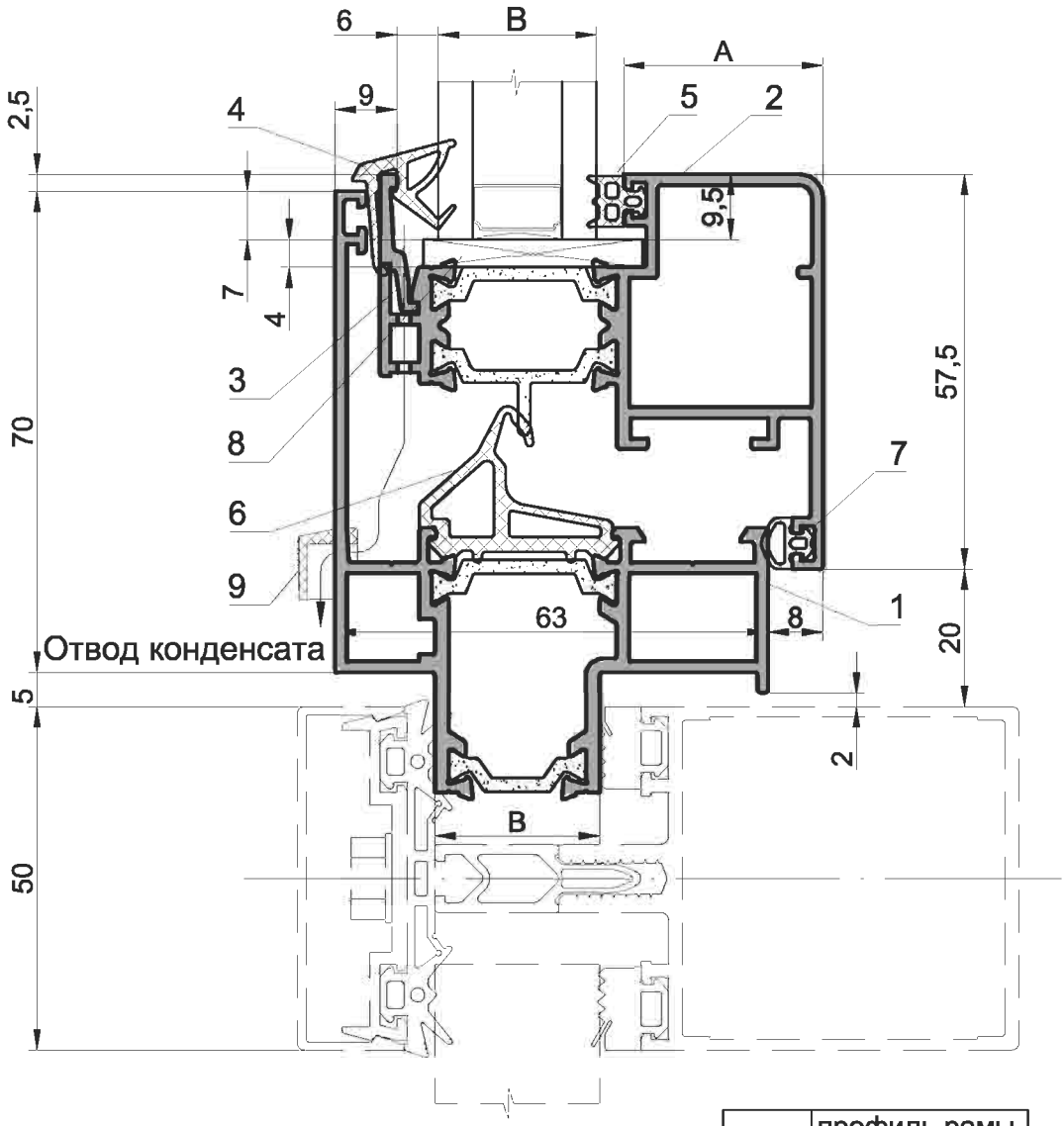

	профиль рамы	
	03 09 13	03 09 34
B, мм	24	31

1. Профиль рамы - 03 09 13, 03 09 34
2. Профиль створки - 03 09 16, 03 09 17
3. Профиль штапика - 03 01 09
4. Уплотнение наружное - 03 30 12
5. *Уплотнение внутреннее
6. Уплотнение центральное - 03 30 15
7. Уплотнение створки - 03 30 02
8. *Набор подкладок под стеклопакет (толщина 1-4 мм)
9. Крышка - 03 62 08

* Подбор элементов см. "Таблица заполнений".

Серия IW 63

Типовые сечения окон

INICIAL®

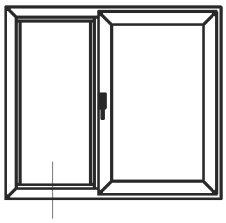

Глухая часть окна со скрытой створкой

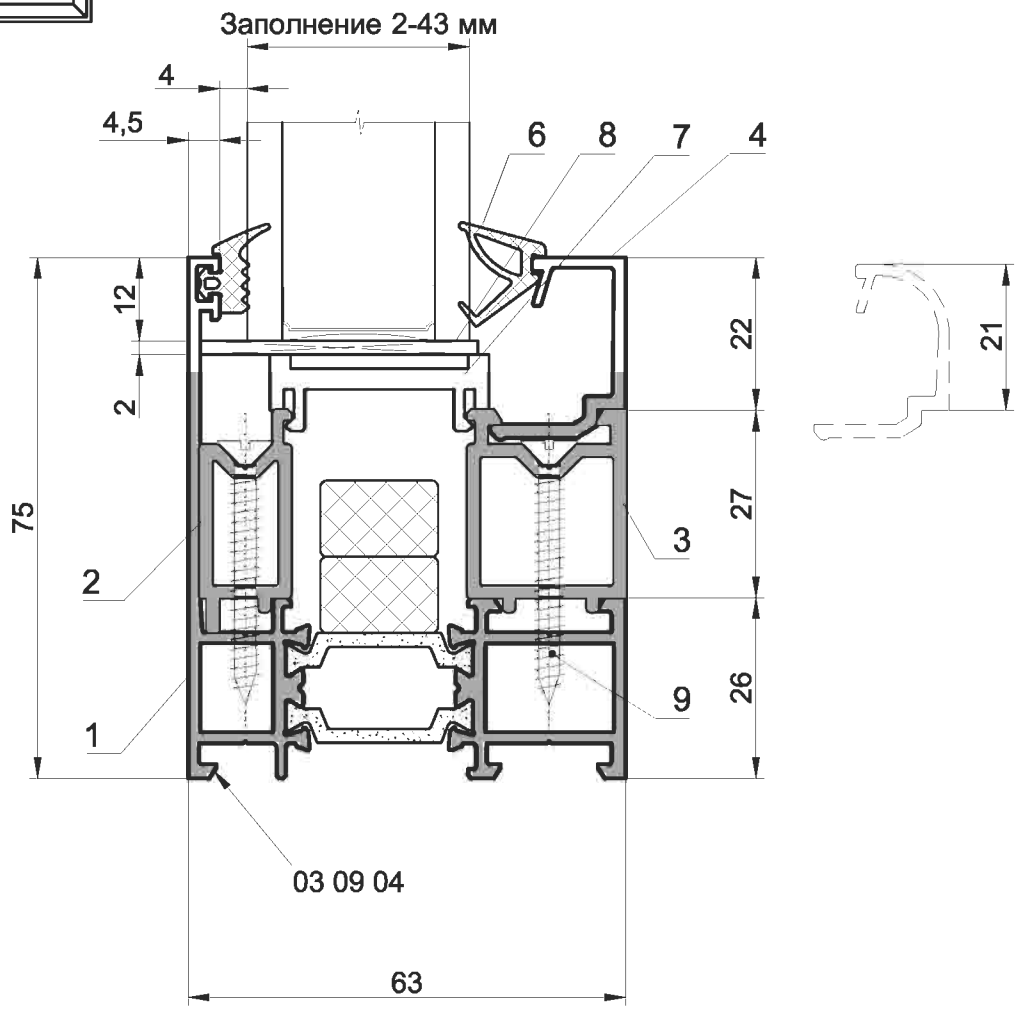

1. Профиль рамы - 03 09 04
2. Профиль доборный - 03 04 05
3. Профиль доборный - 03 04 06
4.*Профиль штапика
5. Уплотнение наружное - 03 30 21 или 03 30 23
6.*Уплотнение внутреннее
7. Опорная подкладка под стеклопакет - 03 61 02
8.*Набор подкладок под стеклопакет (толщина 1-2 мм)
9. Винт 99 01 21 (ВС 1-4,2х38)

* Подбор элементов см. "Таблица заполнений".

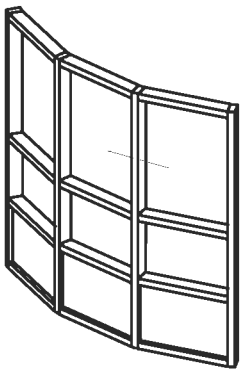

Соединение окон
с поворотом

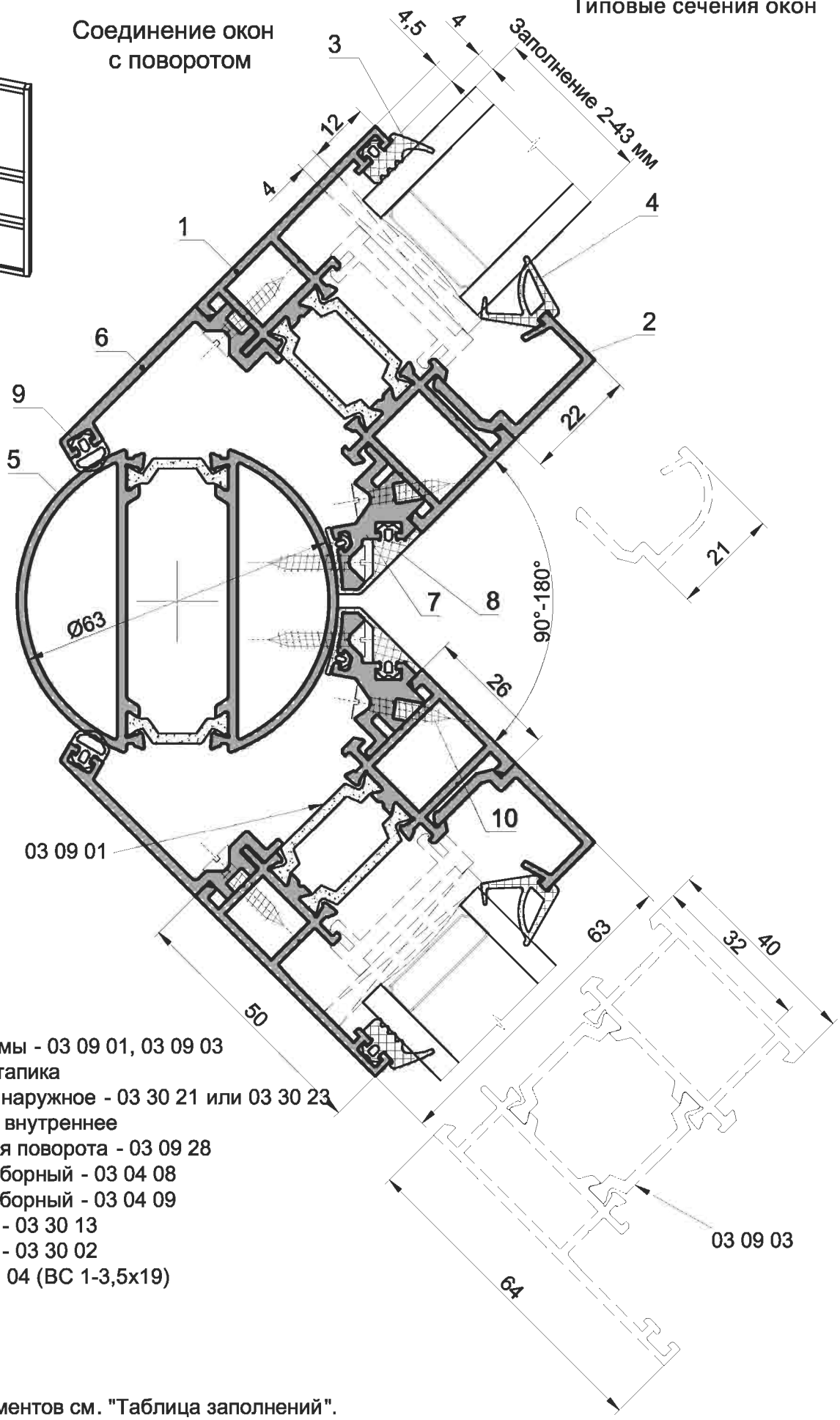

1. Профиль рамы - 03 09 01, 03 09 03
2.*Профиль штапика
3. Уплотнение наружное - 03 30 21 или 03 30 23
4.*Уплотнение внутреннее
5. Профиль для поворота - 03 09 28
6. Профиль доборный - 03 04 08
7. Профиль доборный - 03 04 09
8. Уплотнение - 03 30 13
9. Уплотнение - 03 30 02
10. Винт 99 01 04 (ВС 1-3,5х19)

* Подбор элементов см. "Таблица заполнений".

Серия IW 63

Типовые сечения окон

Соединение окон
с поворотом

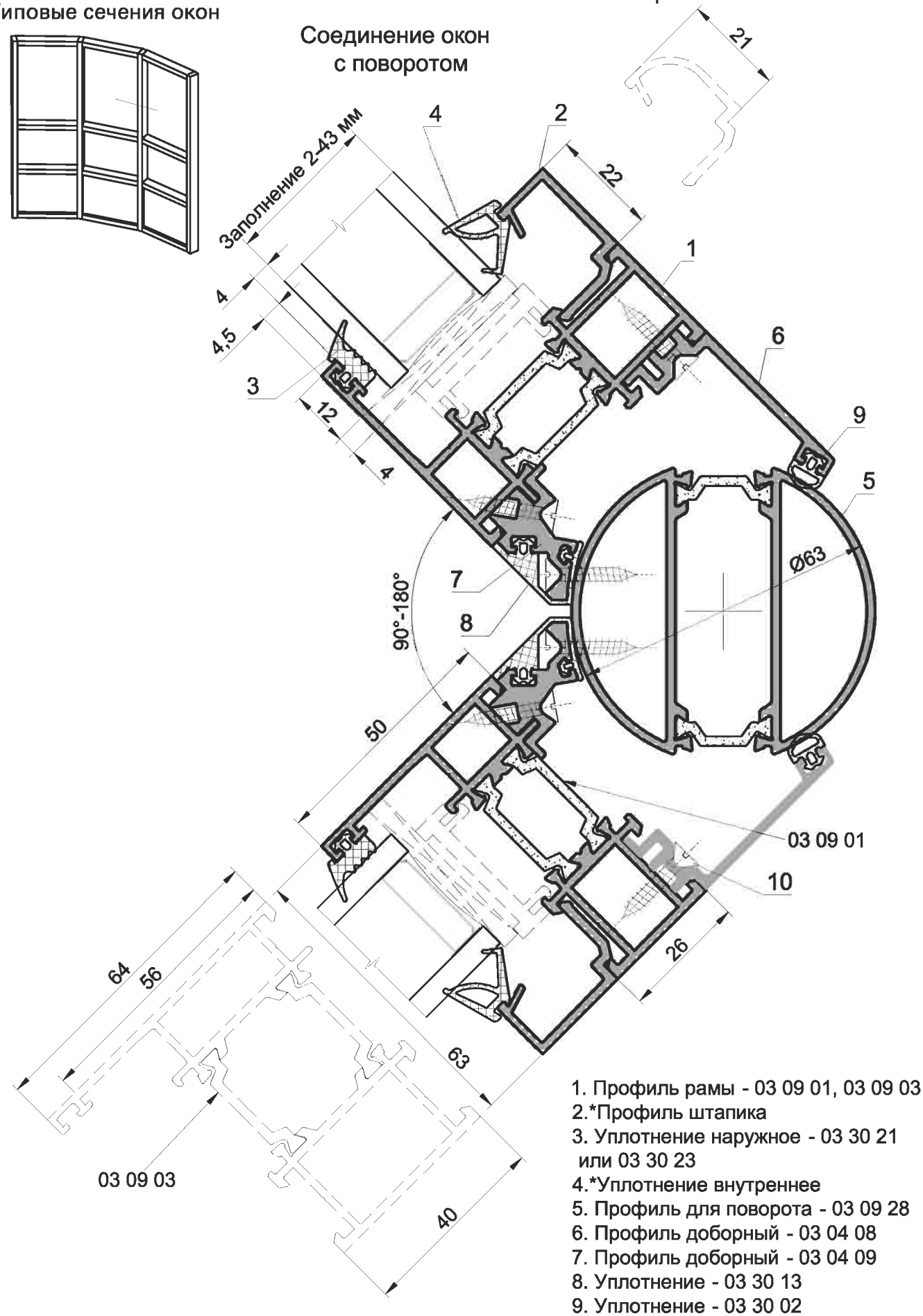

1. Профиль рамы - 03 09 01, 03 09 03
2.*Профиль штапика
3. Уплотнение наружное - 03 30 21
 или 03 30 23
4.*Уплотнение внутреннее
5. Профиль для поворота - 03 09 28
6. Профиль доборный - 03 04 08
7. Профиль доборный - 03 04 09
8. Уплотнение - 03 30 13
9. Уплотнение - 03 30 02
10. Винт 99 01 04 (ВС 1-3,5х19)

* Подбор элементов см. "Таблица заполнений".

Термозазор

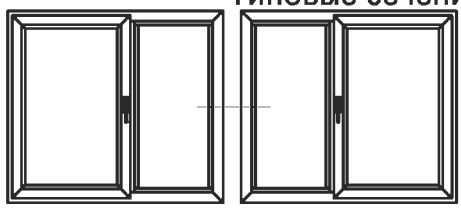

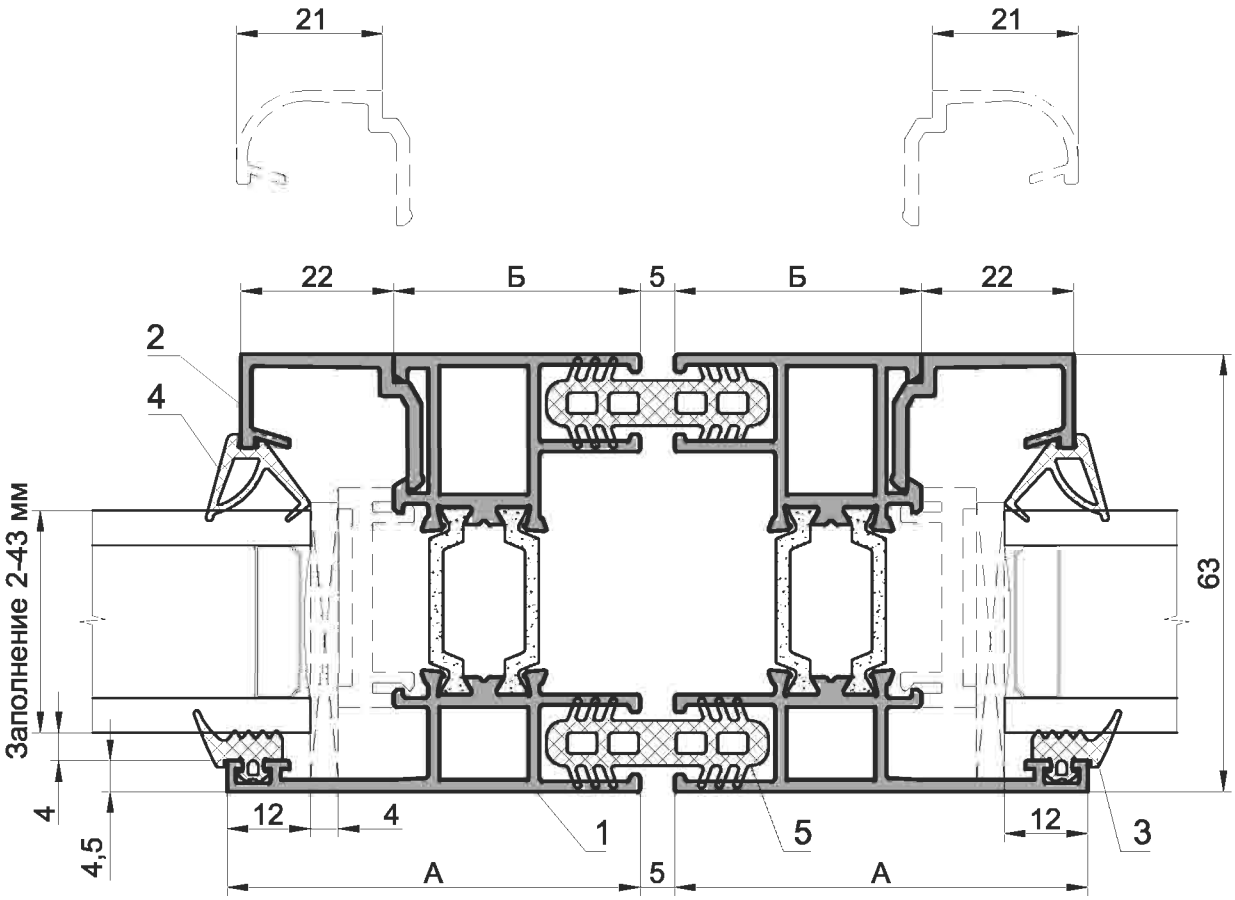

	профиль рамы	
	03 09 05	03 09 07
А, мм	59,5	45
Б, мм	35,5	21

1. Профиль рамы - 03 09 05, 03 09 07
2.*Профиль штапика
3. Уплотнение наружное - 03 30 21 или 03 30 23
4.*Уплотнение внутреннее
5. Уплотнение для термозазора - 03 30 07

* Подбор элементов см. "Таблица заполнений".

Серия IW 63

Типовые сечения окон

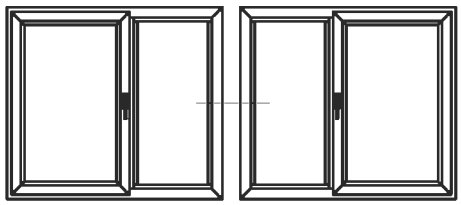

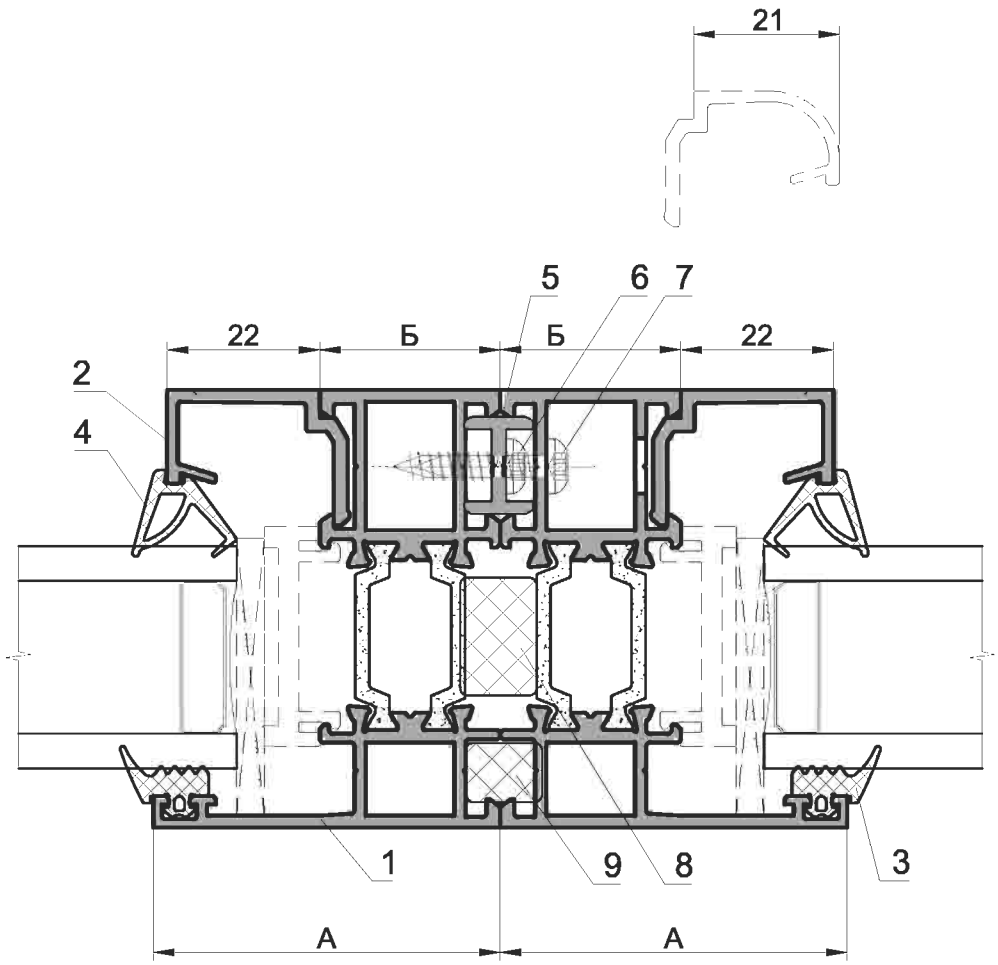

	профиль рамы		
	03 09 01	03 09 03	03 09 04
А, мм	50	64	75
Б, мм	26	40	26

1. Профиль рамы - 03 09 01, 03 09 03, 03 09 04
2.*Профиль штапика
3. Уплотнение наружное - 03 30 21 или 03 30 23
4.*Уплотнение внутреннее
5. Соединительные профиль 13 04 23
6. Винт 99 02 10 (ВС 3-4,2х16)
7. Винт 99 02 11 (ВС 3-4,2х19)
8. Уплотнитель 03 40 02
9. Уплотнитель 03 40 04

* Подбор элементов см. "Таблица заполнений".

Типовые сечения дверей серии IW63.

Дверь одностворчатая с открыванием наружу

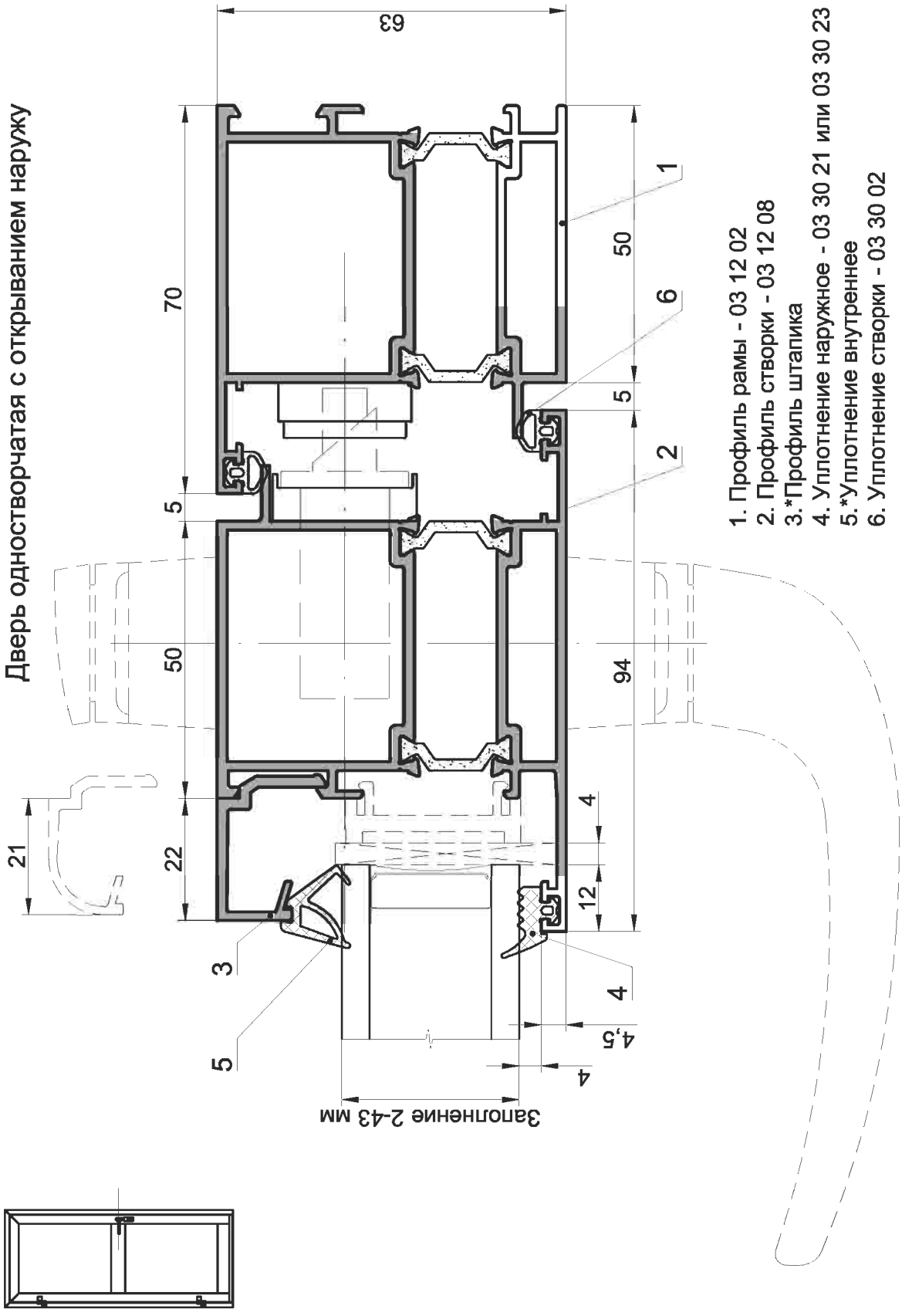

1. Профиль рамы - 03 12 02
2. Профиль створки - 03 12 08
3. *Профиль штапика
4. Уплотнение наружное - 03 30 21 или 03 30 23
5. *Уплотнение внутреннее
6. Уплотнение створки - 03 30 02

* Подбор элементов см. "Таблица заполнений".

Серия IW 63

Типовые сечения дверей

INICIAL®

Дверь двухстворчатая с открыванием наружу

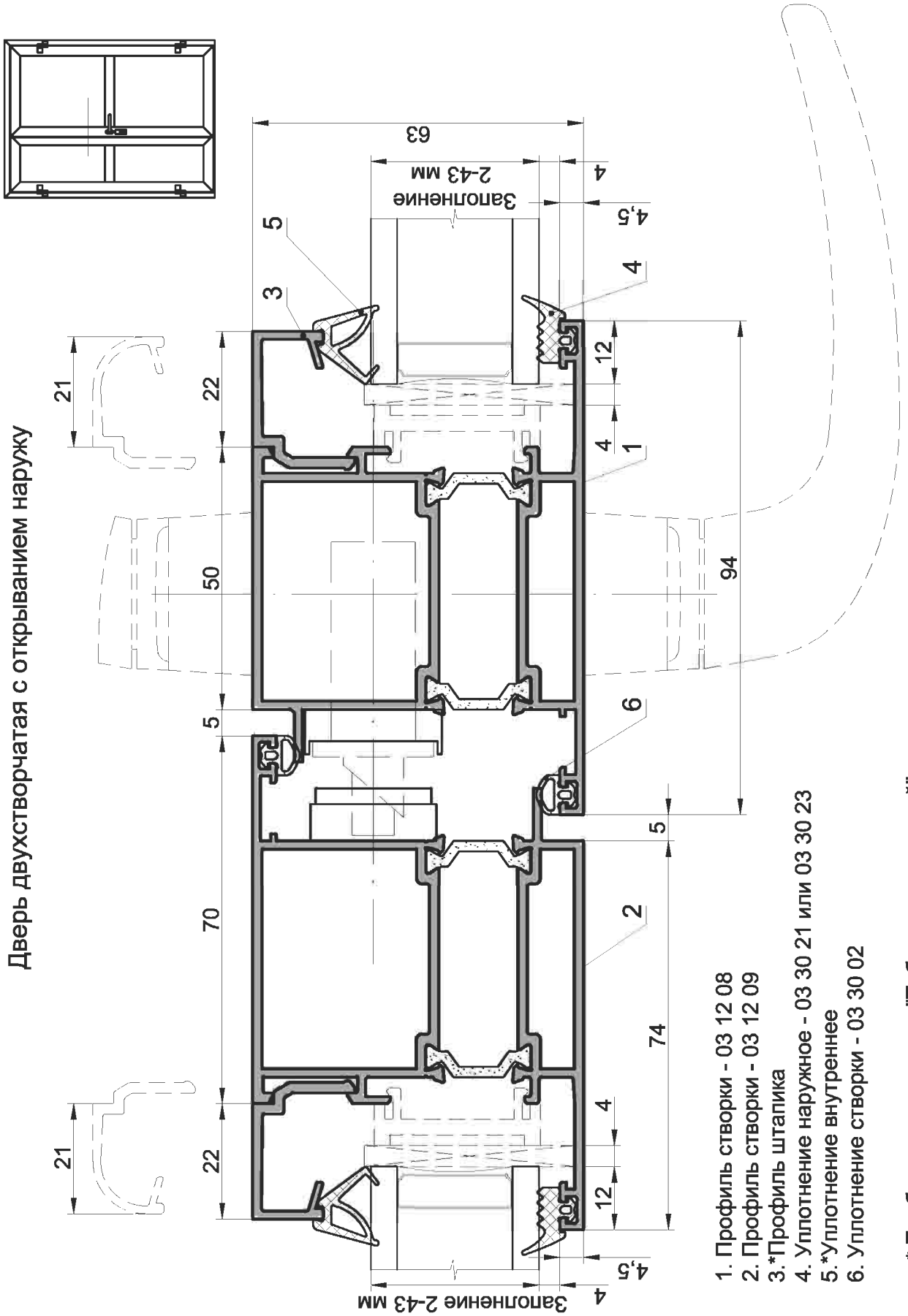

1. Профиль створки - 03 12 08
2. Профиль створки - 03 12 09
3. *Профиль штапика
4. Уплотнение наружное - 03 30 21 или 03 30 23
5. *Уплотнение внутреннее
6. Уплотнение створки - 03 30 02

* Подбор элементов см. "Таблица заполнений".

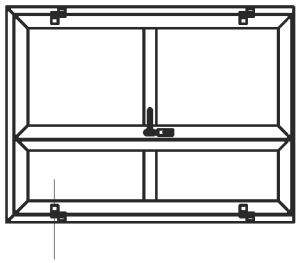

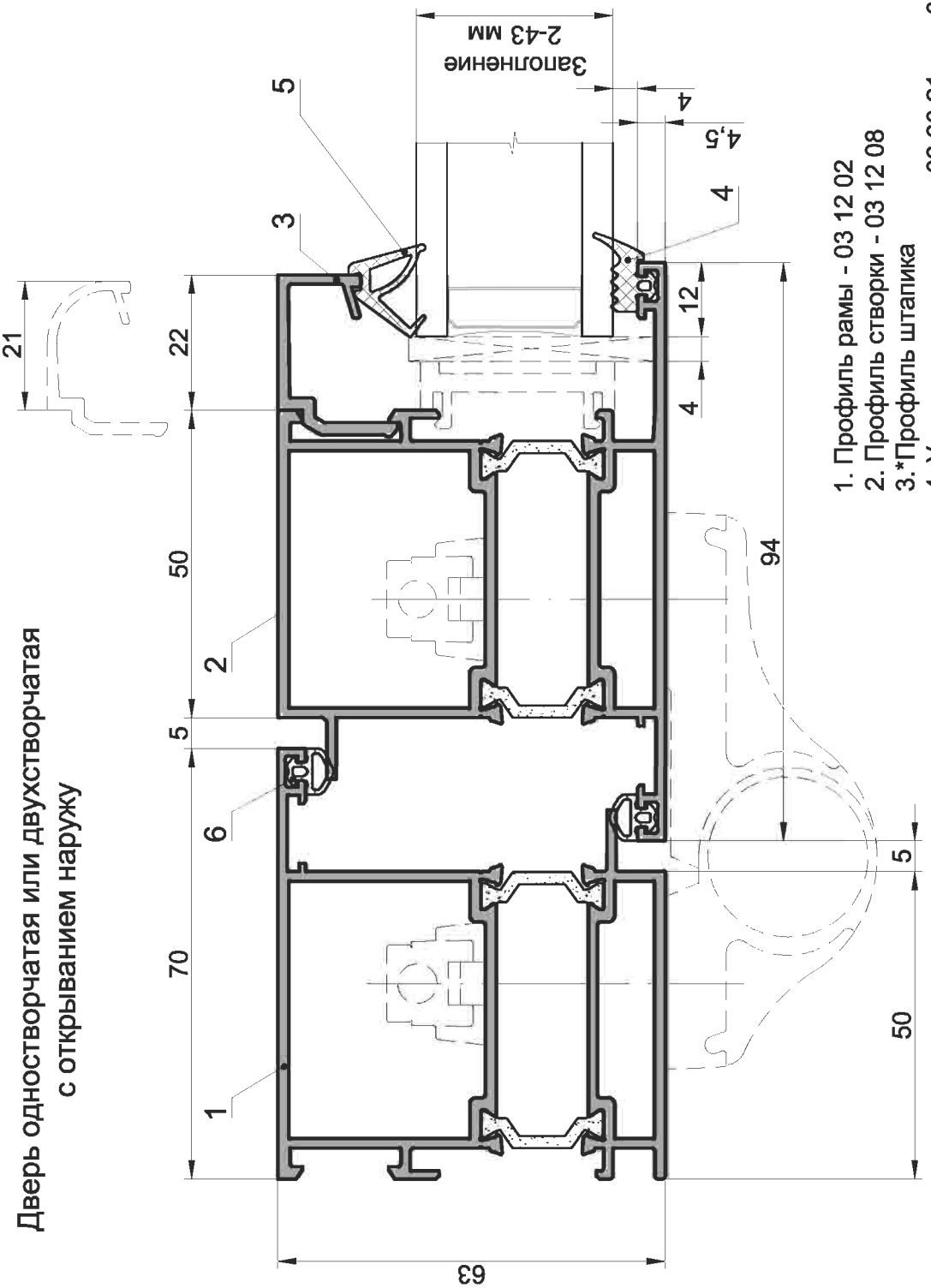

Дверь одностворчатая или двухстворчатая
с открыванием наружу

1. Профиль рамы - 03 12 02
2. Профиль створки - 03 12 08
3. *Профиль штапика
4. Уплотнение наружное - 03 30 21 или 03 30 23
5. *Уплотнение внутреннее
6. Уплотнение створки - 03 30 02

* Подбор элементов см. "Таблица заполнений".

Серия IW 63

Типовые сечения дверей

INICIAL®

Дверь одностворчатая с открыванием внутрь

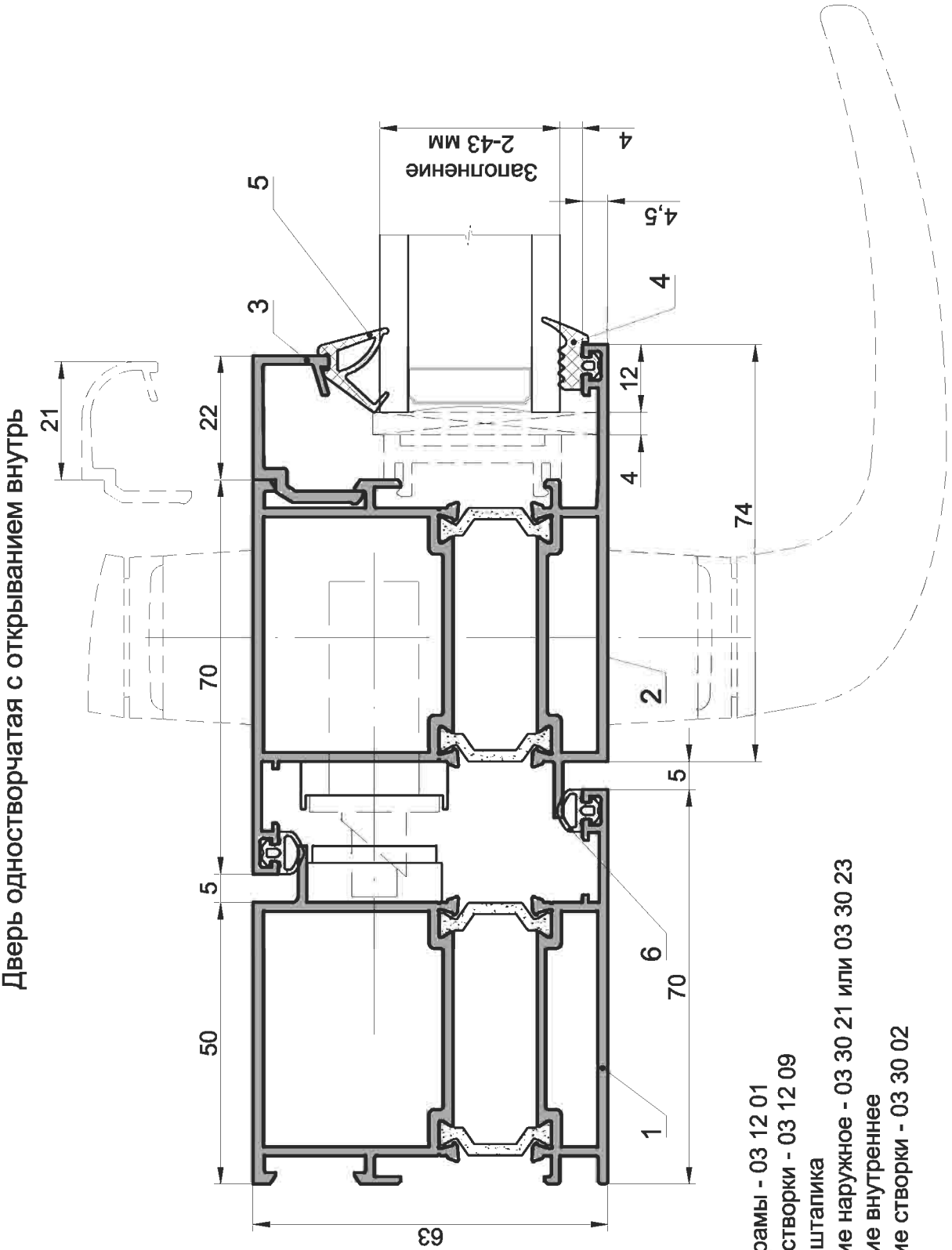

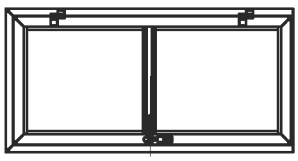

1. Профиль рамы - 03 12 01
2. Профиль створки - 03 12 09
3. *Профиль штапика
4. Уплотнение наружное - 03 30 21 или 03 30 23
5. *Уплотнение внутреннее
6. Уплотнение створки - 03 30 02

* Подбор элементов см. "Таблица заполнений".

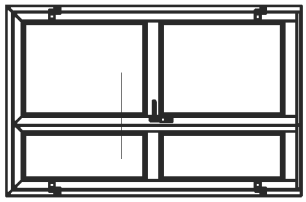

Дверь двухстворчатая с открыванием внутрь

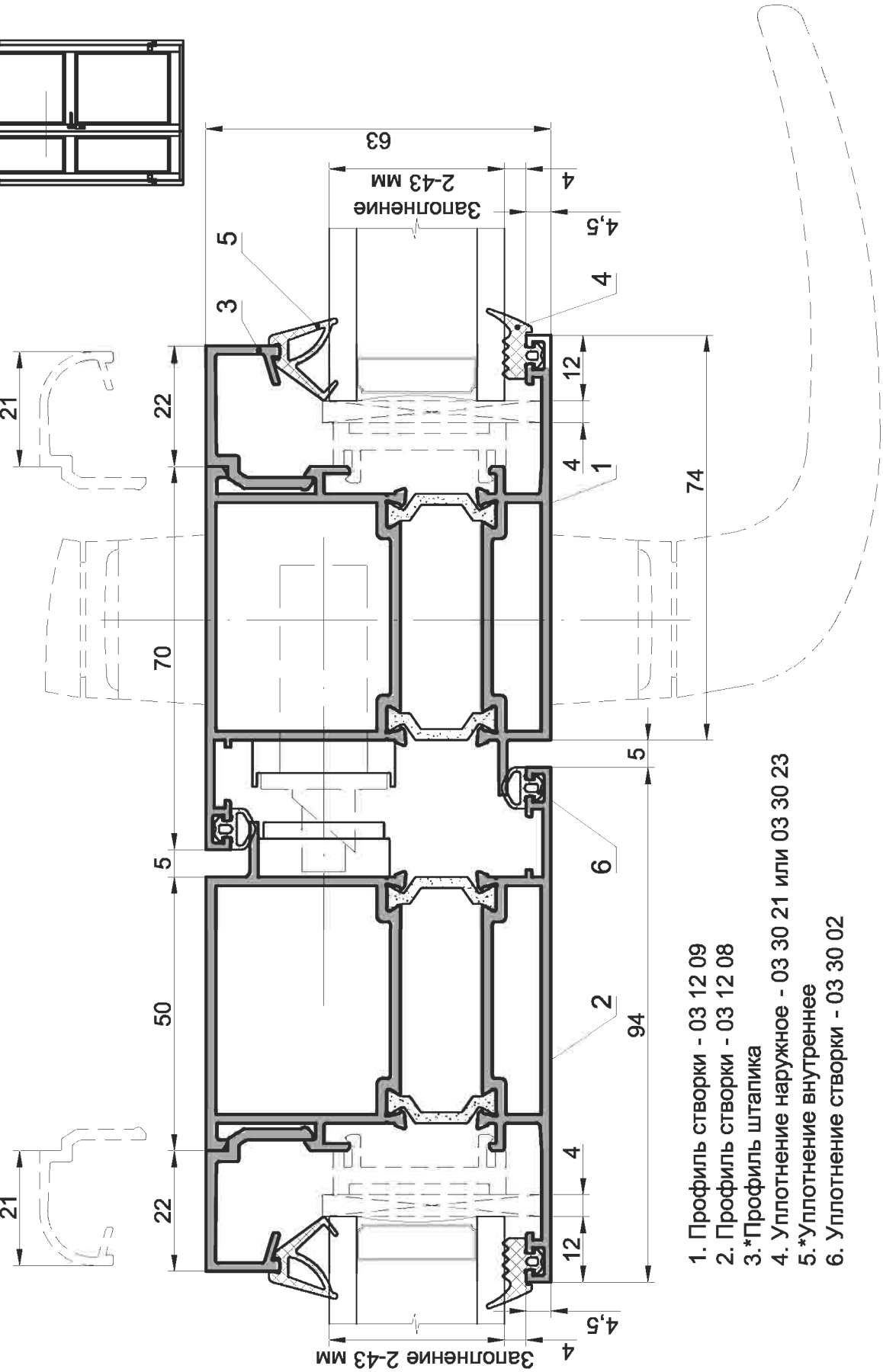

1. Профиль створки - 03 12 09
2. Профиль створки - 03 12 08
3. *Профиль штапика
4. Уплотнение наружное - 03 30 21 или 03 30 23
5. *Уплотнение внутреннее
6. Уплотнение створки - 03 30 02

* Подбор элементов см. "Таблица заполнений".

Серия IW 63

Типовые сечения дверей

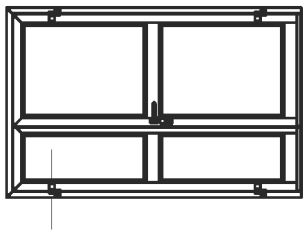

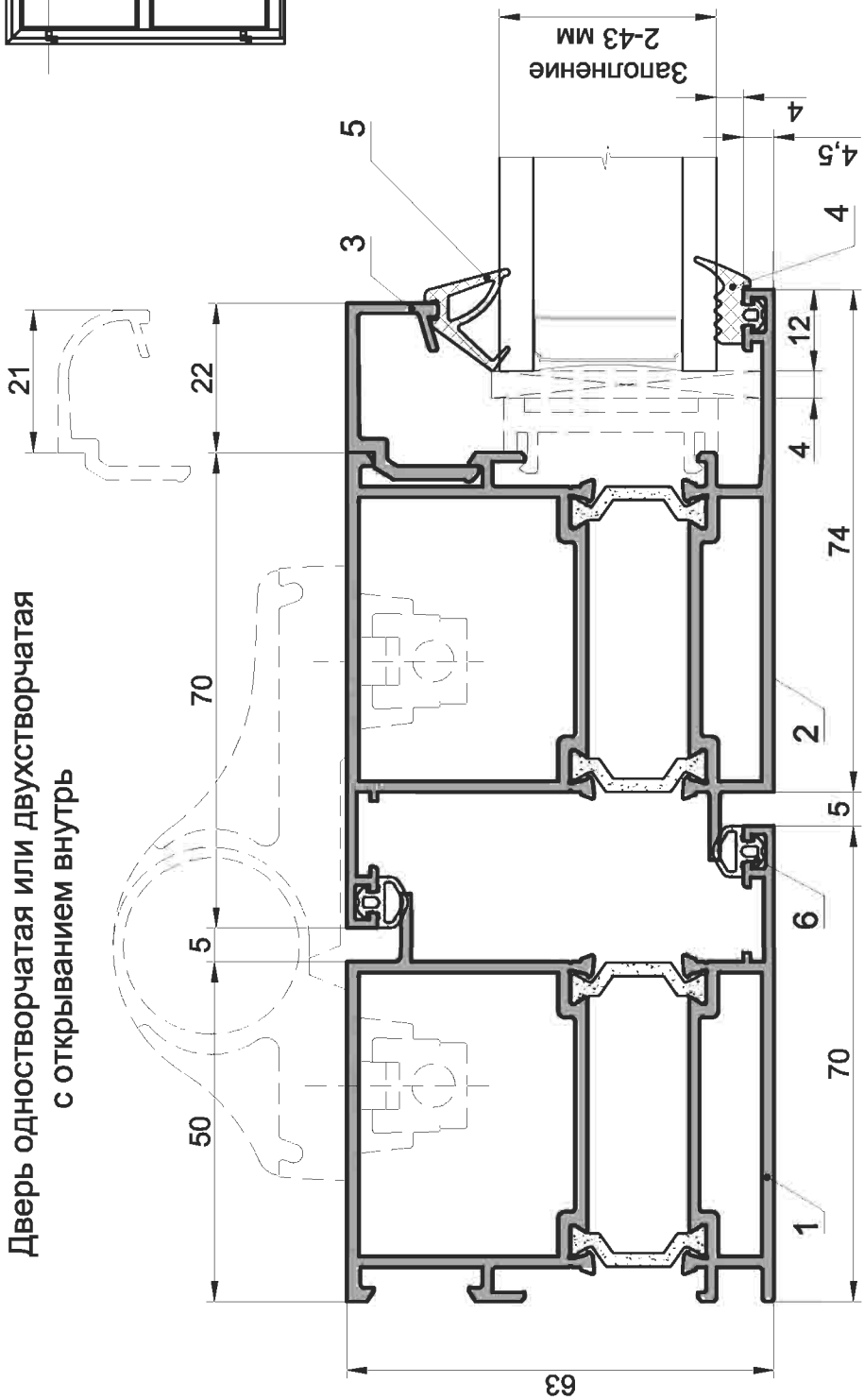

Дверь одностворчатая или двухстворчатая
с открыванием внутрь

1. Профиль рамы - 03 12 01
2. Профиль створки - 03 12 09
3. *Профиль штапика
4. Уплотнение наружное - 03 30 21 или 03 30 23
5. *Уплотнение внутреннее
6. Уплотнение створки - 03 30 02

* Подбор элементов см. "Таблица заполнений".

Центральный ригель

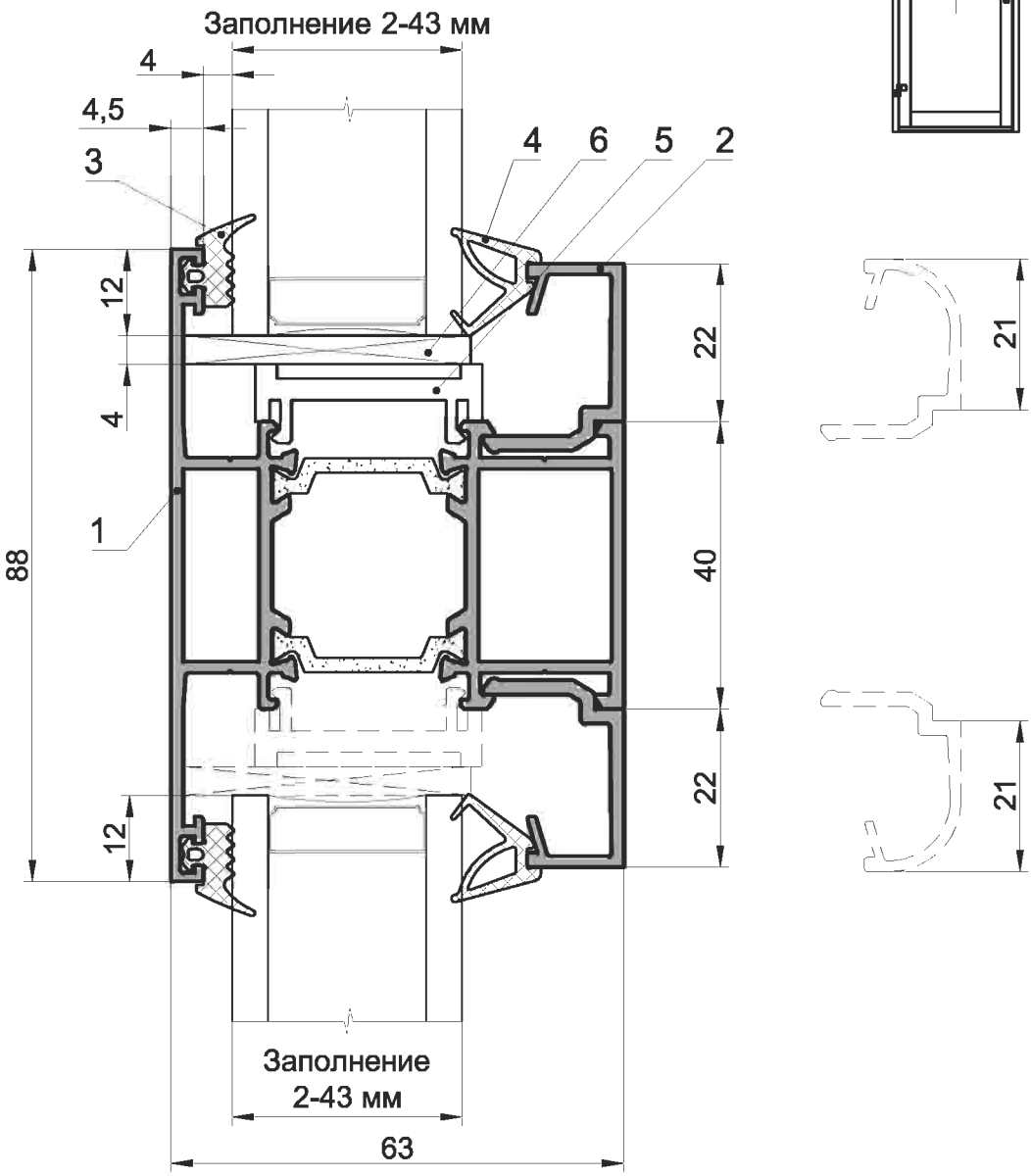

1. Профиль импоста - 03 09 22
2.*Профиль штапика
3. Уплотнение наружное - 03 30 21 или 03 30 23
4.*Уплотнение внутреннее
5. Опорная подкладка под стеклопакет - 03 61 02
6.*Набор подкладок под стеклопакет (толщина 1-4 мм)

* Подбор элементов см. "Таблица заполнений".

Серия IW 63

Типовые сечения дверей

Дверь с открыванием наружу
Порог

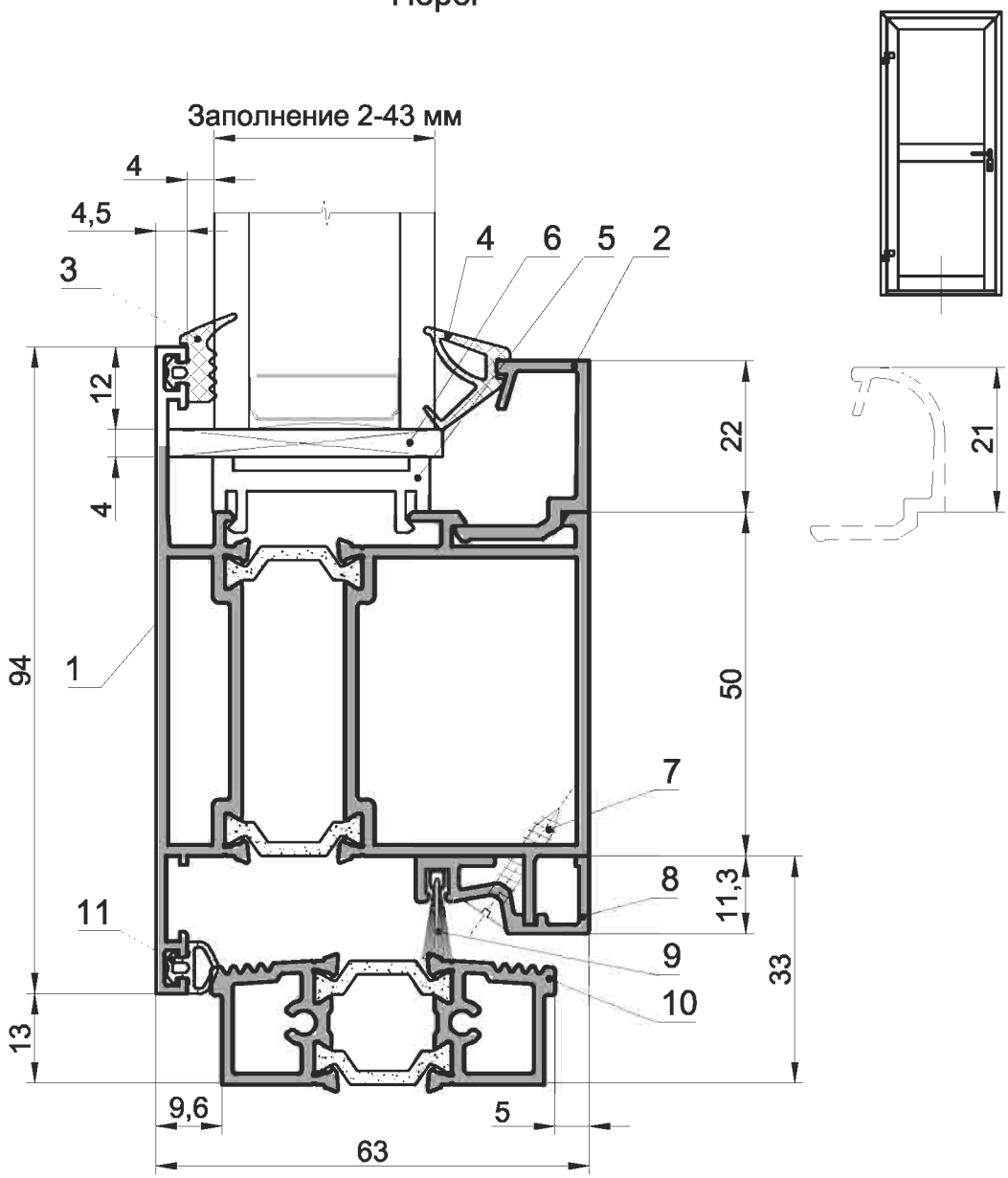

1. Профиль створки - 03 12 08
2.*Профиль штапика
3. Уплотнение наружное - 03 30 21 или 03 30 23
4.*Уплотнение внутреннее
5. Опорная подкладка под стеклопакет - 03 61 02
6.*Набор подкладок под стеклопакет (толщина 1-4 мм)
7. Винт 99 01 04 (ВС 1-3,5х19)
8. Профиль доборный - 03 04 04
9. Уплотнение щеточное - 98 01 01 (ЩУ-1) h=13 мм
10. Профиль порога - 03 05 07
11. Уплотнение створки - 03 30 02

* Подбор элементов см. "Таблица заполнений".

Дверь с цоколем и открыванием наружу
Порог

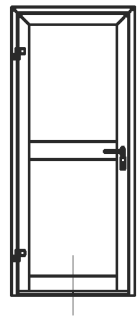

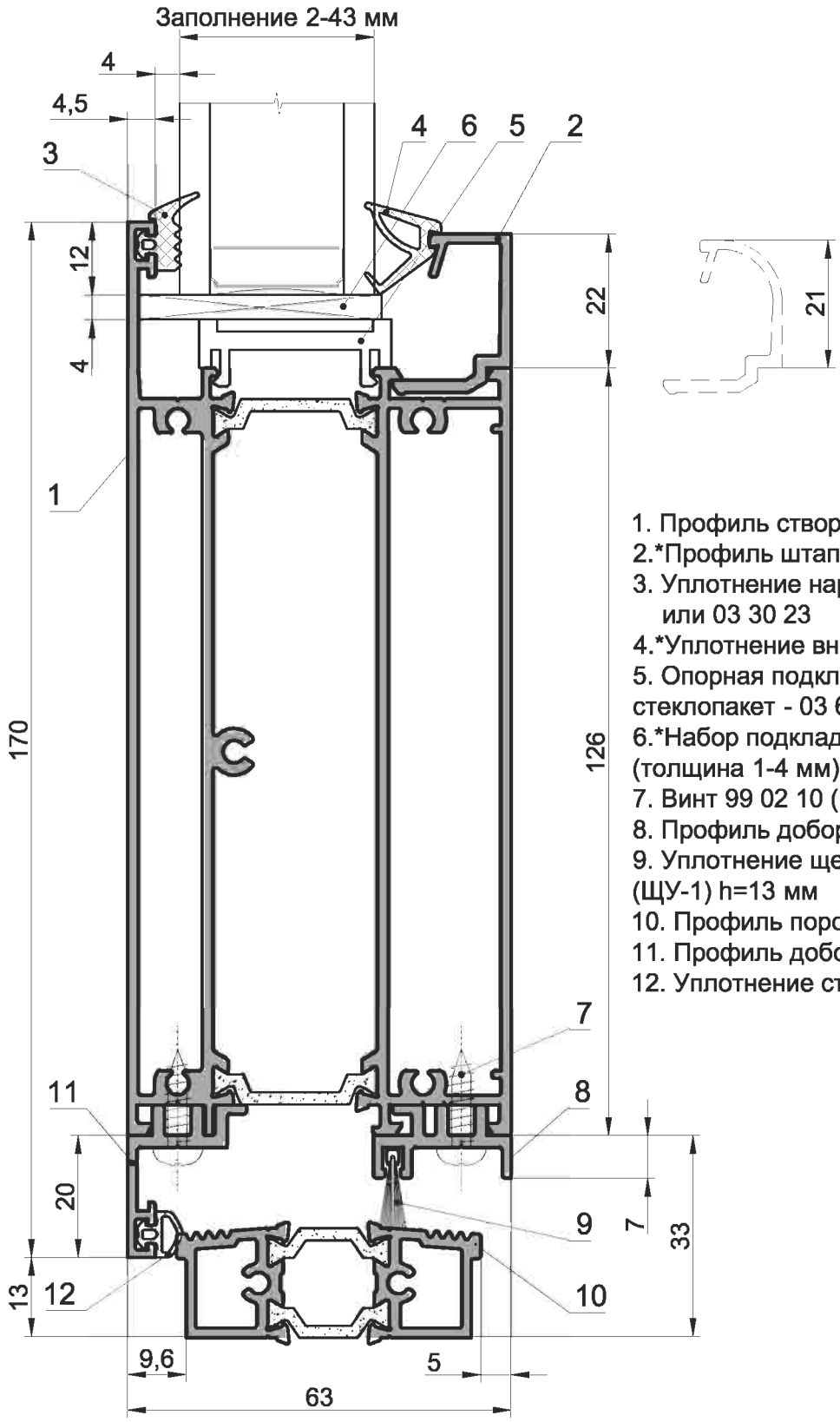

1. Профиль створки - 03 12 03
2.*Профиль штапика
3. Уплотнение наружное - 03 30 21 или 03 30 23
4.*Уплотнение внутреннее
5. Опорная подкладка под стеклопакет - 03 61 02
6.*Набор подкладок под стеклопакет (толщина 1-4 мм)
7. Винт 99 02 10 (ВС 3-4,2х16)
8. Профиль доборный - 03 04 02
9. Уплотнение щеточное - 98 01 01 (ЩУ-1) h=13 мм
10. Профиль порога - 03 05 07
11. Профиль доборный - 03 04 03
12. Уплотнение створки - 03 30 02

* Подбор элементов см. "Таблица заполнений".

INICIAL®

Дверь с открыванием внутрь
Порог

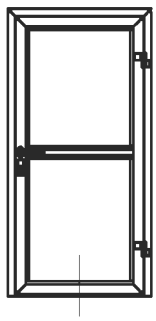

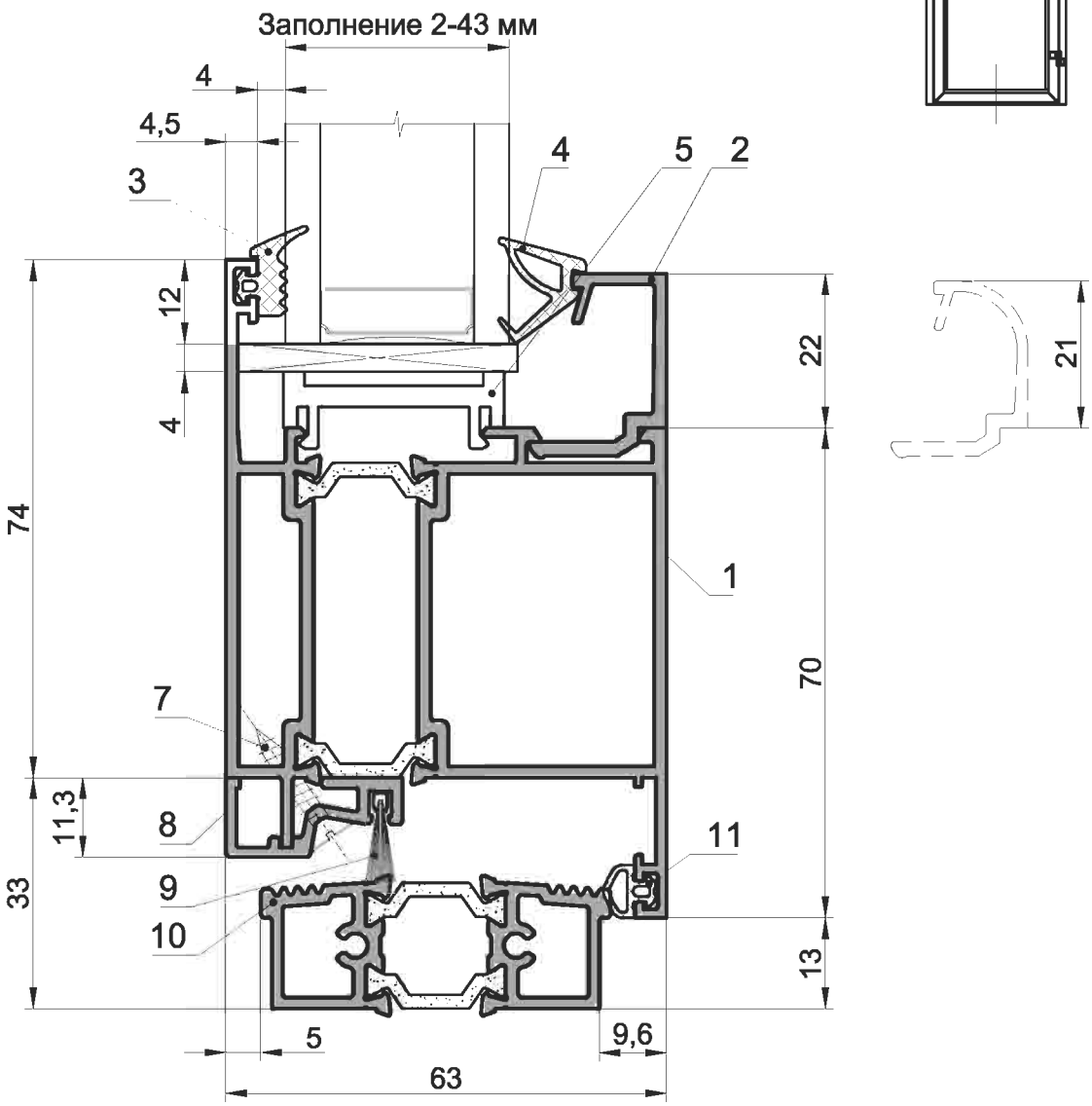

1. Профиль створки - 03 12 09
2.*Профиль штапика
3. Уплотнение наружное - 03 30 21 или 03 30 23
4.*Уплотнение внутреннее
5. Опорная подкладка под стеклопакет - 03 61 02
6.*Набор подкладок под стеклопакет (толщина 1-4 мм)
7. Винт 99 01 04 (ВС 1-3,5х19)
8. Профиль доборный - 03 04 04
9. Уплотнение щеточное - 98 01 01 (ЩУ-1) h=13 мм
10. Профиль порога - 03 05 07
11. Уплотнение створки - 03 30 02

* Подбор элементов см. "Таблица заполнений".

Дверь с цоколем и открыванием внутрь
Порог

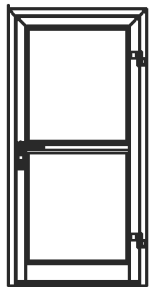

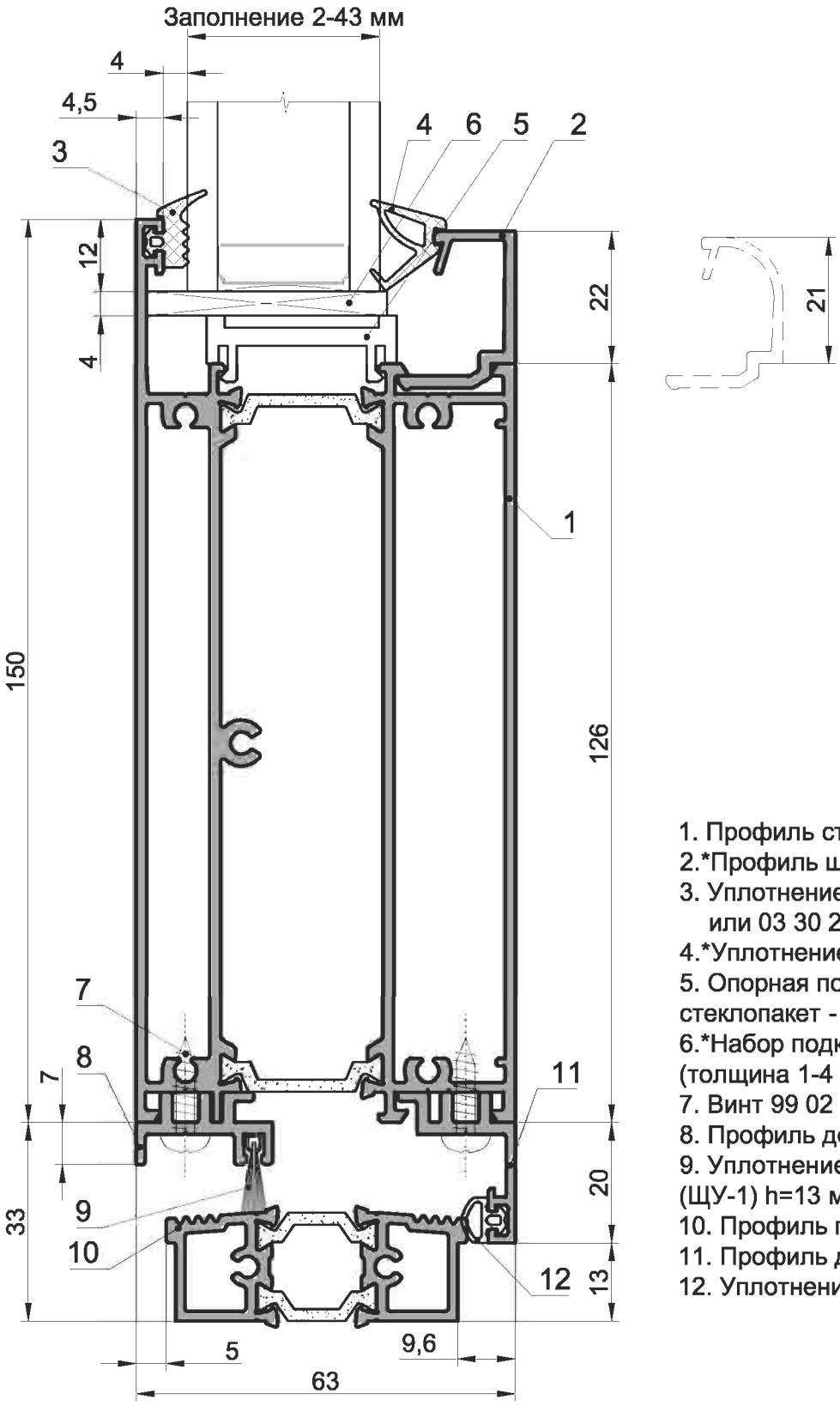

1. Профиль створки - 03 12 03
2.*Профиль штапика
3. Уплотнение наружное - 03 30 21
   или 03 30 23
4.*Уплотнение внутреннее
5. Опорная подкладка под стеклопакет - 03 61 02
6.*Набор подкладок под стеклопакет (толщина 1-4 мм)
7. Винт 99 02 10 (ВС 3-4,2х16)
8. Профиль доборный - 03 04 02
9. Уплотнение щеточное - 98 01 01 (ЩУ-1) h=13 мм
10. Профиль порога - 03 05 07
11. Профиль доборный - 03 04 03
12. Уплотнение створки - 03 30 02

* Подбор элементов см. "Таблица заполнений".

Серия IW 63

Типовые сечения дверей

INICIAL®

Встраивание в фасад двери с открыванием наружу

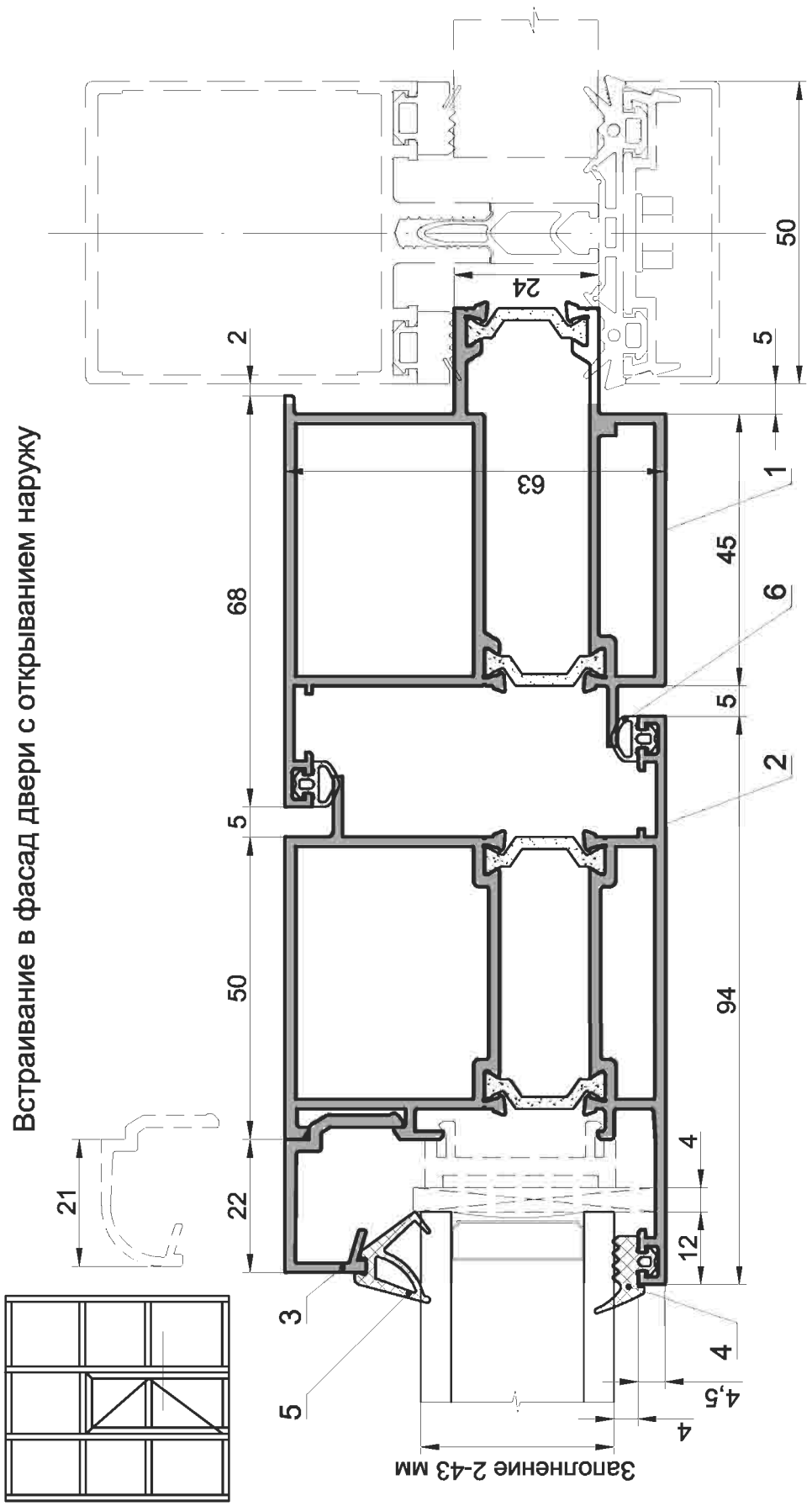

1. Профиль рамы - 03 12 04
2. Профиль створки - 03 12 08
3. *Профиль штапика
4. Уплотнение наружное - 03 30 21 или 03 30 23
5. *Уплотнение внутреннее
6. Уплотнение створки - 03 30 02

* Подбор элементов см. "Таблица заполнений".

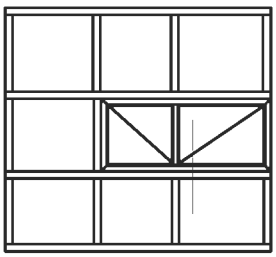

Встраивание в фасад двери с открыванием внутрь

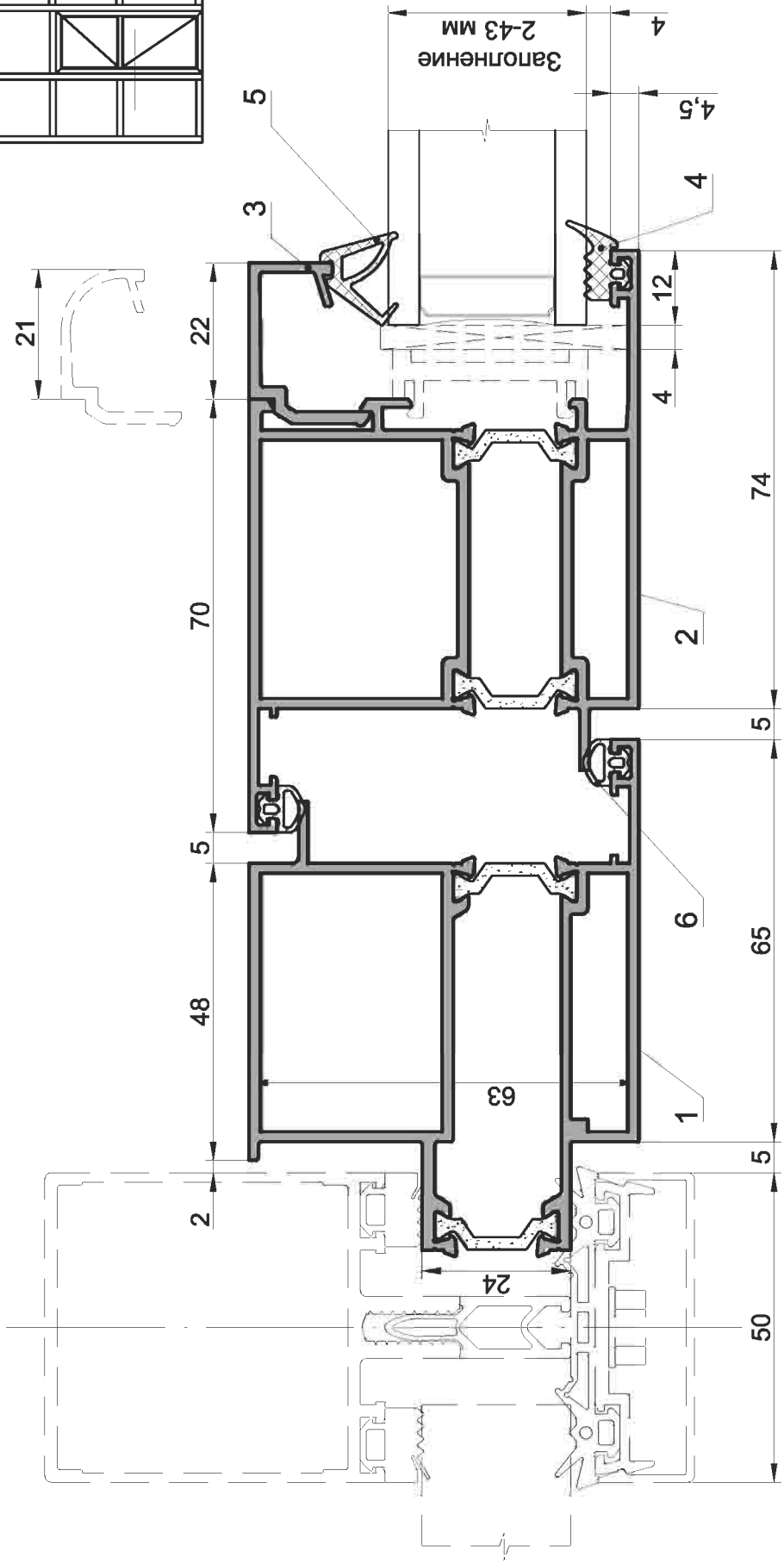

1. Профиль рамы - 03 12 05
2. Профиль створки - 03 12 09
3. *Профиль штапика
4. Уплотнение наружное - 03 30 21 или 03 30 23
5. *Уплотнение внутреннее
6. Уплотнение створки - 03 30 02

* Подбор элементов см. "Таблица заполнений".

Серия IW 63

Типовые сечения дверей

INICIAL®

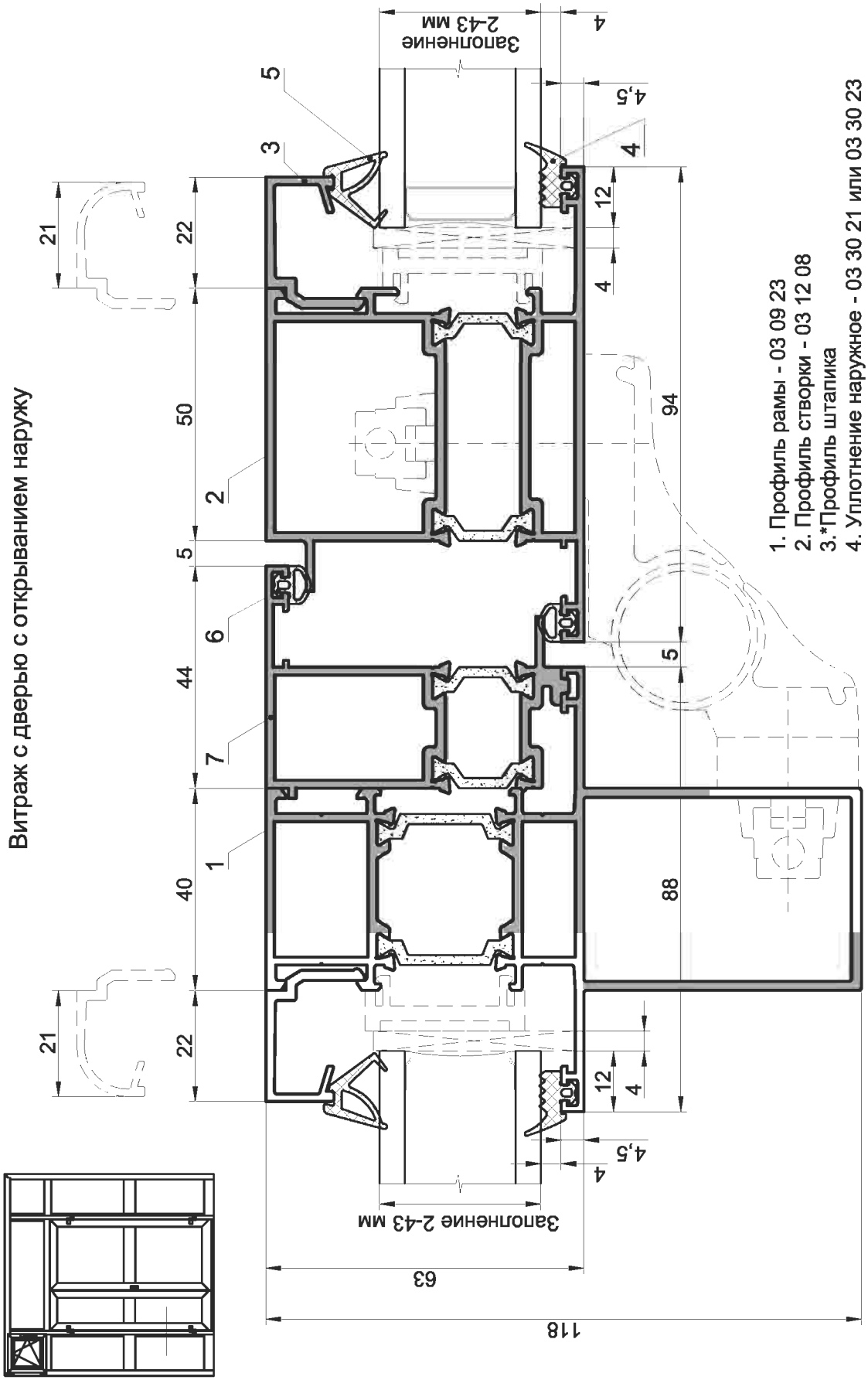

* Подбор элементов см. "Таблица заполнений".

Витраж с дверью с открыванием наружу

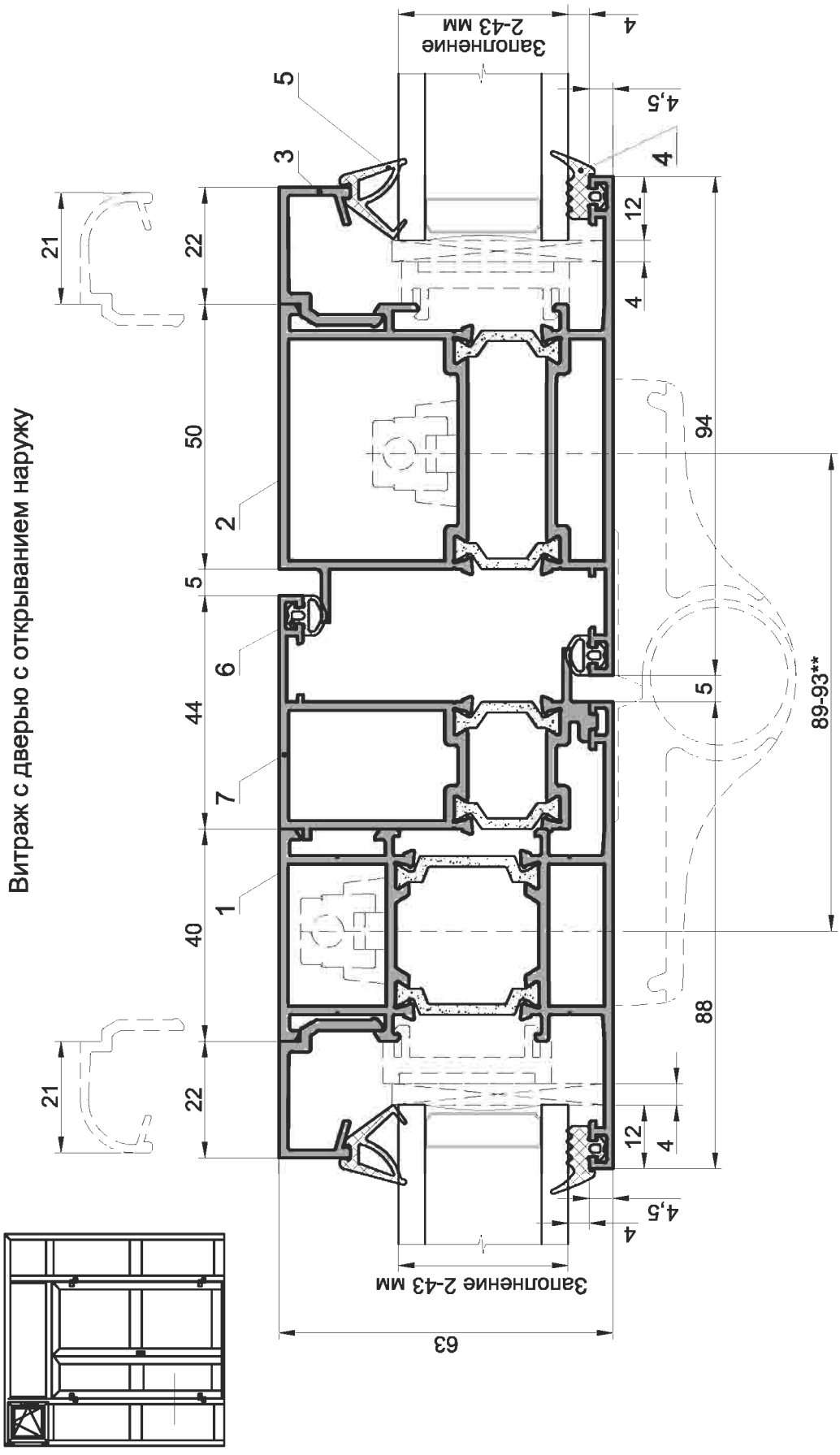

1. Профиль рамы - 03 09 22
2. Профиль створки - 03 12 08
3. *Профиль штапика
4. Уплотнение наружное - 03 30 21 или 03 30 23
5. *Уплотнение внутреннее
6. Уплотнение створки - 03 30 02
7. Профиль доборный - 03 06 03

* Подбор элементов см. "Таблица заполнений".

** Использовать петли с увеличенным межосевым расстоянием.

Серия IW 63

Типовые сечения дверей

INICIAL®

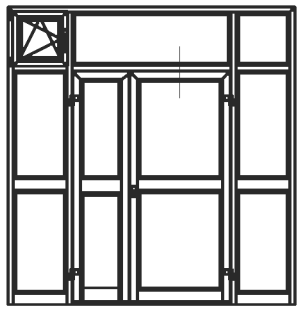

Витраж с дверью с открыванием наружу

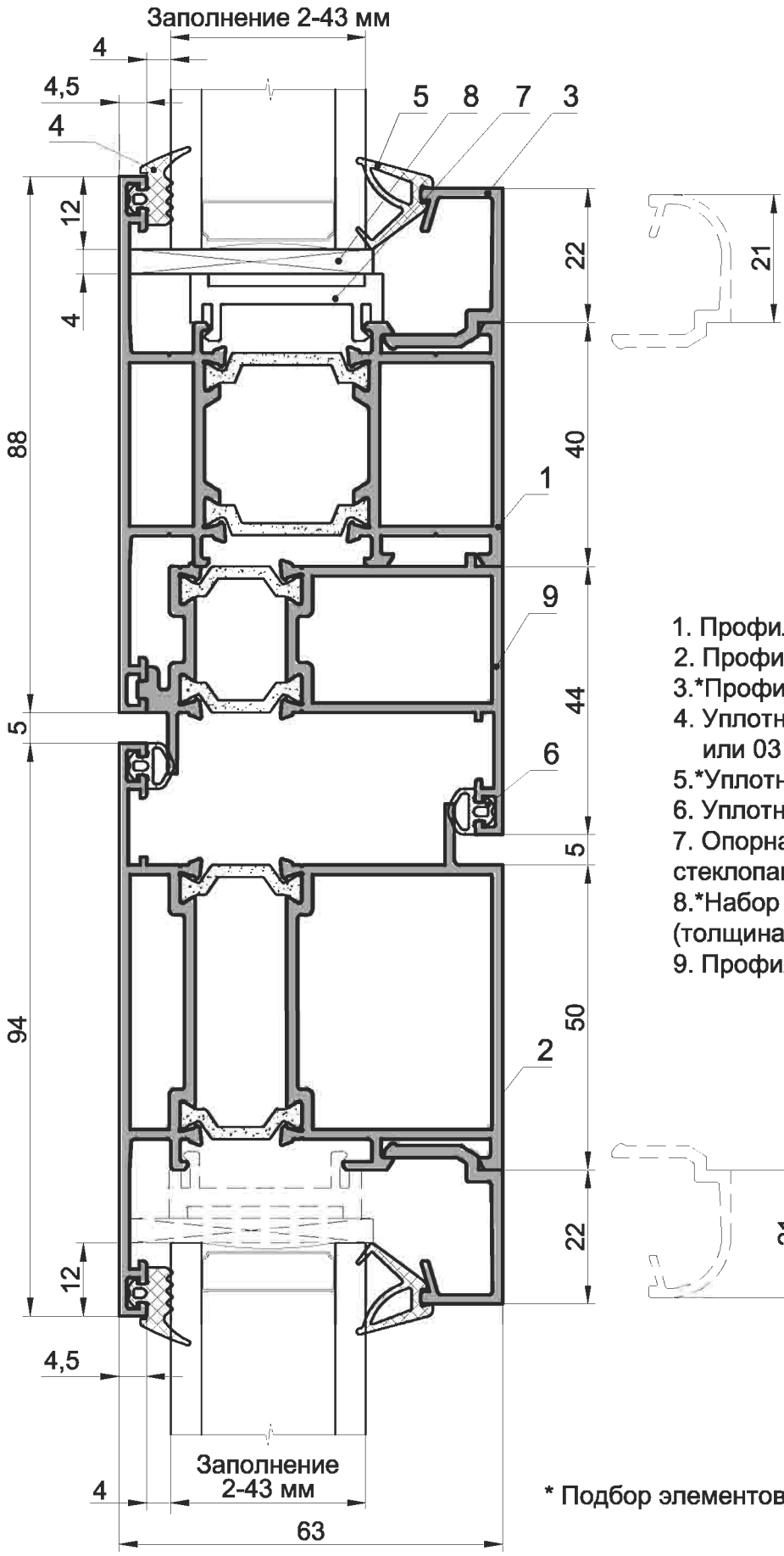

1. Профиль рамы - 03 09 22
2. Профиль створки - 03 12 08
3.*Профиль штапика
4. Уплотнение наружное - 03 30 21
   или 03 30 23
5.*Уплотнение внутреннее
6. Уплотнение створки - 03 30 02
7. Опорная подкладка под стеклопакет - 03 61 02
8.*Набор подкладок под стеклопакет (толщина 1-4 мм)
9. Профиль доборный - 03 06 03

* Подбор элементов см. "Таблица заполнений".

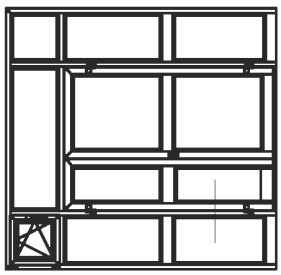

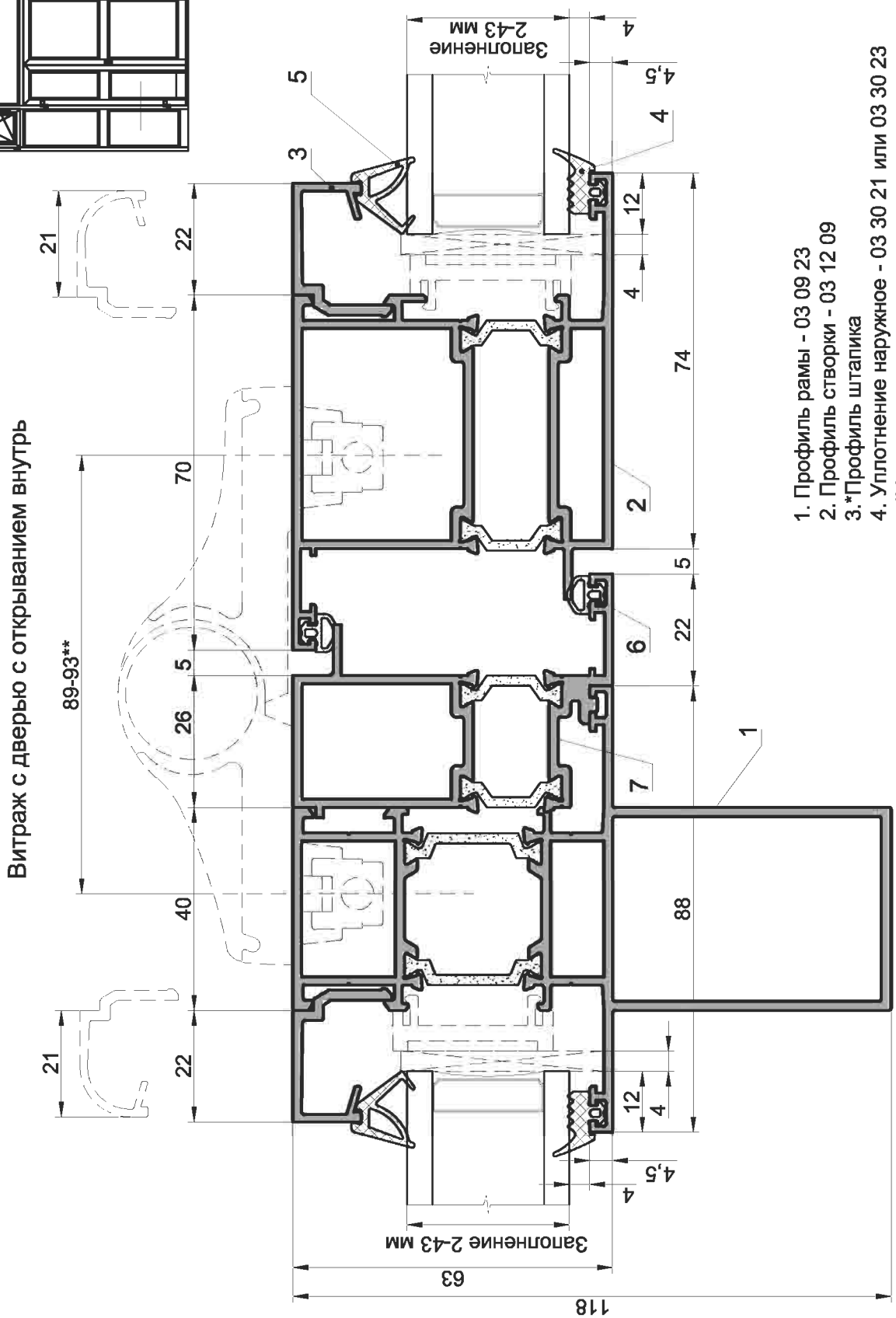

1. Профиль рамы - 03 09 23
2. Профиль створки - 03 12 09
3. *Профиль штапика
4. Уплотнение наружное - 03 30 21 или 03 30 23
5. *Уплотнение внутреннее
6. Уплотнение створки - 03 30 02
7. Профиль доборный - 03 06 02

* Подбор элементов см. "Таблица заполнений".
** Использовать петли с увеличенным межосевым расстоянием.

Серия IW 63

Типовые сечения дверей

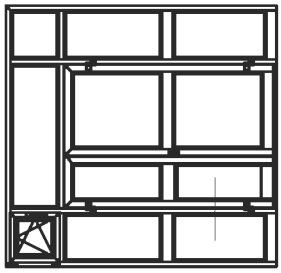

Витраж с дверью с открыванием внутрь

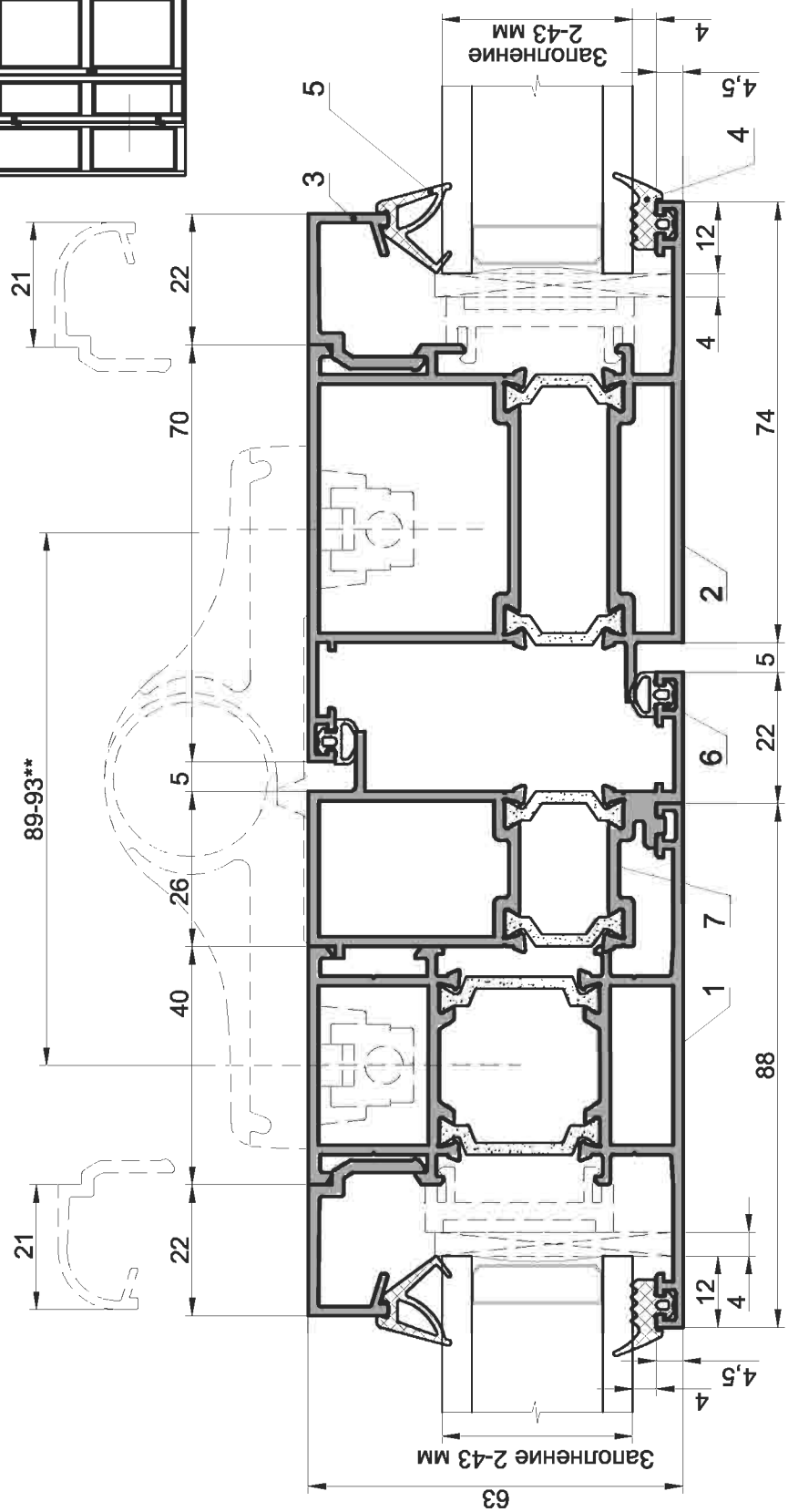

1. Профиль рамы - 03 09 22
2. Профиль створки - 03 12 09
3. *Профиль штапика
4. Уплотнение наружное - 03 30 21 или 03 30 23
5. *Уплотнение внутреннее
6. Уплотнение створки - 03 30 02
7. Профиль доборный - 03 06 02

* Подбор элементов см. "Таблица заполнений".
** Использовать петли с увеличенным межосевым расстоянием.

Витраж с дверью с открыванием внутрь

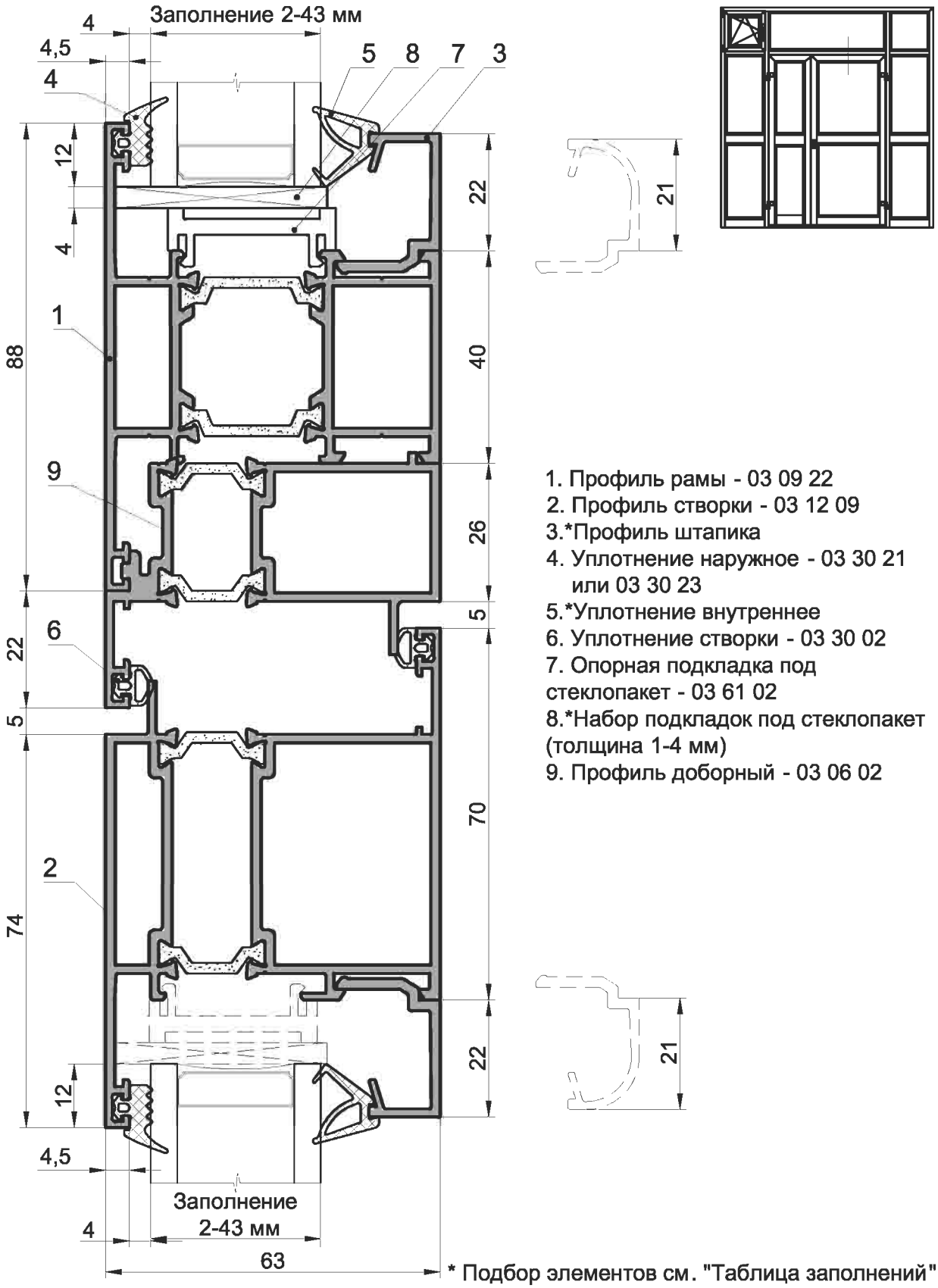

1. Профиль рамы - 03 09 22
2. Профиль створки - 03 12 09
3.*Профиль штапика
4. Уплотнение наружное - 03 30 21
   или 03 30 23
5.*Уплотнение внутреннее
6. Уплотнение створки - 03 30 02
7. Опорная подкладка под стеклопакет - 03 61 02
8.*Набор подкладок под стеклопакет (толщина 1-4 мм)
9. Профиль доборный - 03 06 02

* Подбор элементов см. "Таблица заполнений".

Типовые узлы сборки окон

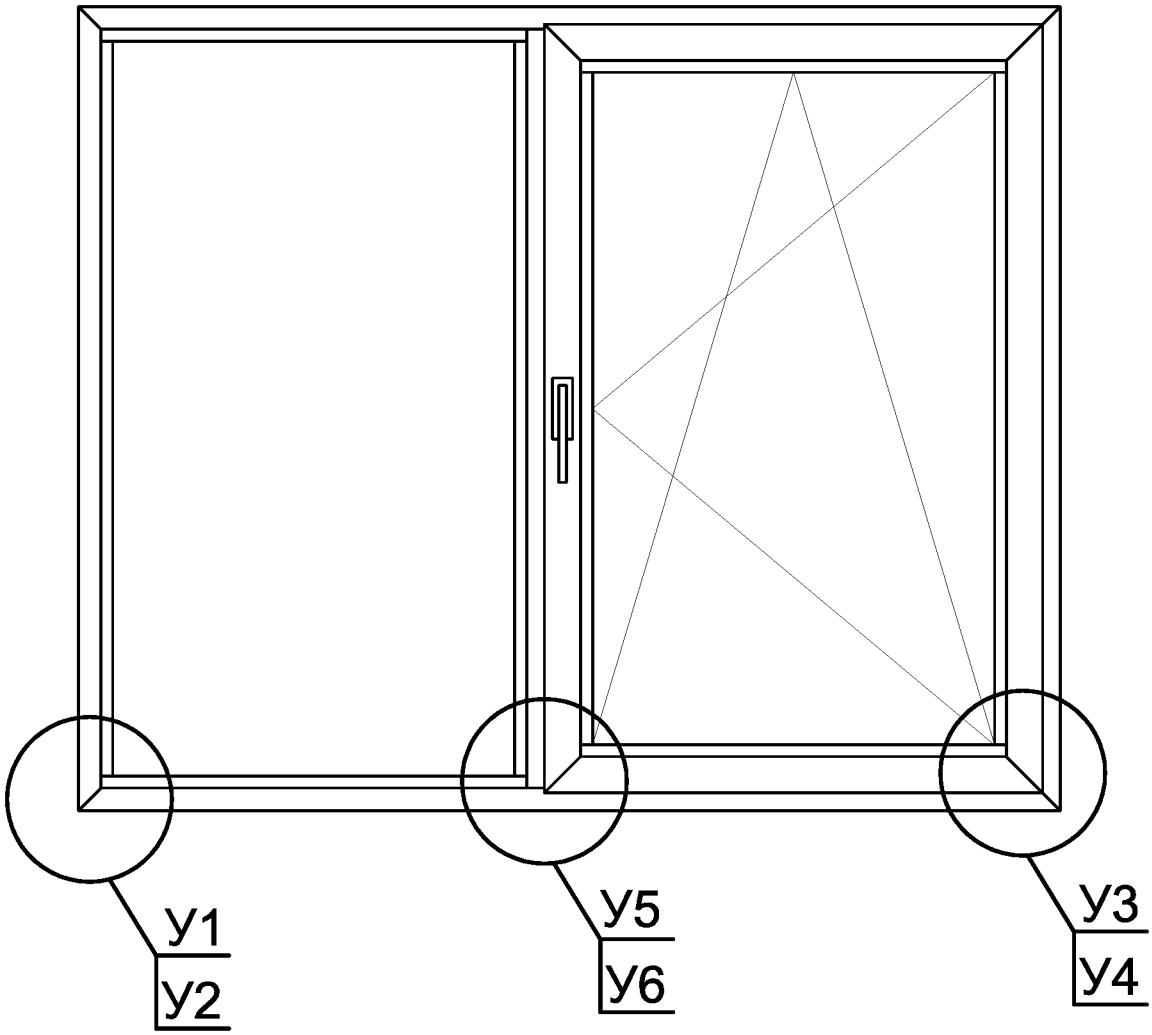
У1
У2
У5
У6
У3
У4

Узлы сборки

Обозначение узла	Изображение	Применяемость
У1 У1.1 У1.2 У1.3	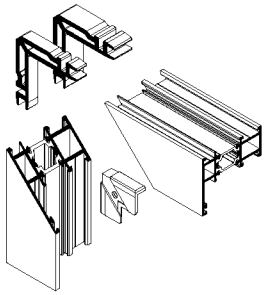	Угловое соединение рамы окна обжимным методом
У1.4	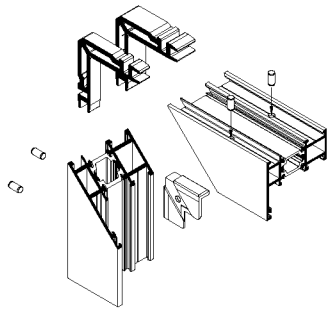	Угловое соединение рамы окна на обжимным методом для скрытой створки
У2 У2.1	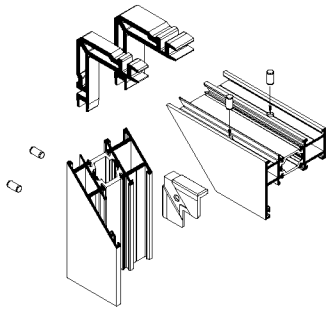	Угловое соединение рамы окна на штифтовом соединении
У3 У3.1	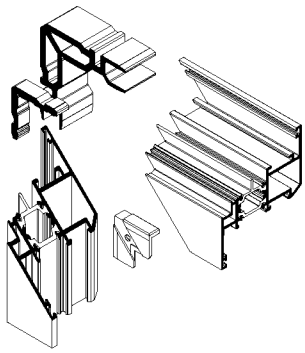	Угловое соединение створки окна обжимным методом
У3.2	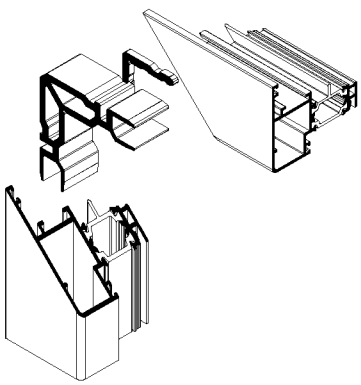	Угловое соединение скрытой створки окна обжимным методом

Обозначение узла	Изображение	Применяемость
У4 У4.1	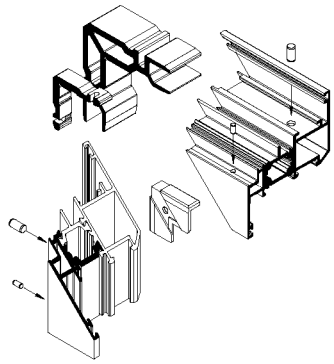	Угловое соединение створки окна на штифтовом соединении
У5 У5.1	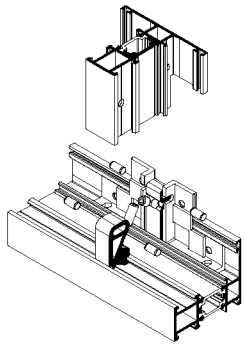	Т-образное соединение импоста (с помощью закладной)
У5.2	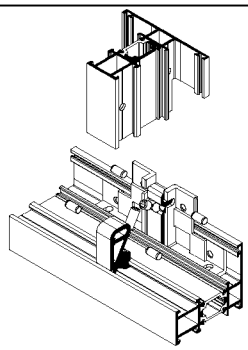	Т-образное соединение импоста (с помощью закладной) для скрытой створки
У6	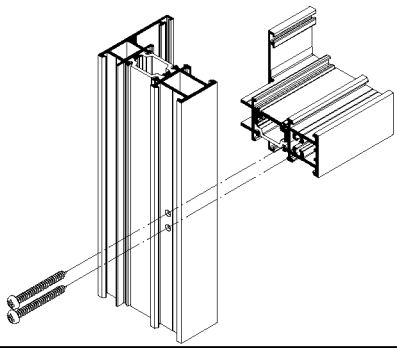	Т-образное соединение импоста (с помощью самонарезающих винтов)

У1
Узел соединения рамы окна обжимным методом (узкая рама)

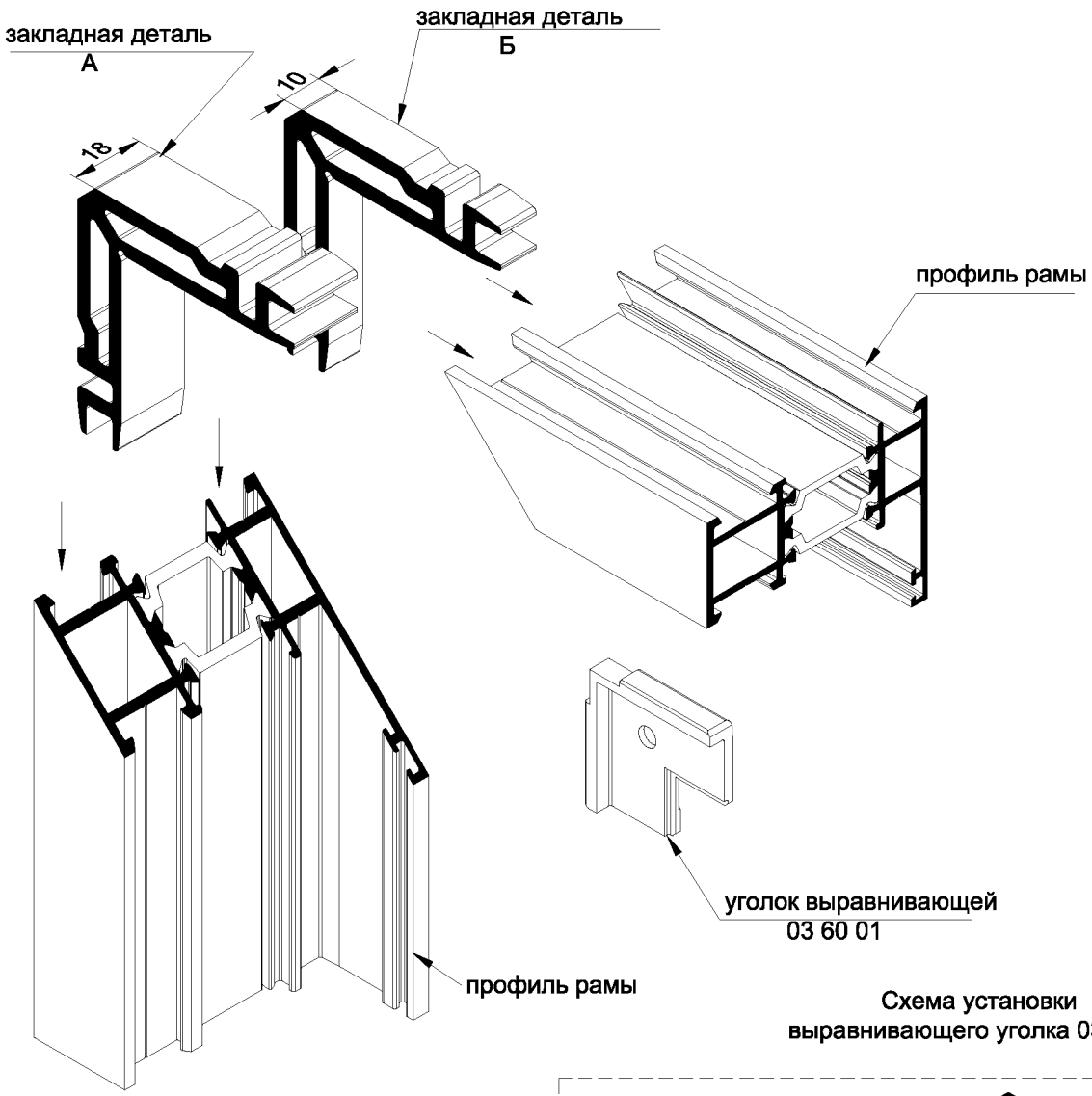

Схема установки
выравнивающего уголка 03 60 01

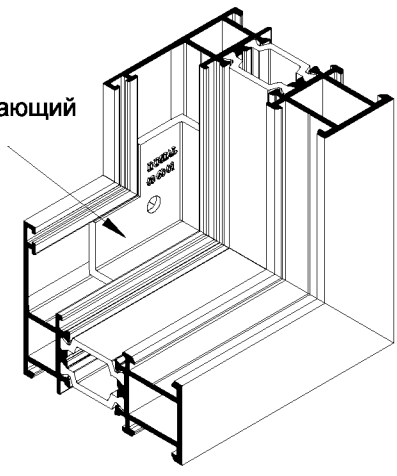

1. Уголок уставливается до опрессовки профиля .
2. Внутренние полости заполнить герметикомчерез отверстие .

профиль рамы	03 09 01 03 09 05 03 09 12 03 09 19 03 09 33
Закладная А	03 70 05 (Из профиля 03 02 02)
Закладная Б	03 70 04 (Из профиля 03 02 02)

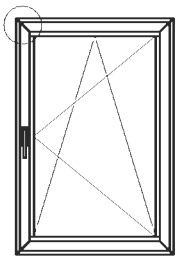

Схема опрессовки углов рамы окна

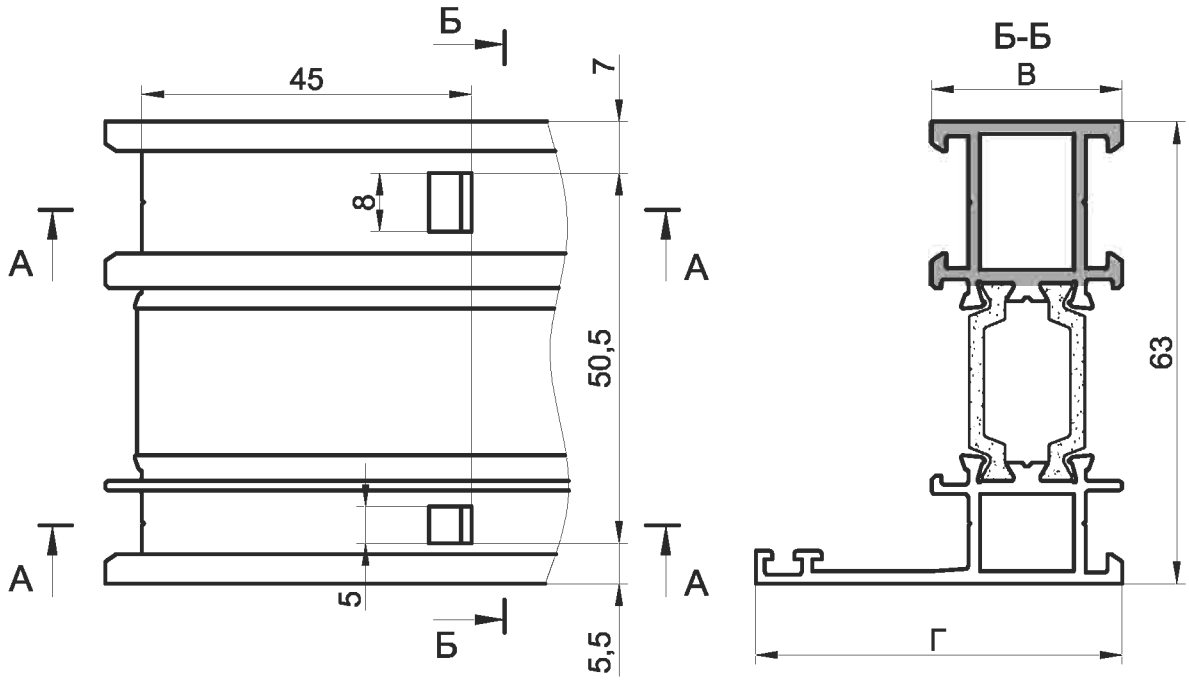

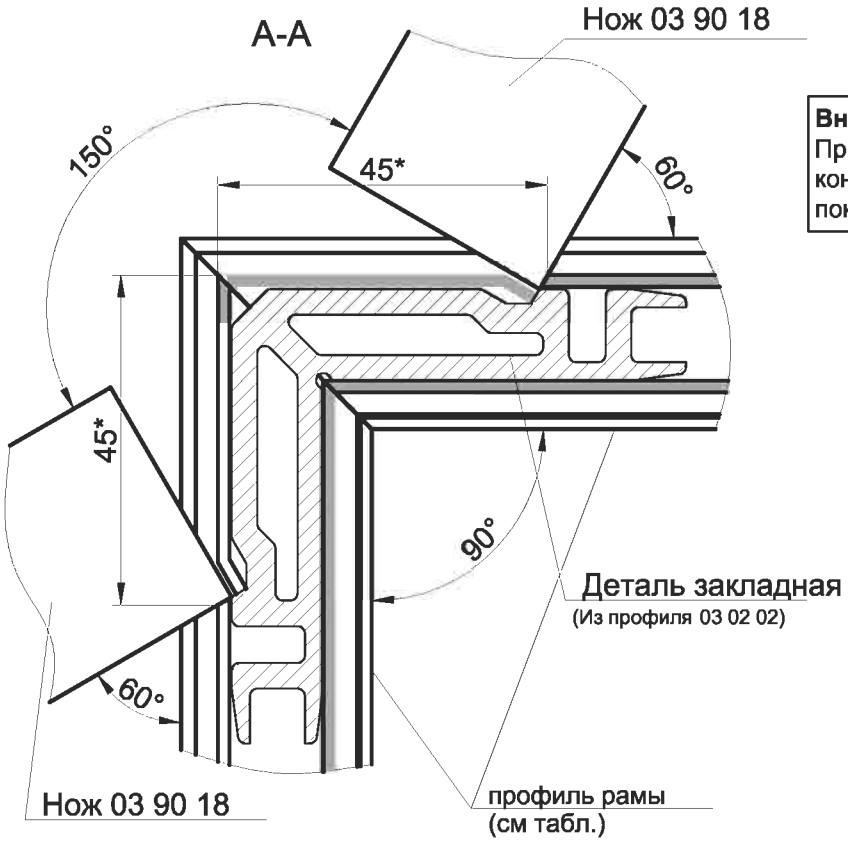

Внимание!
При сборке угловых соединений, контактные поверхности профилей покрыть клеем двухкомпонентным.

профиль рамы	Размер, мм	
	В	Г
03 09 01	26	50
03 09 12	24	45
03 09 19	26	74
03 09 33	24	70

* Размер уточнить при обжиме углов.

INICIAL®

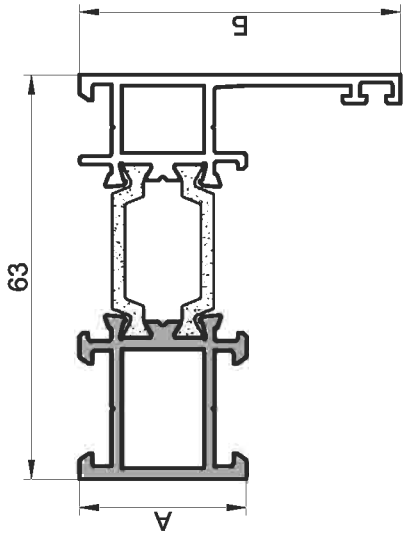

Обработка профиля рамы для узла У-1

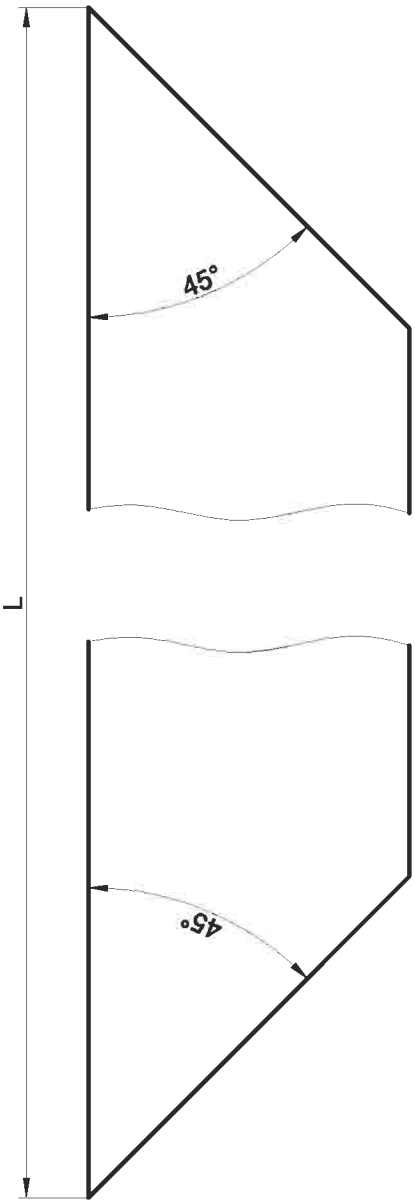

	профиль рамы			
	03 09 01	03 09 12	03 09 19	03 09 33
А, мм	26	24	26	26
Б, мм	50	45	74	63

1. * Размеры для справок.

У1.1

Узел соединения рамы окна обжимным методом (широкая рама)

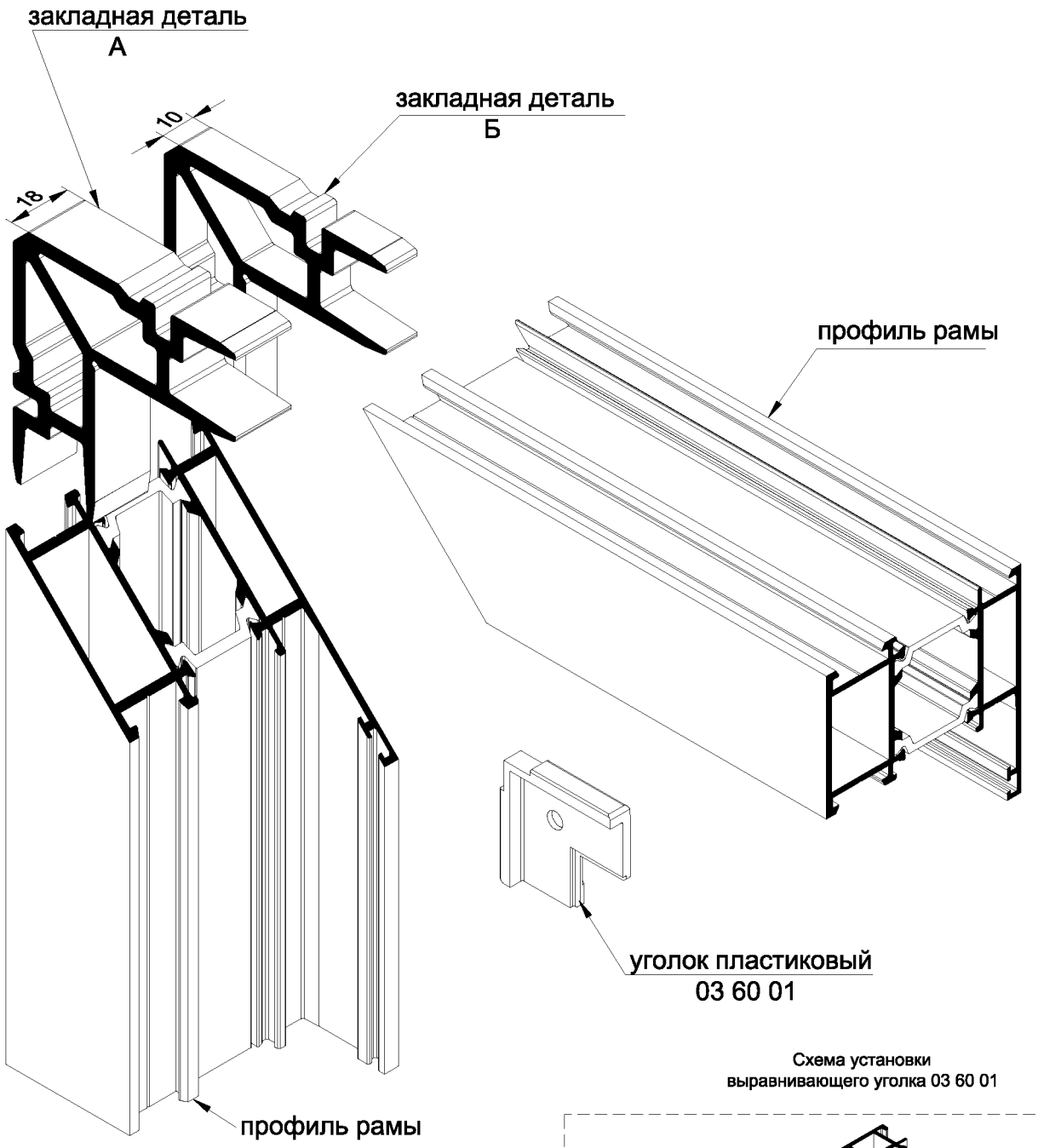

профиль рамы	03 09 03 03 09 22
Закладная А	03 70 11 (Профиль 03 02 04)
Закладная Б	03 70 10 (Профиль 03 02 04)

Схема установки
выравнивающего уголка 03 60 01

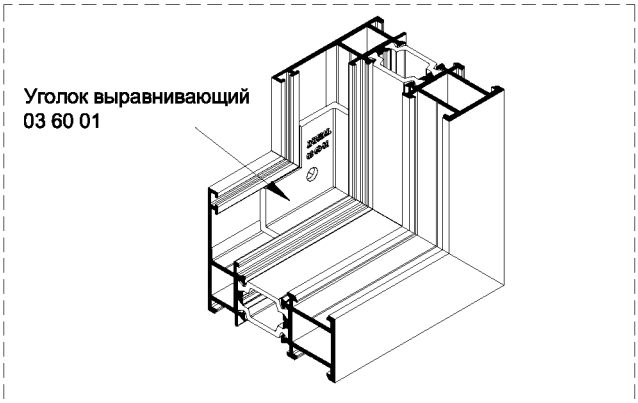

1. Уголок уставливается до опрессовки профиля .

2. Внутренние полости заполнить герметикомчерез отверстие .

Схема опрессовки углов рамы окна

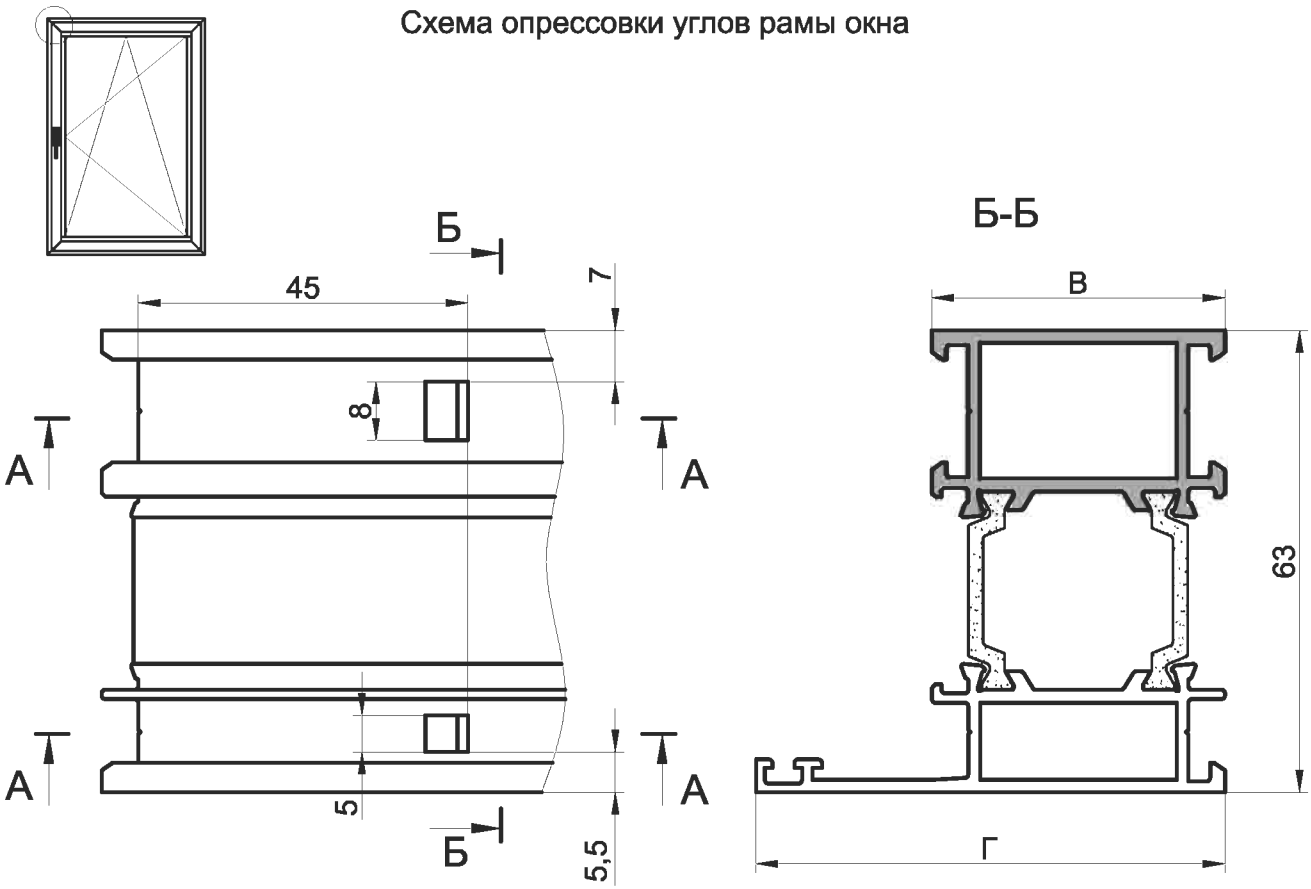

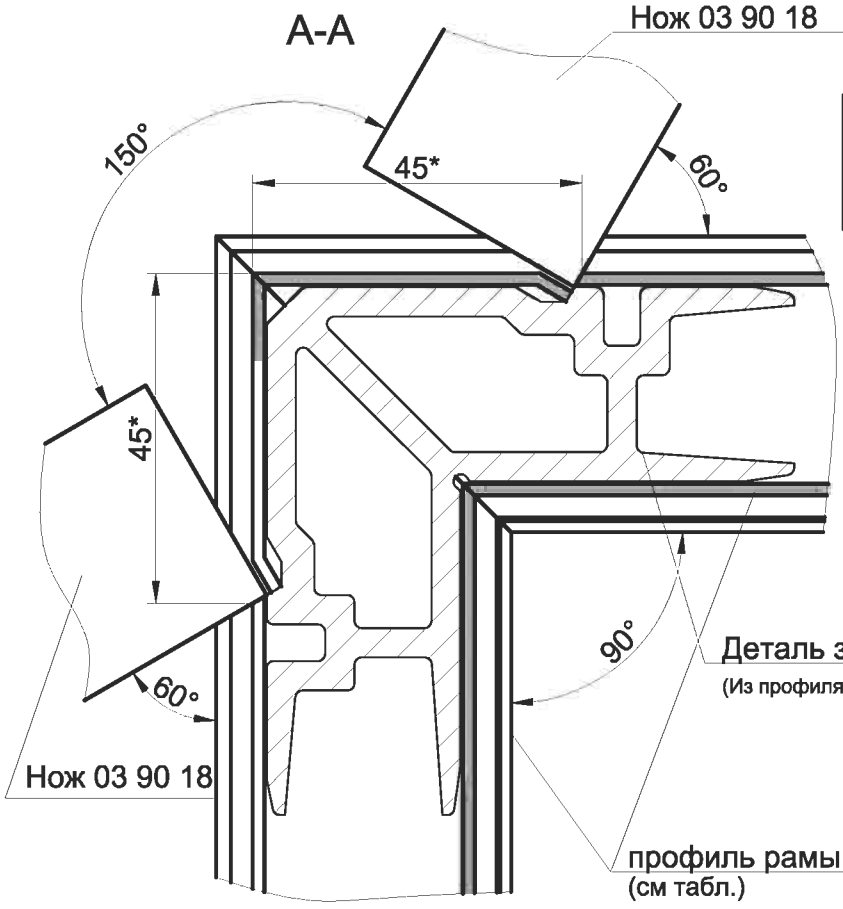

Внимание!
При сборке угловых соединений, контактные поверхности профилей покрыть клеем двухкомпонентным.

профиль рамы	Размер, мм	
	В	Г
03 09 03	40	64
03 09 22	40	88

* Размер уточнить при обжиме углов.

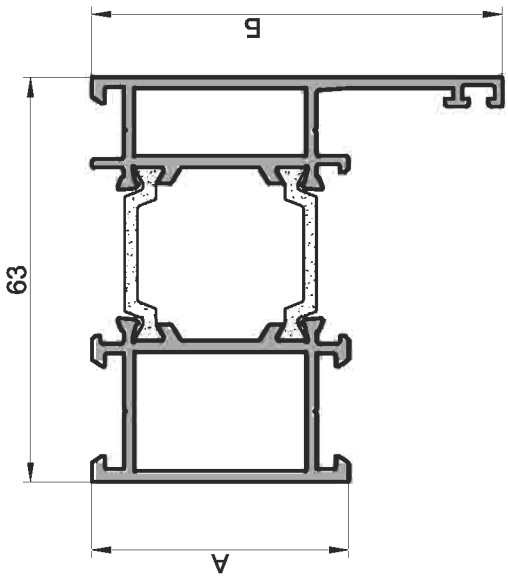

профиль рамы			
	03 09 03	03 09 22	
А, мм	40	40	
Б, мм	64	88	

Обработка профиля рамы для узла У-1.1

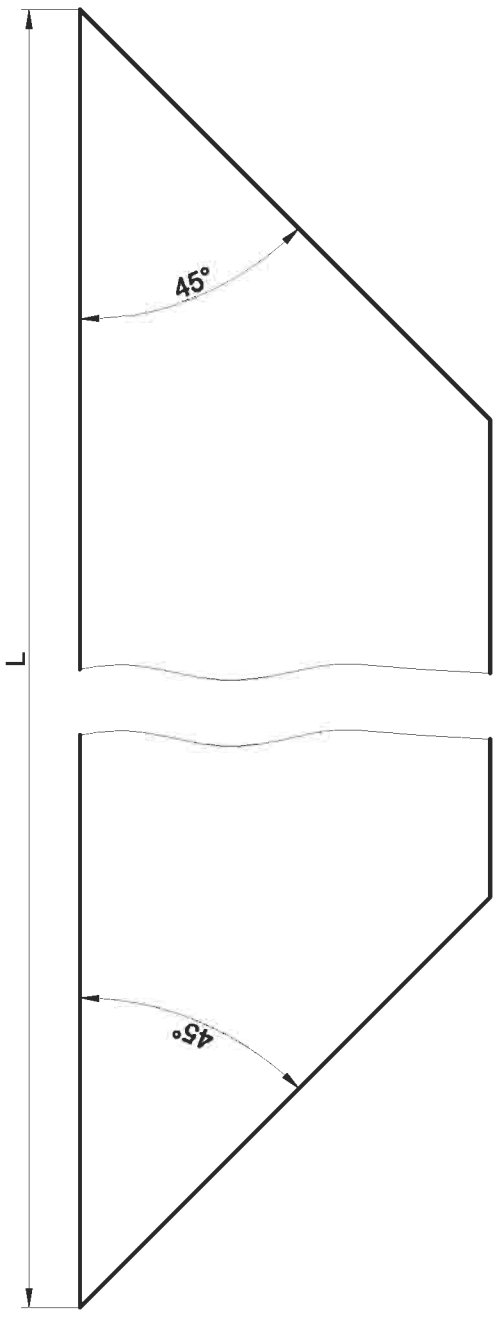

1. * Размеры для справок.

У1.2
Узел соединения рамы окна обжимным методом

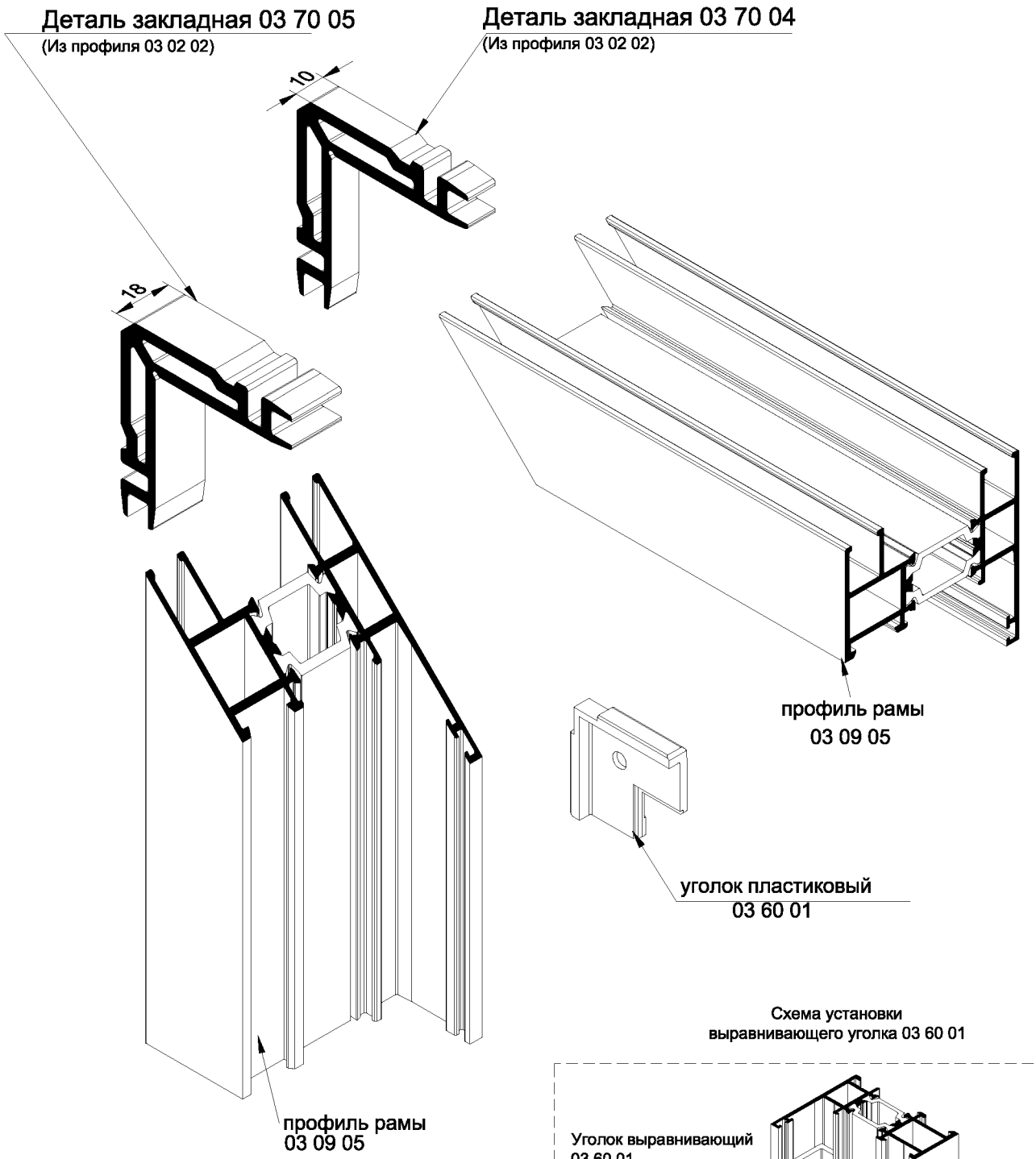

Схема установки
выравнивающего уголка 03 60 01

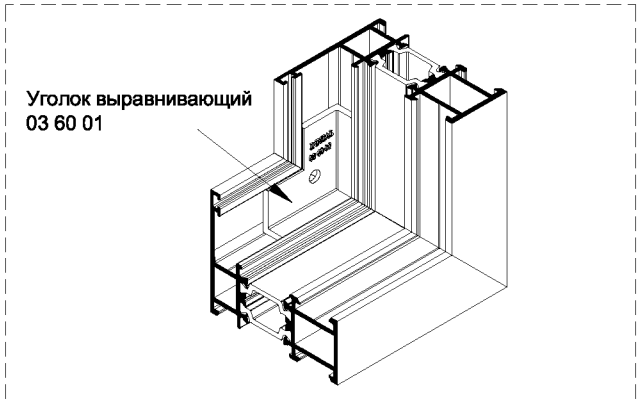

1. Уголок уставливается до опрессовки профиля .
2. Внутренние полости заполнить герметикомчерез отверстие .

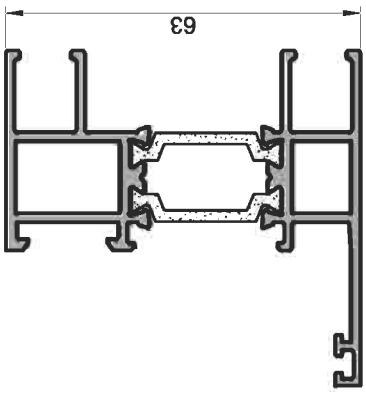

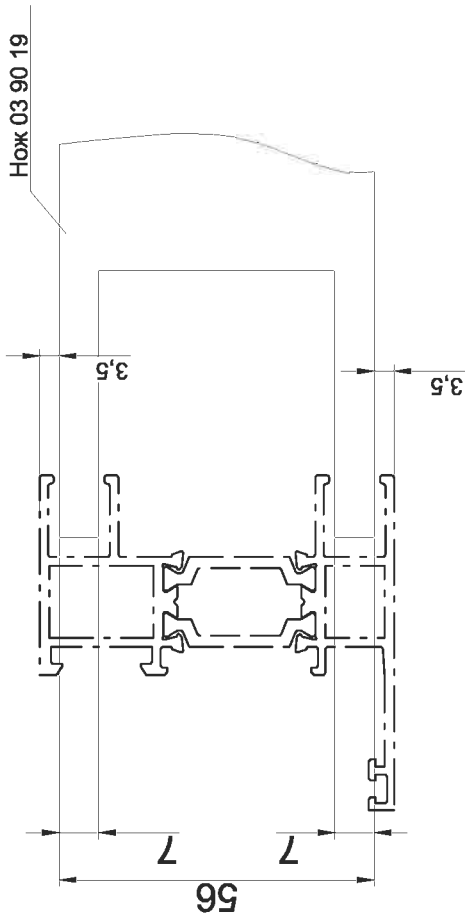

Схема опрессовки углов рамы окна

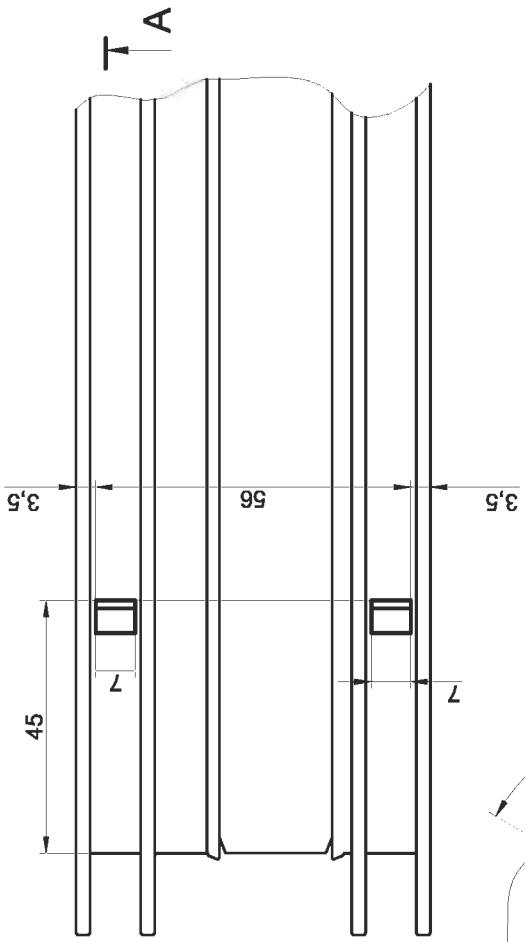

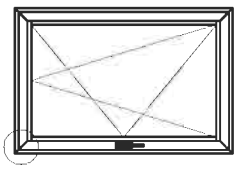

А-А

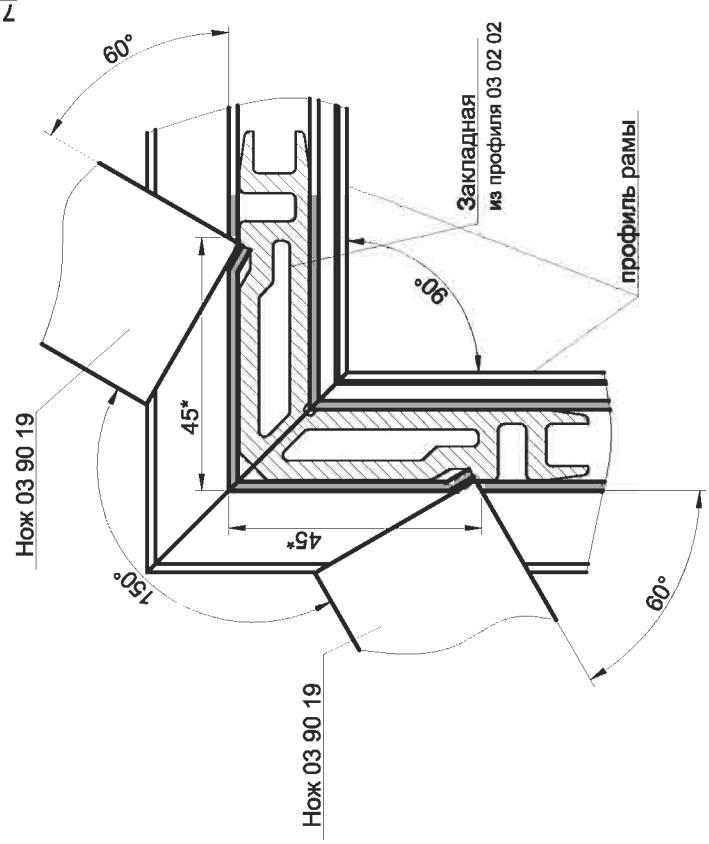

* Размер уточнить при обжиме углов.

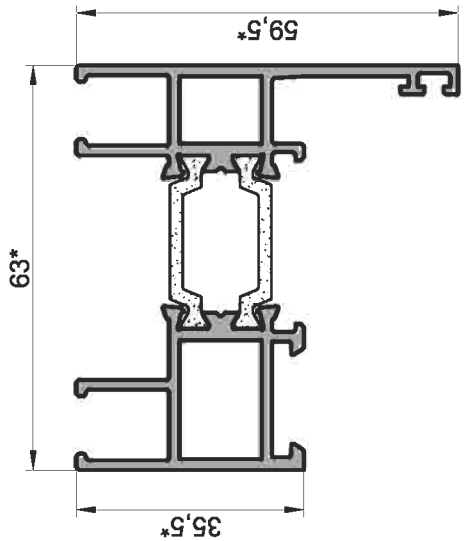

Обработка профиля 03 09 05 для узла У-1 .2

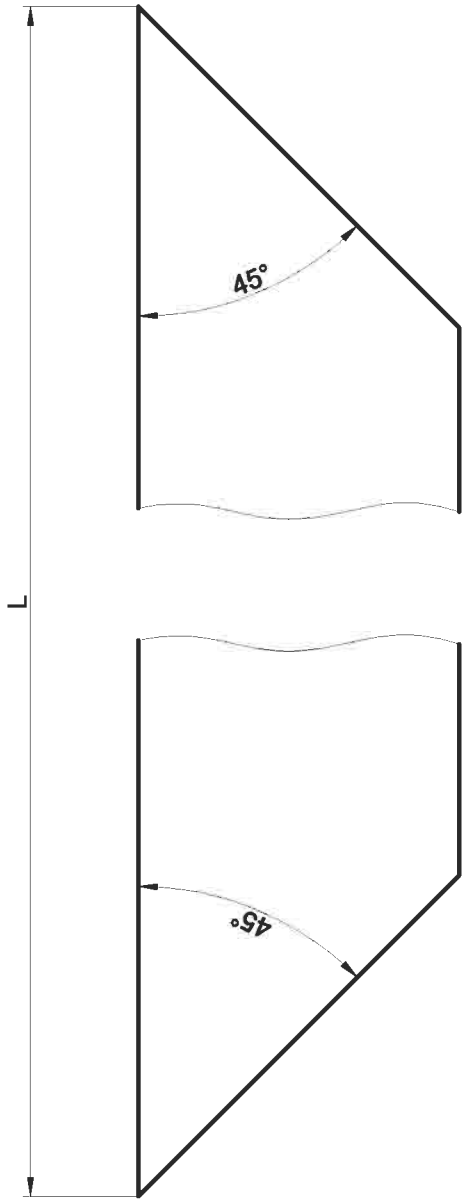

1. * Размеры для справок.

У1.3
Узел соединения рамы окна обжимным методом

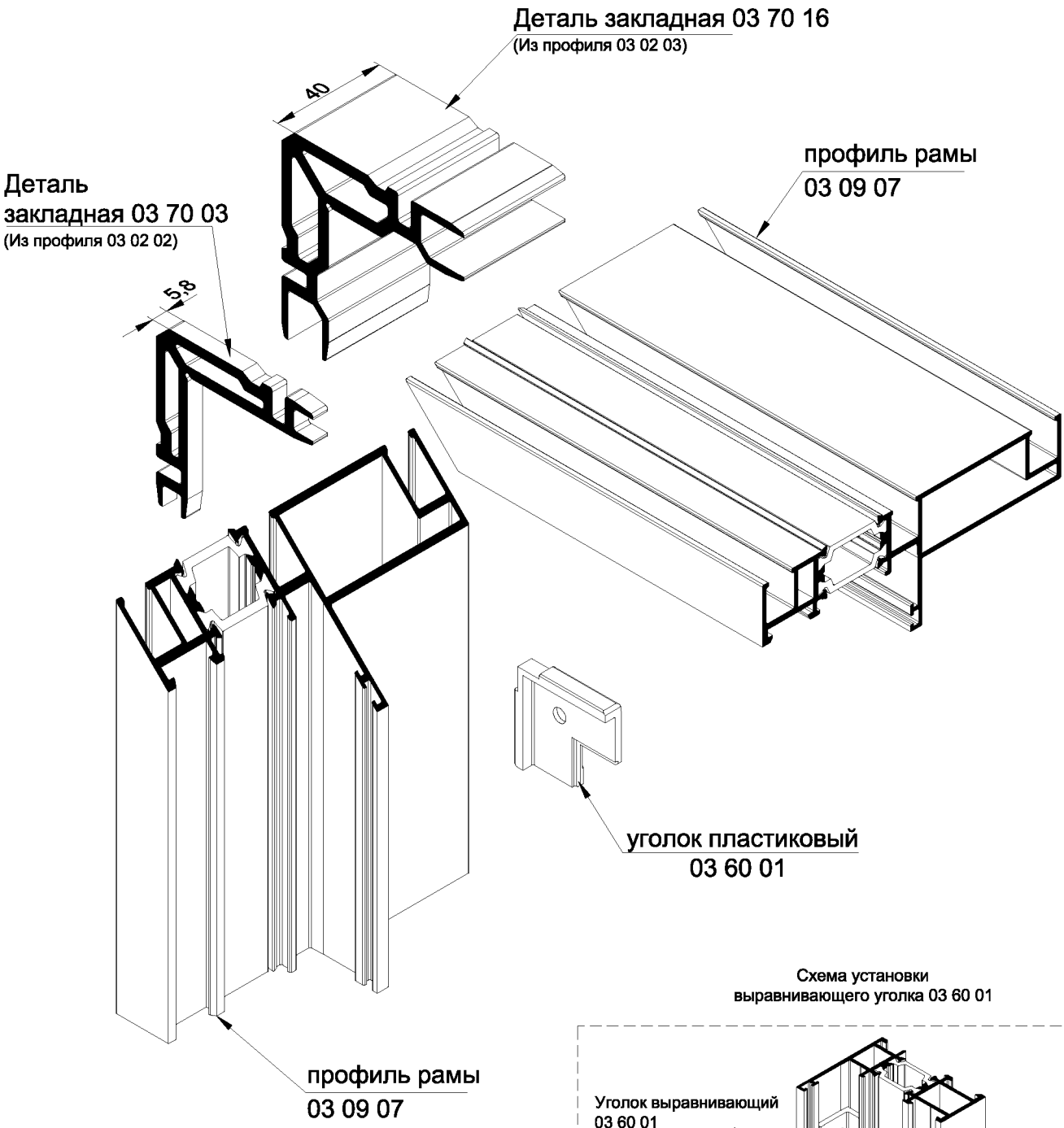

Схема установки
выравнивающего уголка 03 60 01

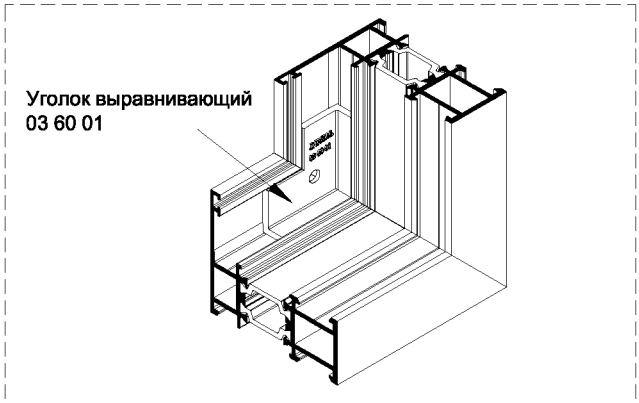

1. Уголок уставливается до опрессовки профиля .
2. Внутренние полости заполнить герметикомчерез отверстие .

* Установку пластикового уголка 03 60 01 см. раздел "Установка комплектующих"

Схема опрессовки углов рамы окна из профиля 03 09 07

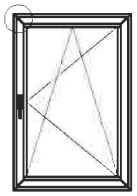

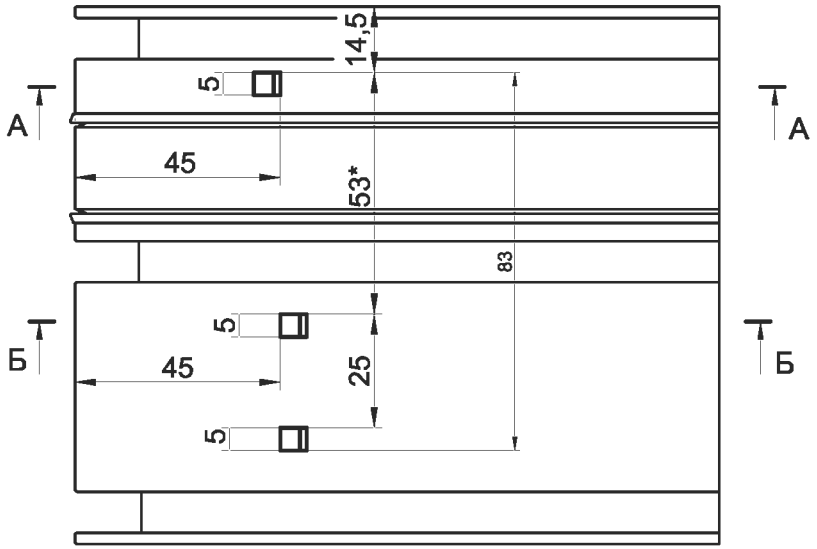

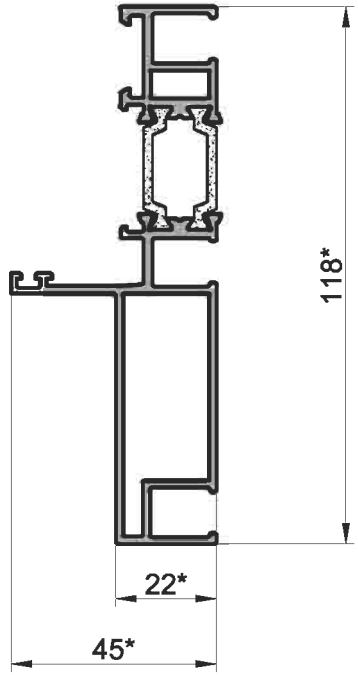

А-А

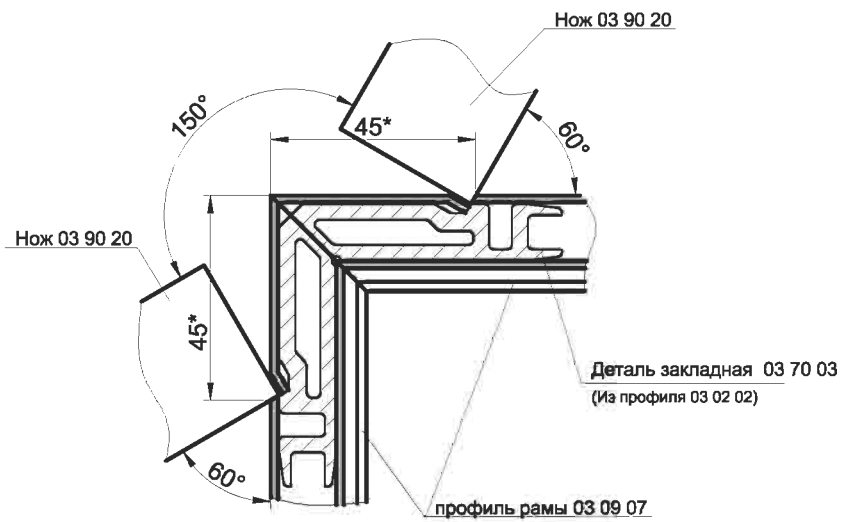

Б-Б

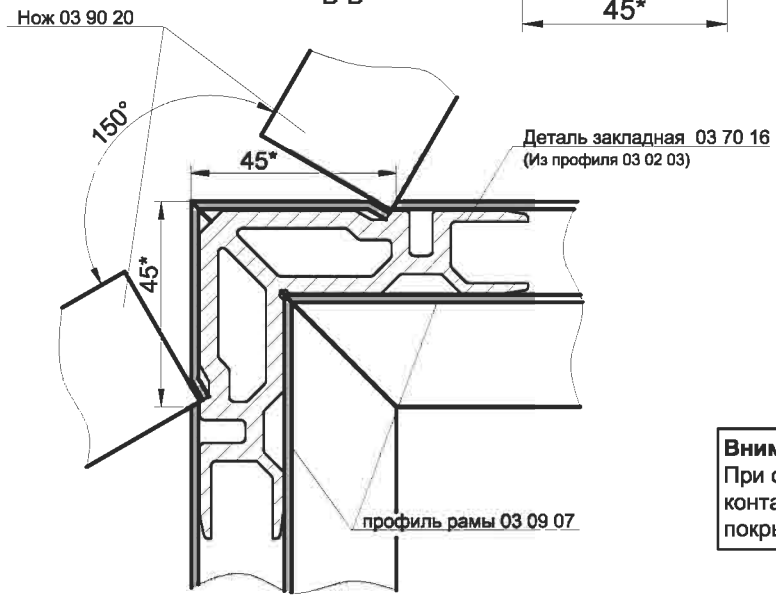

Внимание!
При сборке угловых соединений, контактные поверхности профилей покрыть клеем двухкомпонентным.

* Размер уточнить при обжиме углов.

INICIAL®

Обработка профиля 03 09 07 для узла У-1.3

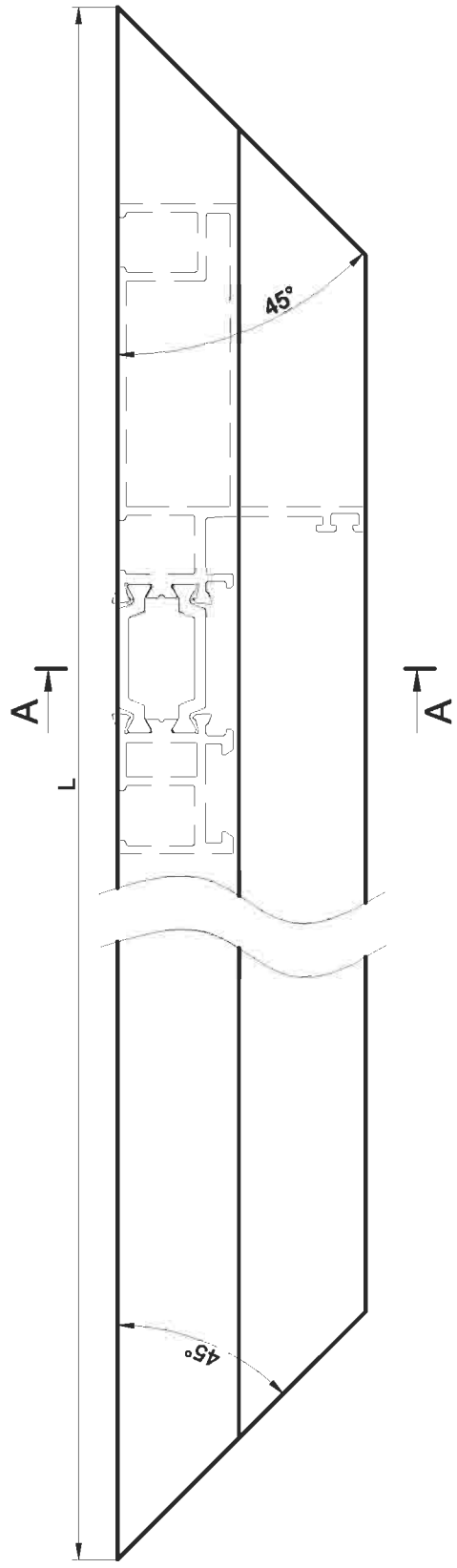

A-A

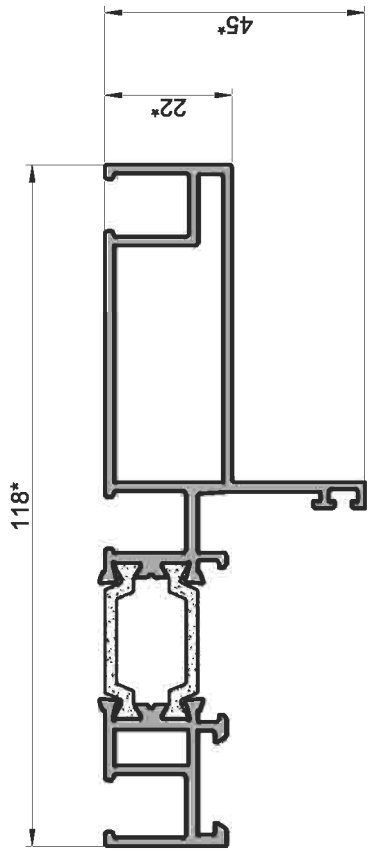

1. * Размеры для справок.

INICIAL®

У1.4

Узел соединения рамы окна обжимным методом

Скрытая створка

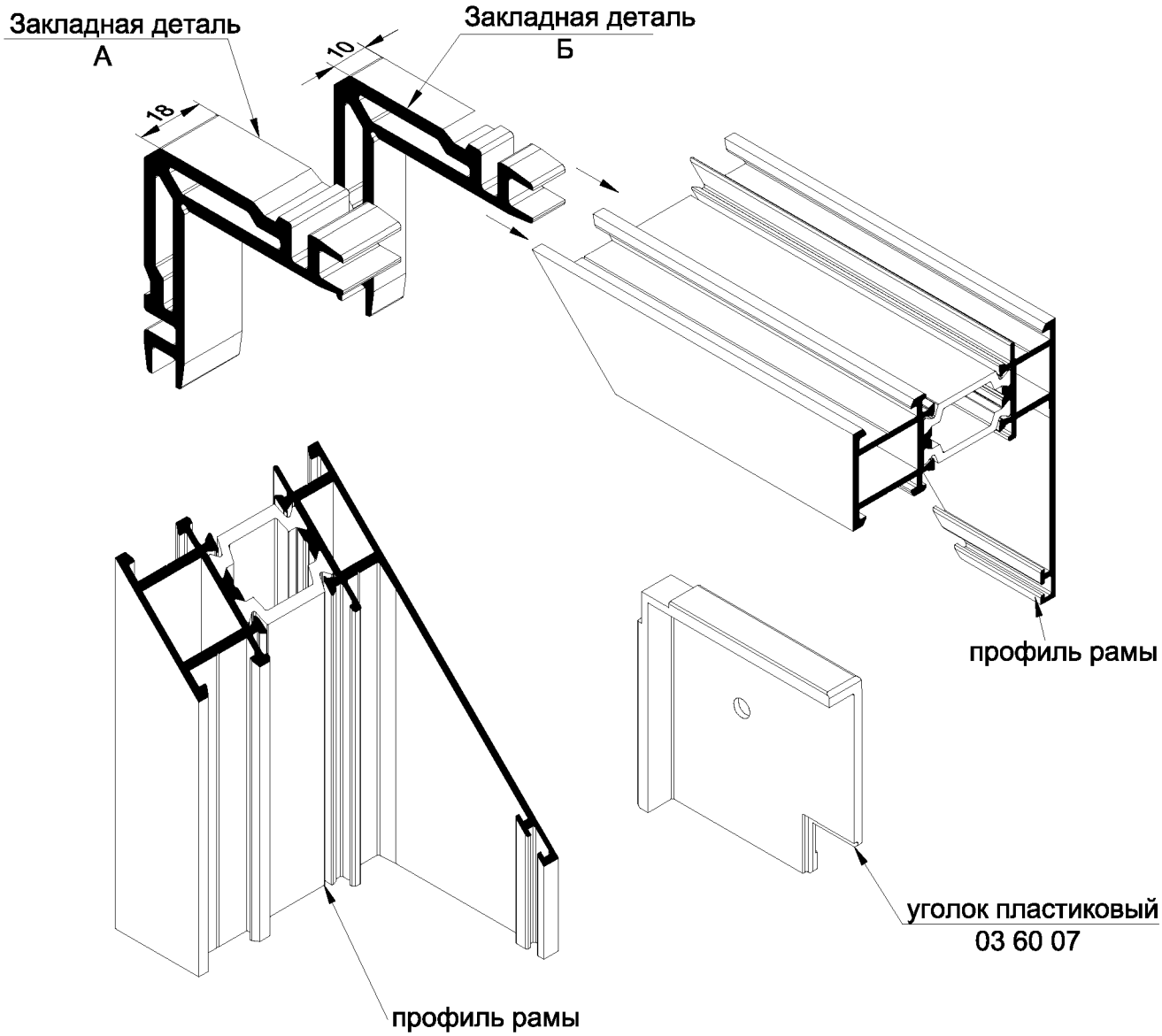

профиль рамы	03 09 04 03 09 13 03 09 34
Закладная А	03 70 05 (Профиль 03 02 02)
Закладная Б	03 70 04 (Профиль 03 02 02)

* Установку пластикового уголка 03 60 07 см. раздел "Установка комплектующих"

Схема установки
выравнивающего уголка 03 60 07

Уголок выравнивающий
03 60 07

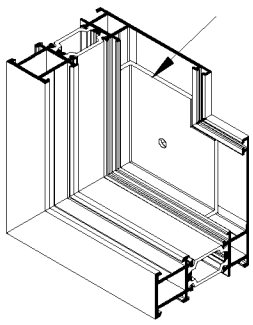

1. Уголок уставливается до опрессовки профиля .
2. Внутренние полости заполнить герметикомчерез отверстие .

Схема опрессовки углов рамы окна
Скрытая створка

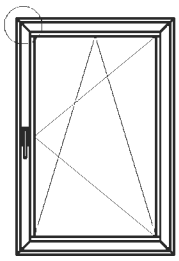

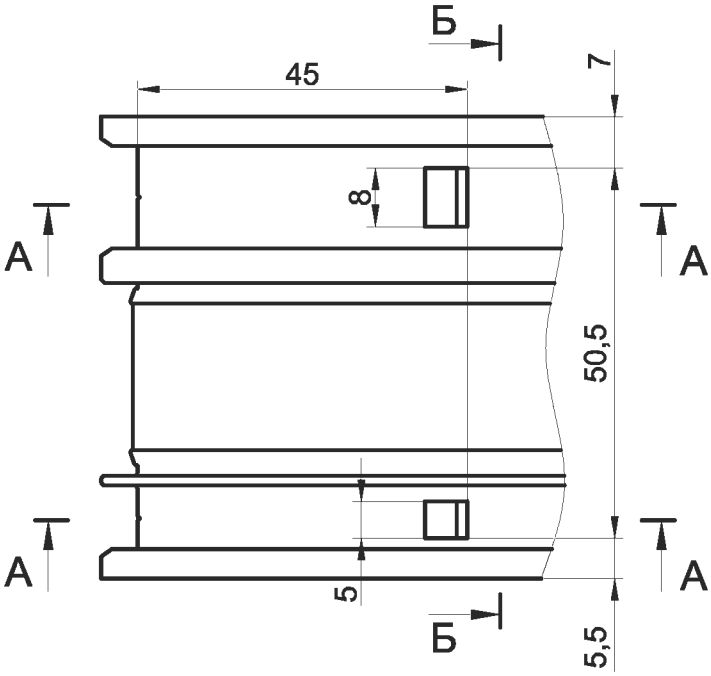

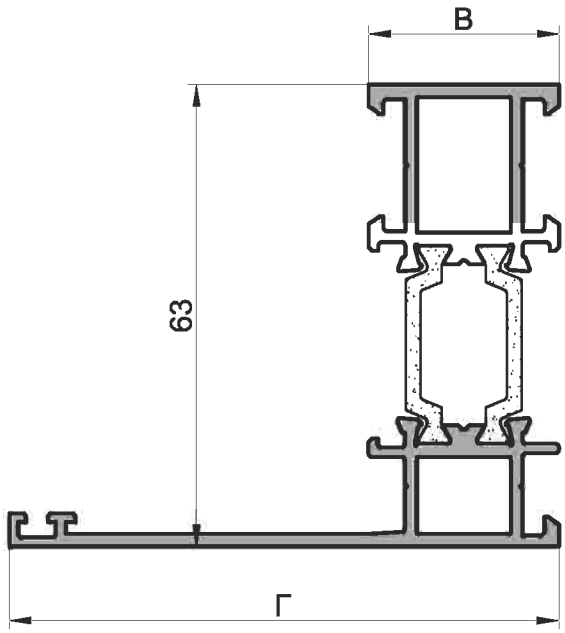

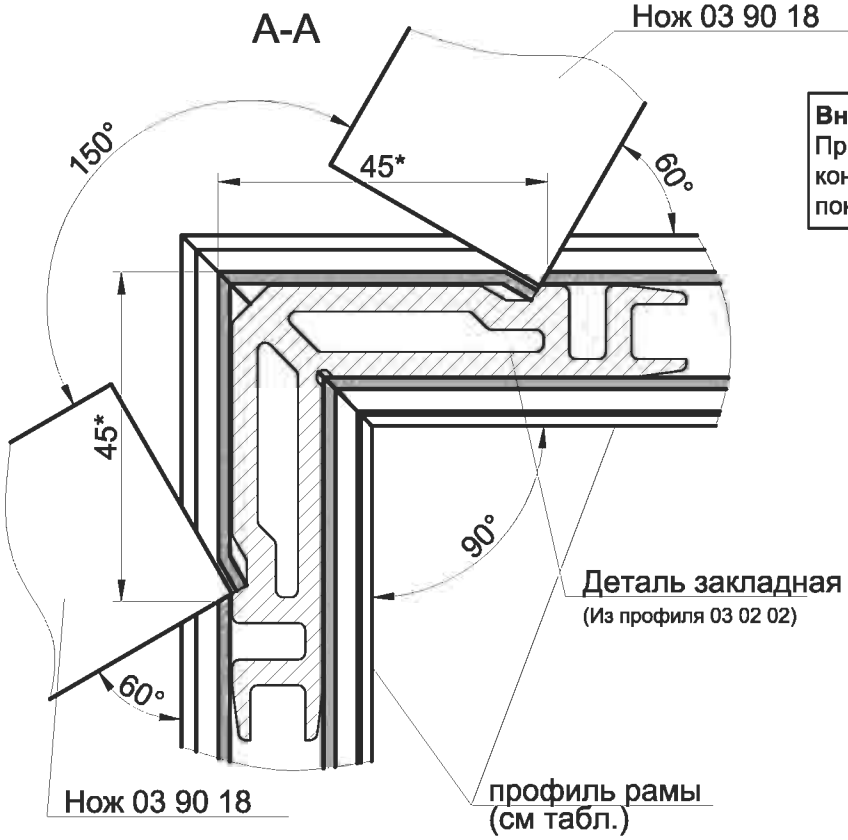

Внимание!
При сборке угловых соединений, контактные поверхности профилей покрыть клеем двухкомпонентным.

профиль рамы	Размер, мм	
	В	Г
03 09 04	26	75
03 09 13	24	70
03 09 34	24	70

* Размер уточнить при обжиме углов.

INICIAL®

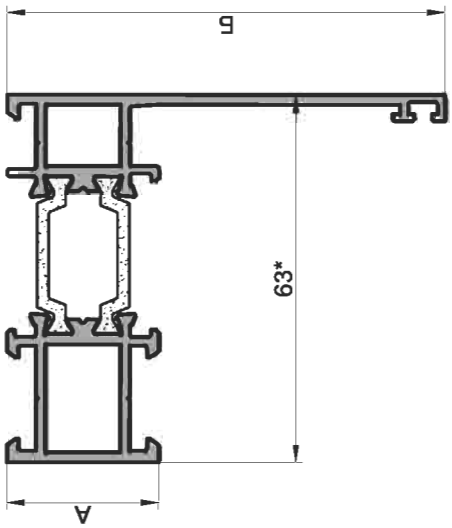

Обработка профиля рамы для узла У-1.4

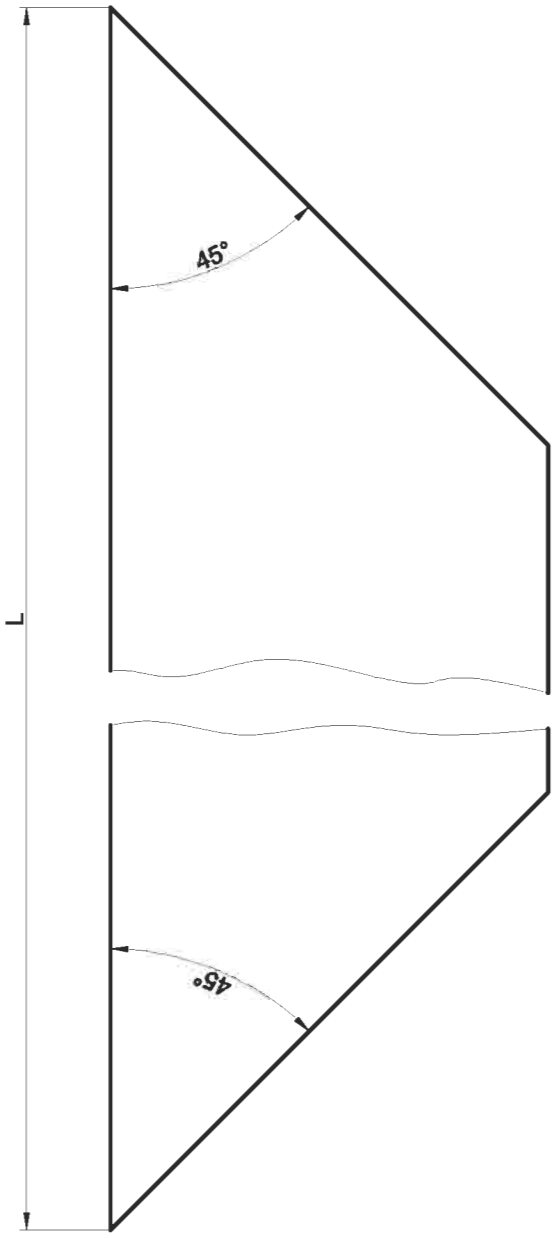

профиль рамы	Размер, мм	
	А	Б
03 09 04	26	75
03 09 13	24	70
03 09 34	24	70

1. * Размеры для справок.

У2
Узел соединения рамы окна с использованием штифтов (узкая рама)

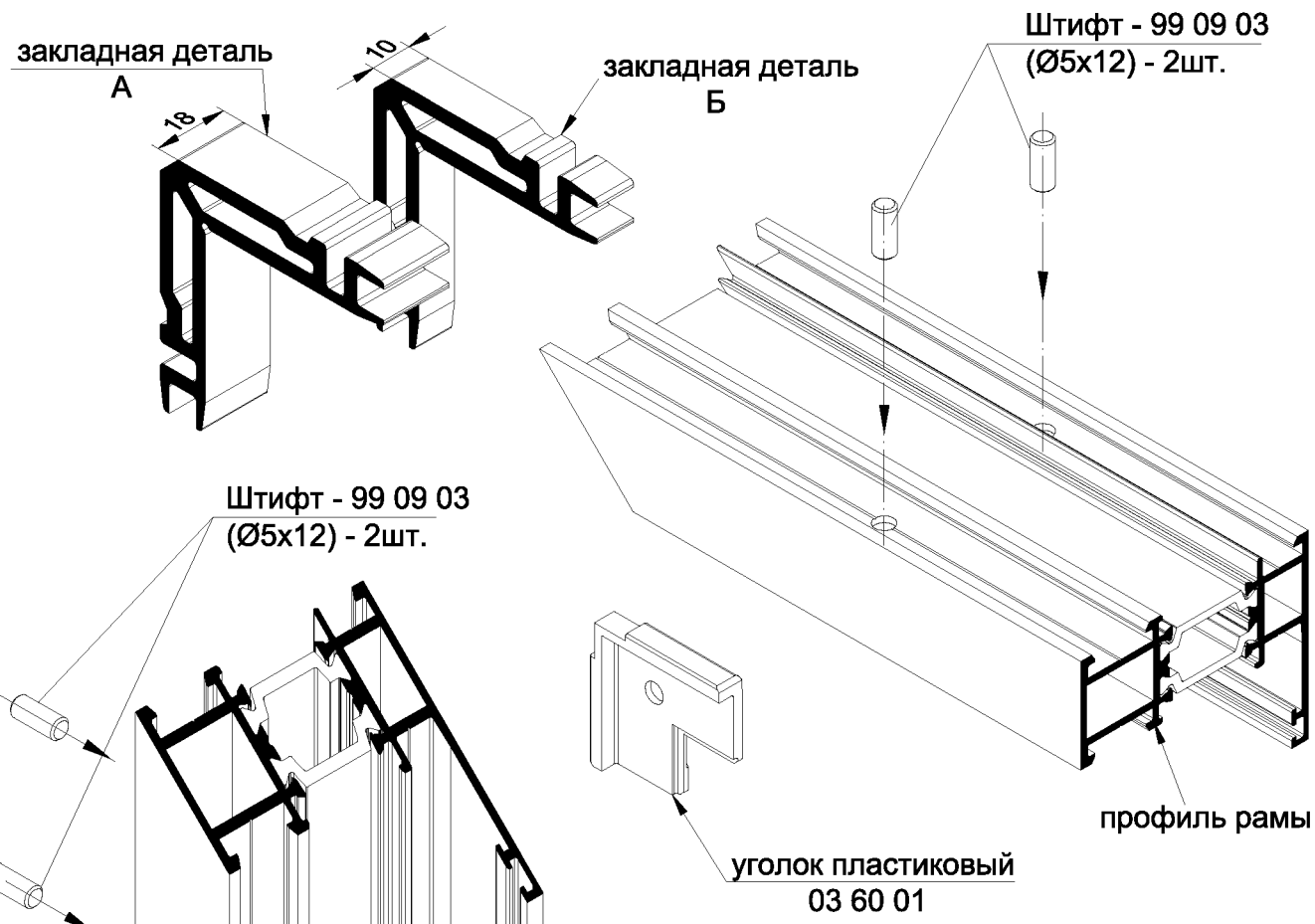

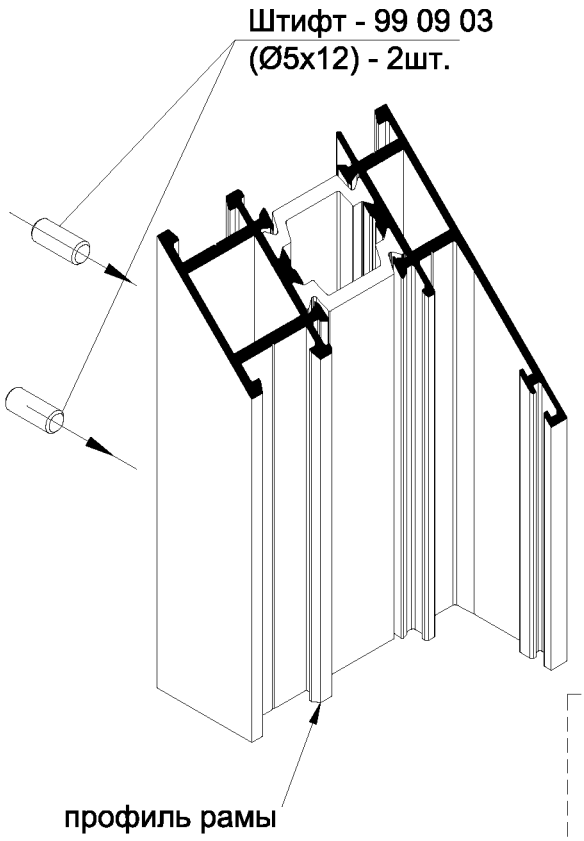

Схема установки
выравнивающего уголка 03 60 01

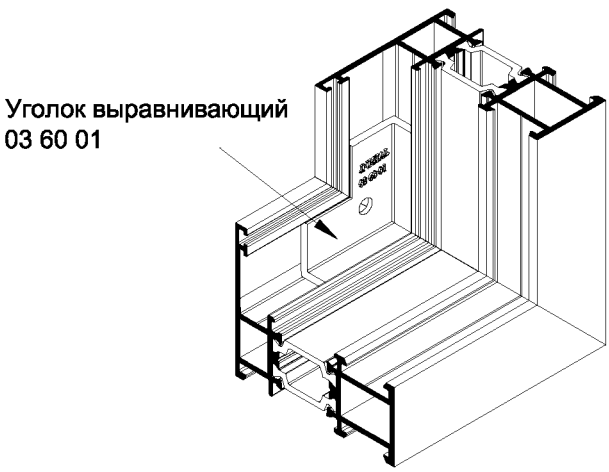

1. Уголок уставливается до опрессовки профиля .
2. Внутренние полости заполнить герметикомчерез отверстие .

профиль рамы	03 09 01 03 09 12 03 09 19 03 09 33
Закладная А	03 70 05 (Профиль 03 02 02)
Закладная Б	03 70 04 (Профиль 03 02 02)

Серия IW 63

Узлы сборки

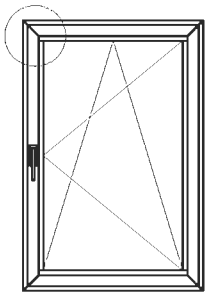

Схема сборки углов рамы окна с использованием штифтов

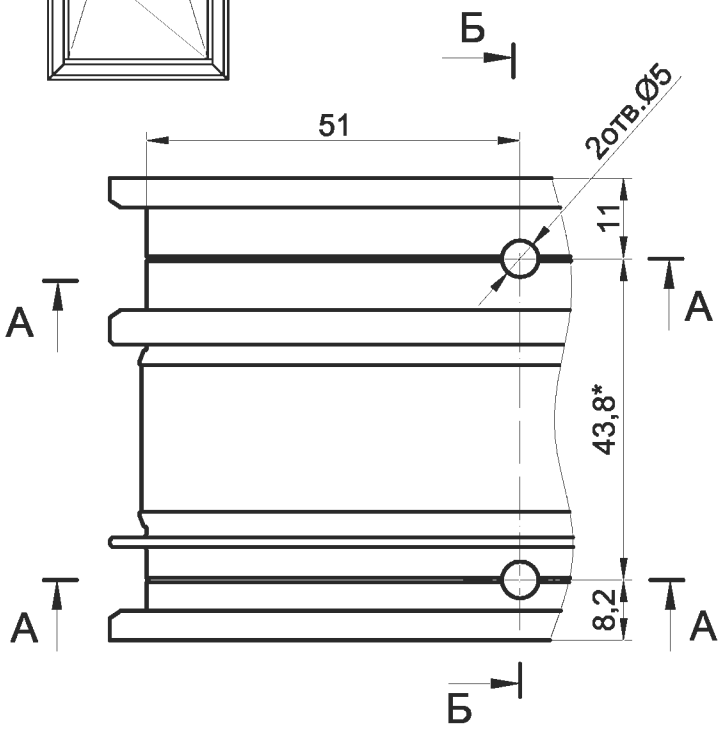

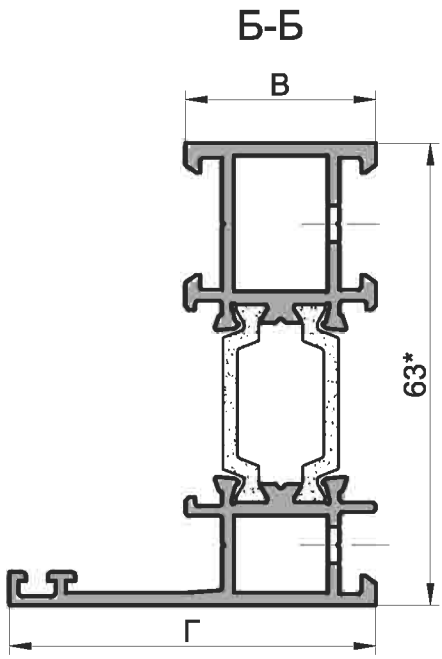

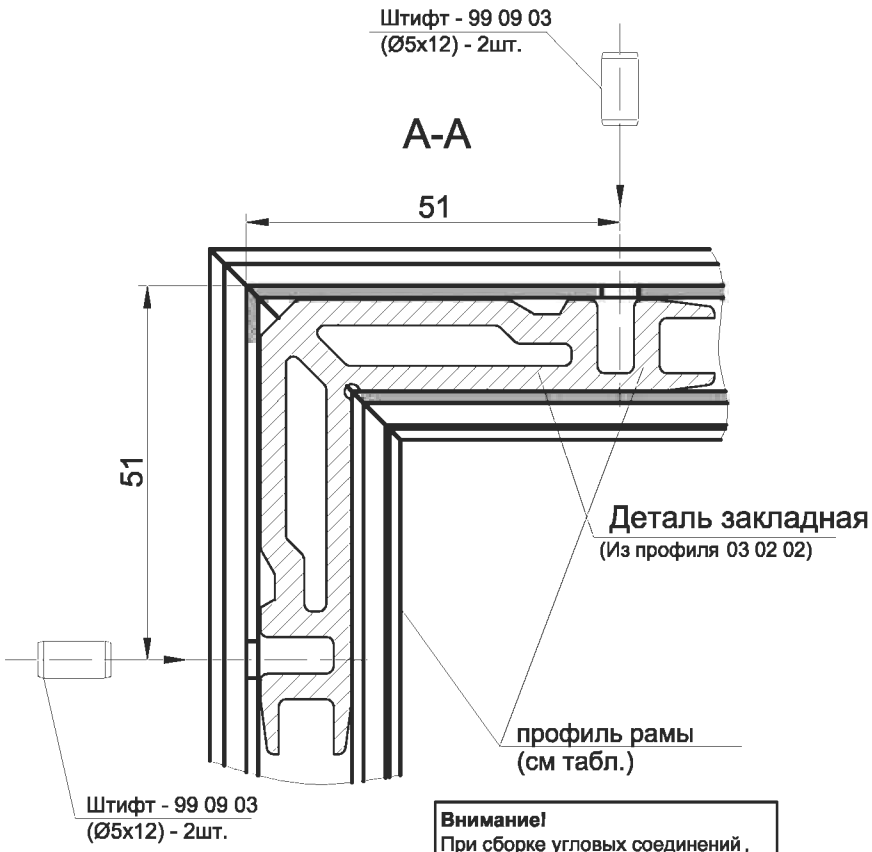

профиль рамы	Размер, мм	
	В	Г
03 09 01	26	50
03 09 12	24	45
03 09 19	26	74
03 09 33	24	70

Внимание!
При сборке угловых соединений, контактные поверхности профилей покрыть клеем двухкомпонентным.

*Размеры для справок.

Обработка профиля рамы для узла У-2

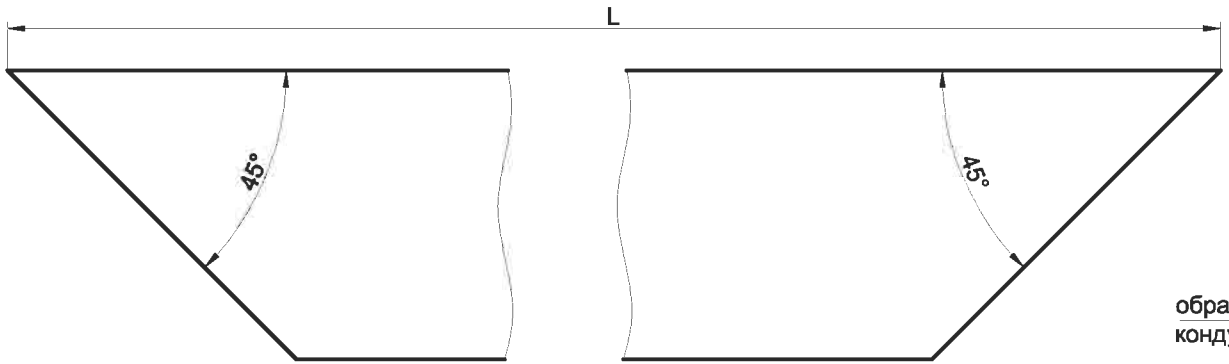

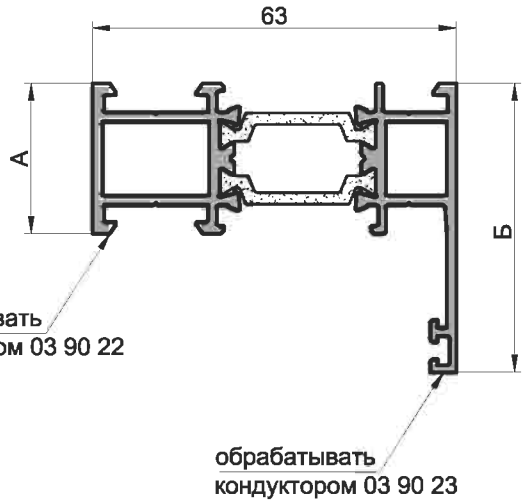

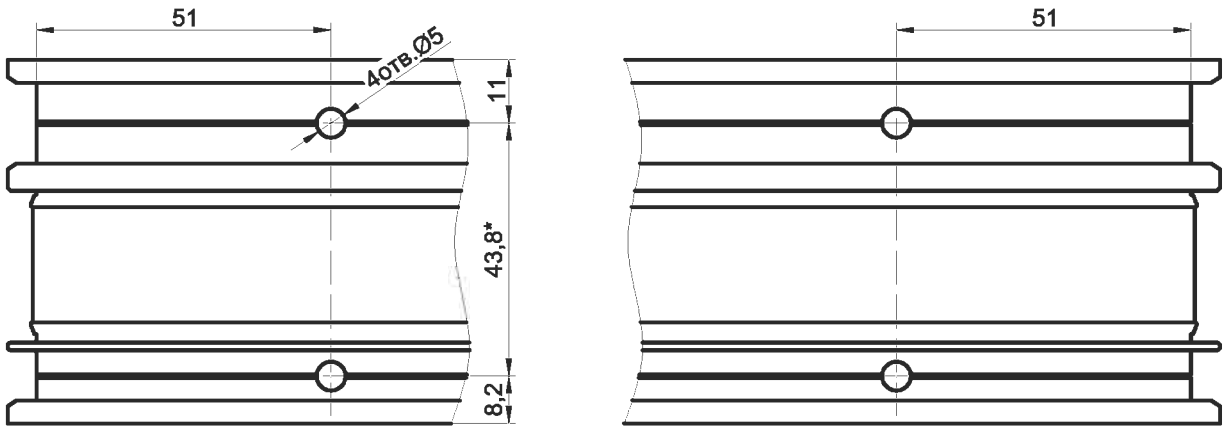

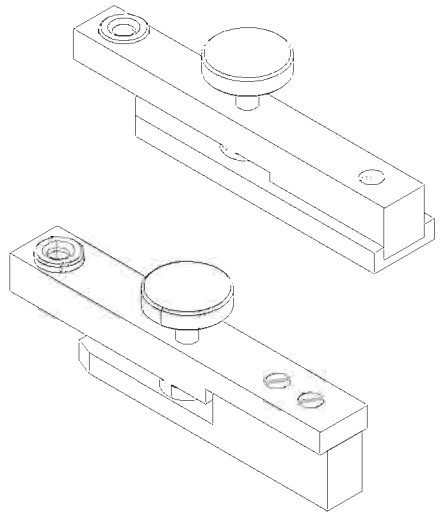

Кондуктора 03 90 22 и 03 90 23 для обработки отверстий под штифты

	профиль рамы			
	03 09 01	03 09 12	03 09 19	03 09 33
А, мм	26	24	26	26
Б, мм	50	45	74	63

1. * Размеры для справок.

INICIAL®

У2.1
Узел соединения рамы окна с использованием штифтов (широкая рама)

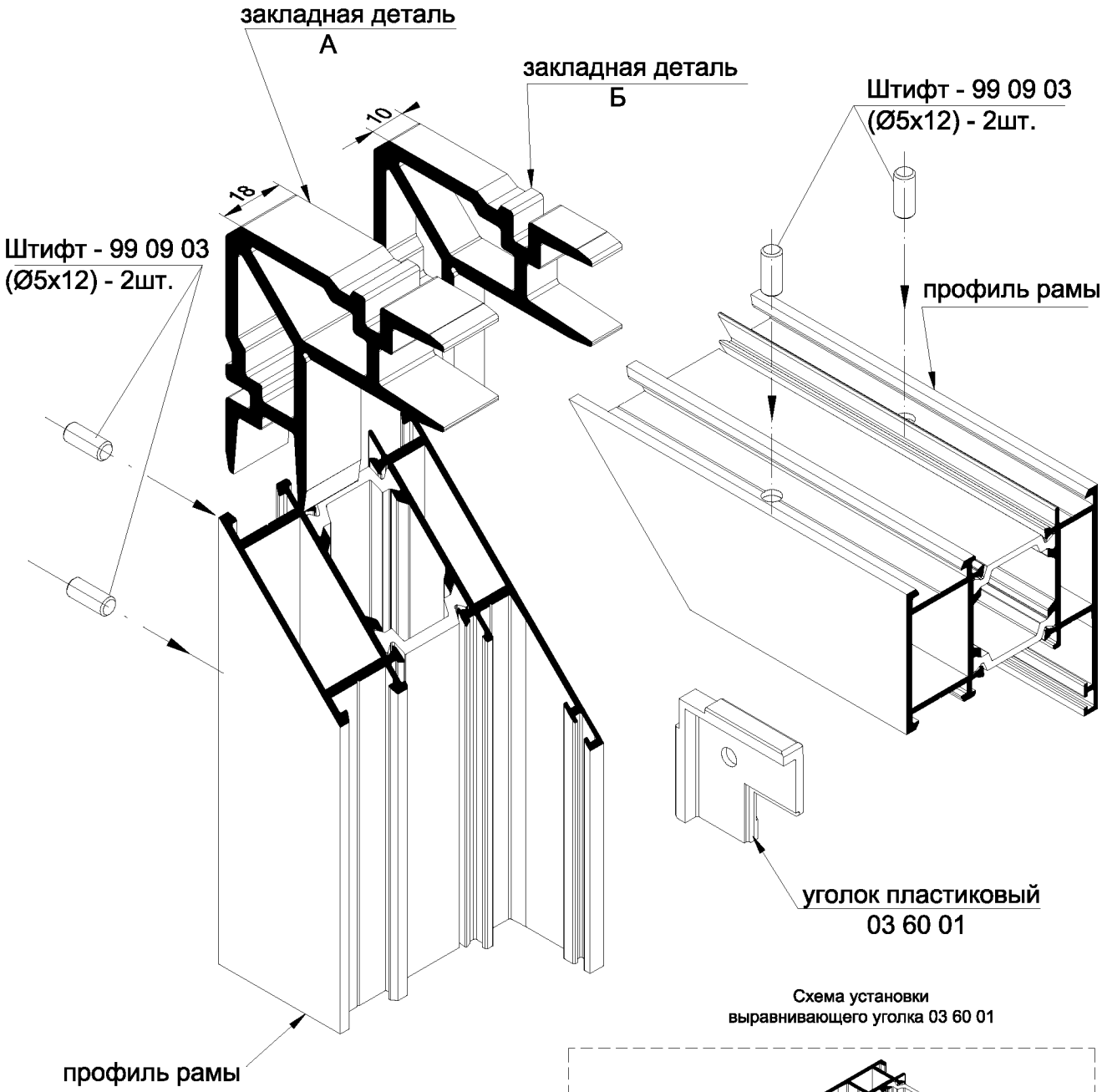

Схема установки выравнивающего уголка 03 60 01

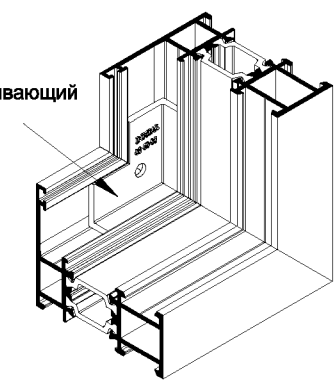

1. Уголок уставливается до опрессовки профиля .
2. Внутренние полости заполнить герметикомчерез отверстие .

профиль рамы	03 09 03 03 09 22
Закладная А	03 70 11 (Из профиля 03 02 04)
Закладная Б	03 70 10 (Из профиля 03 02 04)

Схема сборки углов рамы окна с использованием штифтов

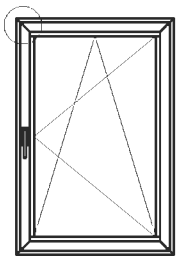

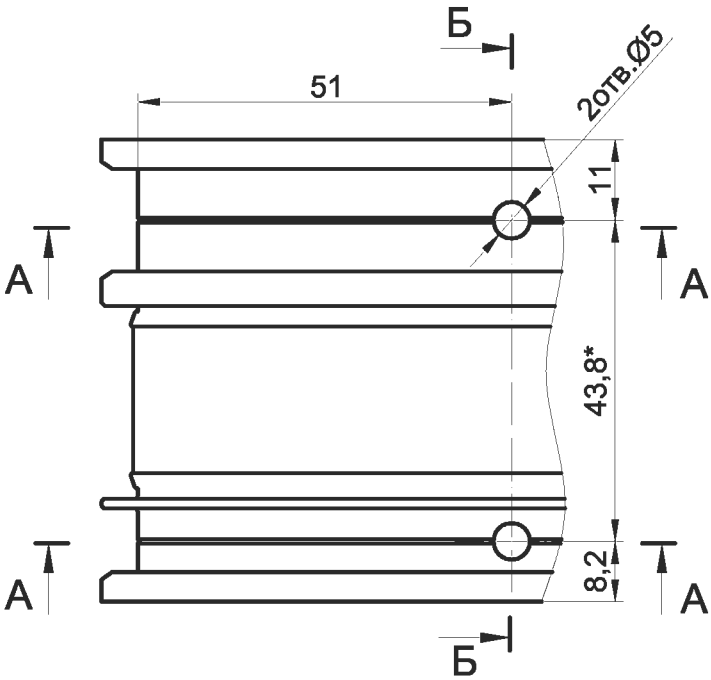

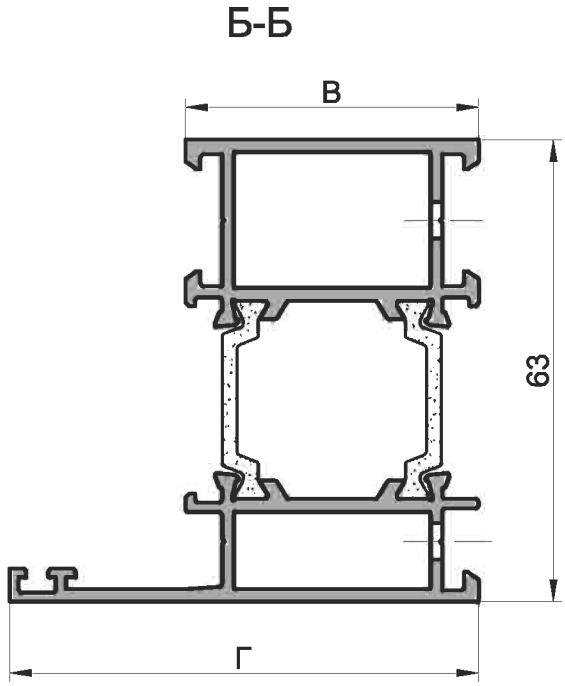

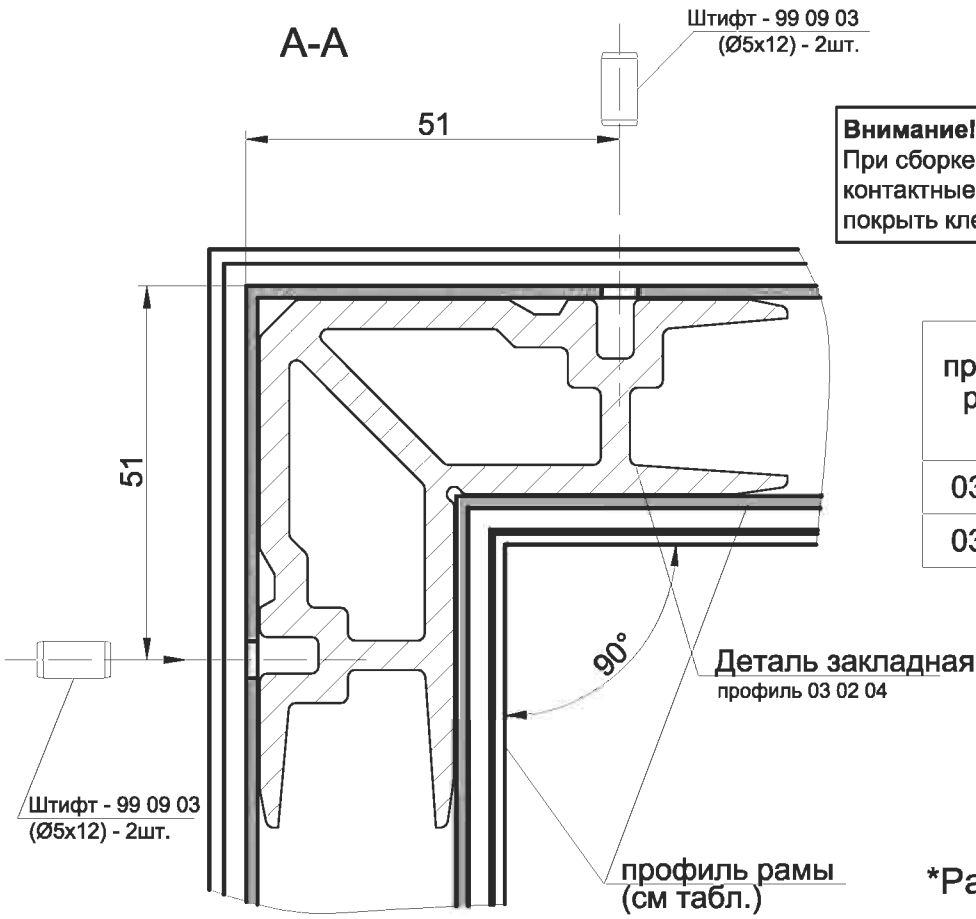

Внимание!
При сборке угловых соединений, контактные поверхности профилей покрыть клеем двухкомпонентным.

профиль рамы	Размер, мм	
	В	Г
03 09 03	40	64
03 09 22	40	88

*Размеры для справок.

Обработка профиля рамы для узла У-2.1

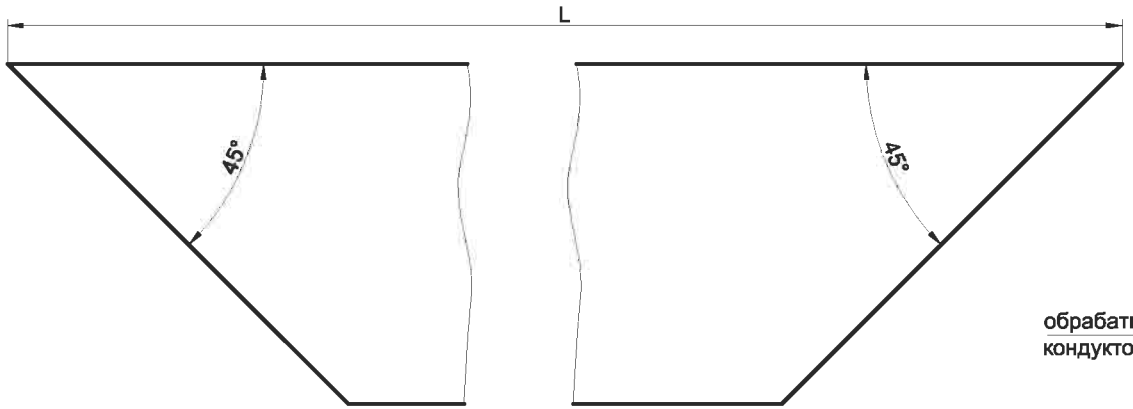

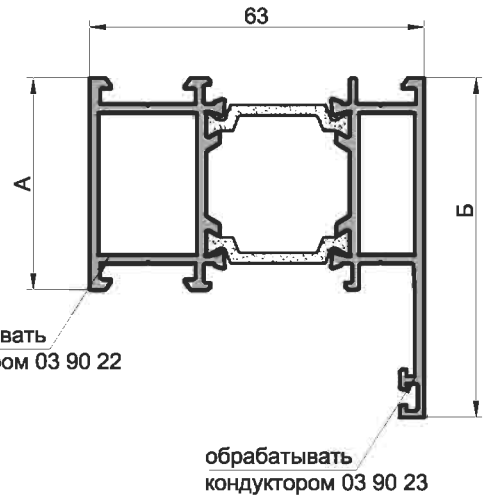

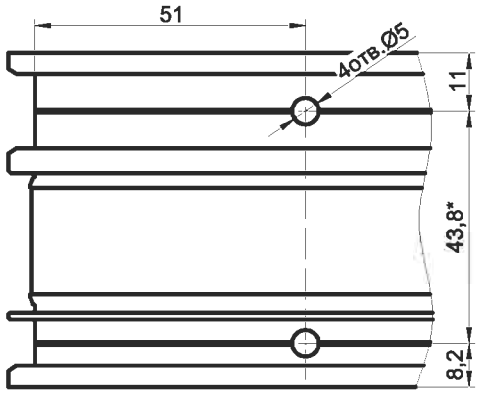

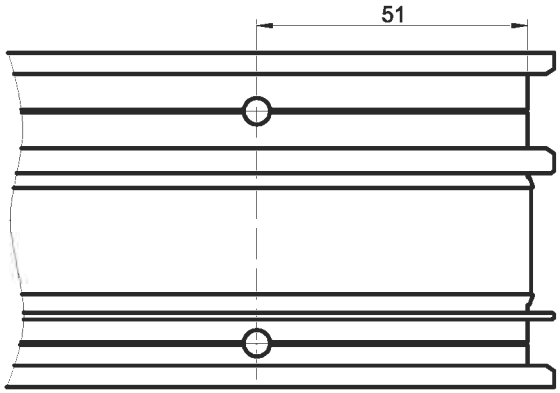

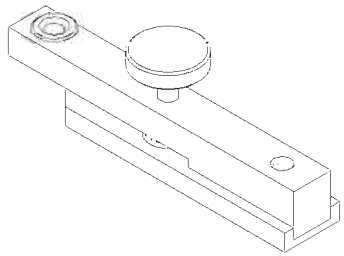

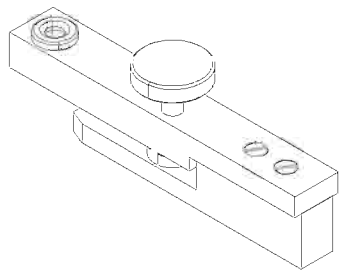

Кондуктора 03 90 22 и 03 90 23 для обработки отверстий под штифты

	профиль рамы	
	03 09 03	03 09 22
А, мм	40	40
Б, мм	64	88

1. * Размеры для справок.
2. Неуказанны предельные отклонения H14, h14, ±IT14/2

INICIAL®

У3

Узел соединения створки окна из профиля 03 09 14
обжимным методом

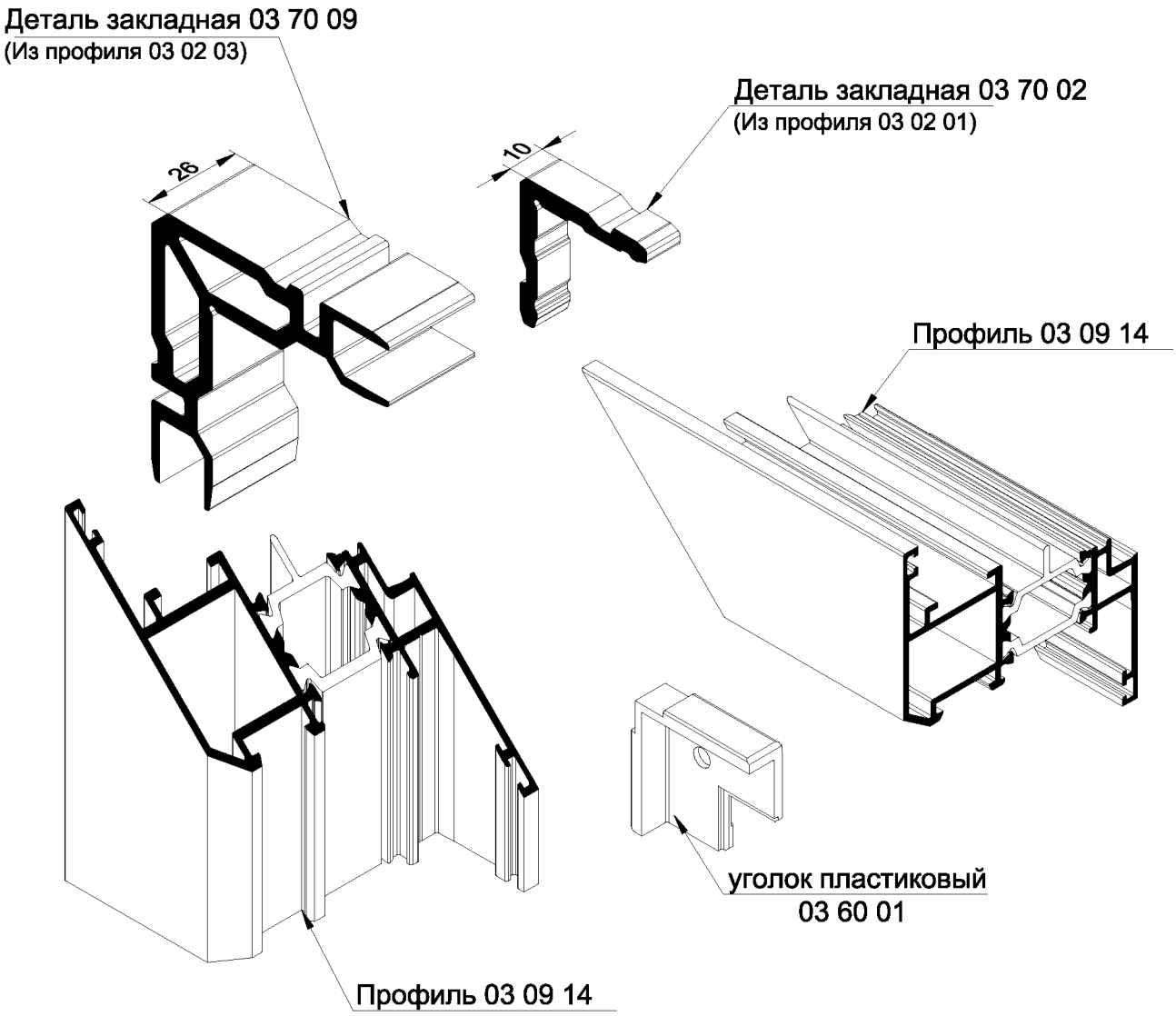

Схема установки выравнивающего уголка 03 60 01

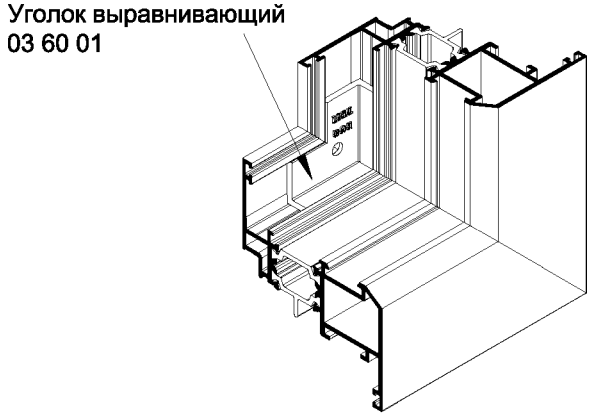

1. Уголок уставливается до опрессовки профиля.
2. Внутренние полости заполнить герметикомчерез отверстие.

Серия IW 63

Узлы сборки

Схема опрессовки углов створки окна

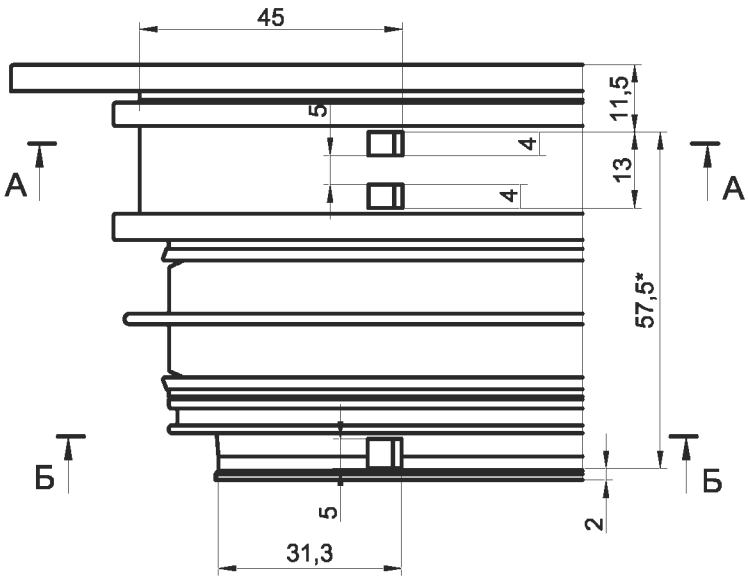

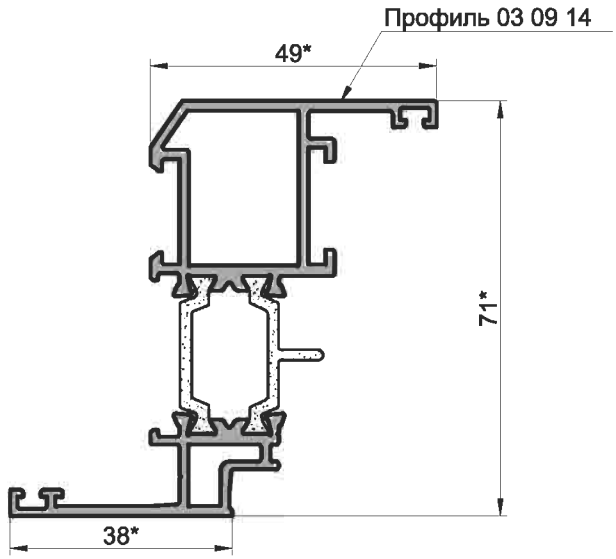

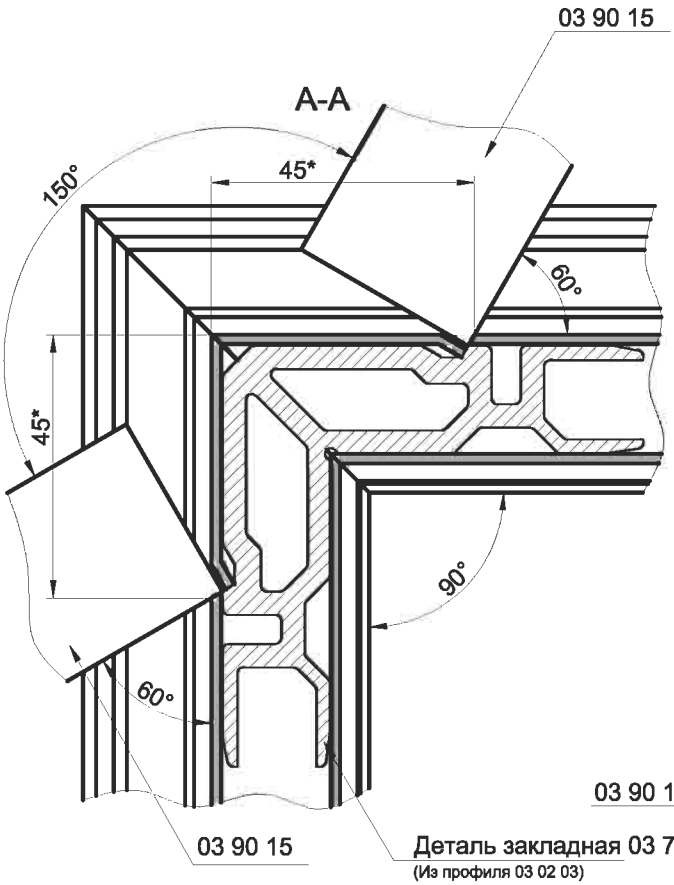

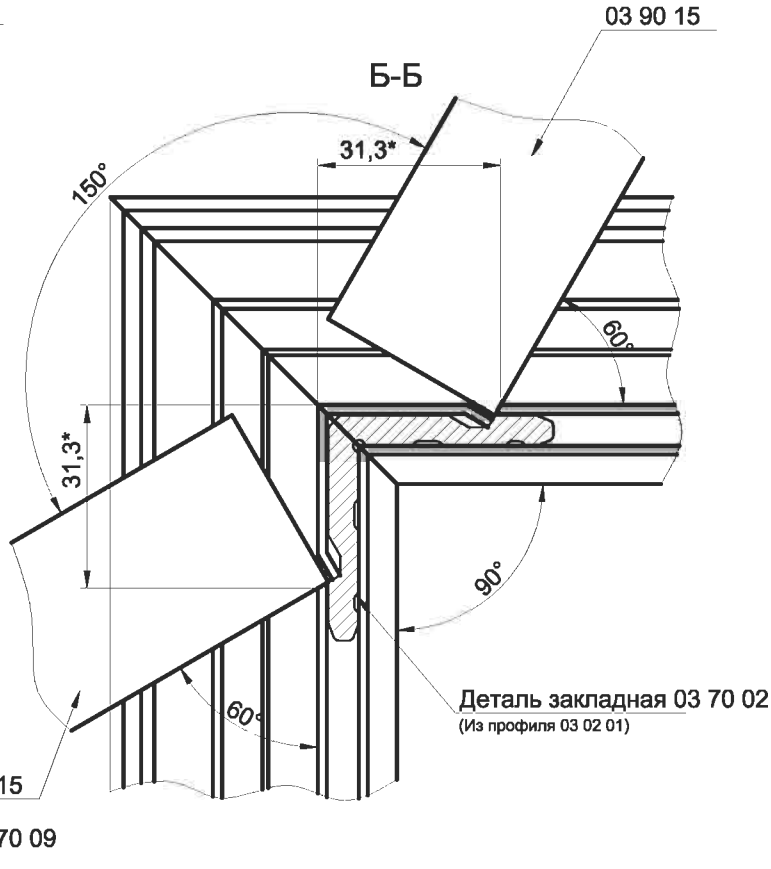

Внимание!
При сборке угловых соединений , контактные поверхности профилей покрыть клеем двухкомпонентным .

* Размер уточнить при обжиме углов.

У3.1

Узел соединения створки окна из профиля 03 09 15
обжимным методом

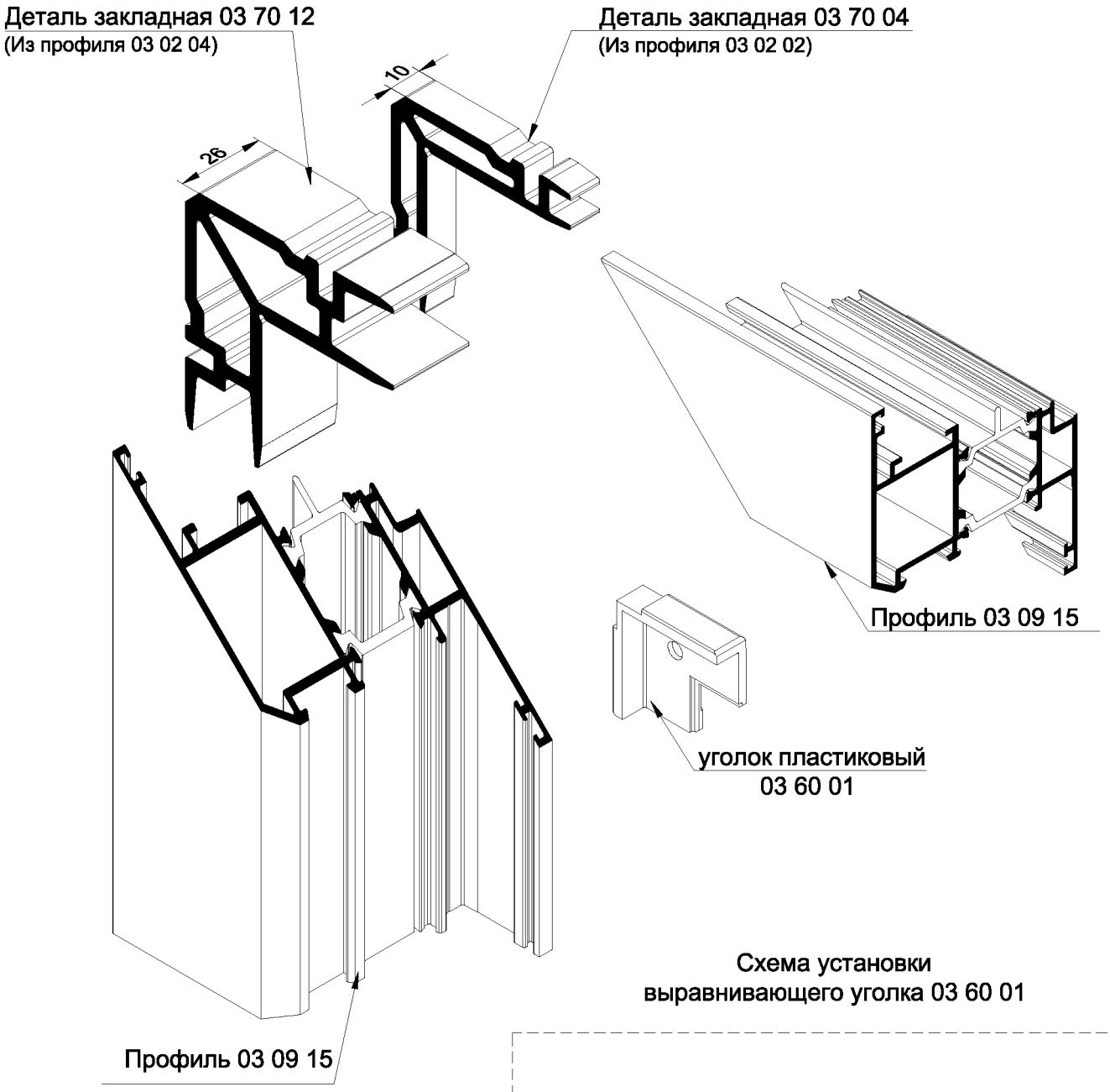

Схема установки выравнивающего уголка 03 60 01

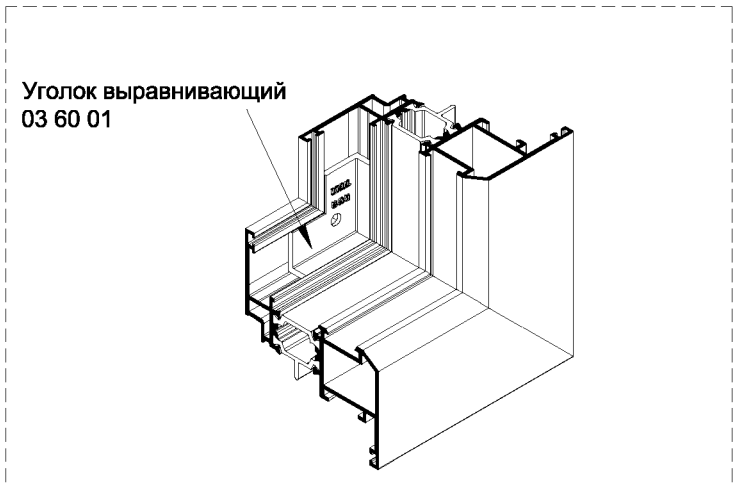

1. Уголок уставливается до опрессовки профиля .
2. Внутренние полости заполнить герметикомчерез отверстие .

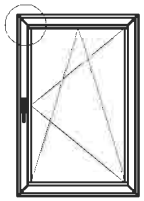

Внимание!
При сборке угловых соединений, контактные поверхности профилей покрыть клеем двухкомпонентным.

Схема опрессовки углов створки окна

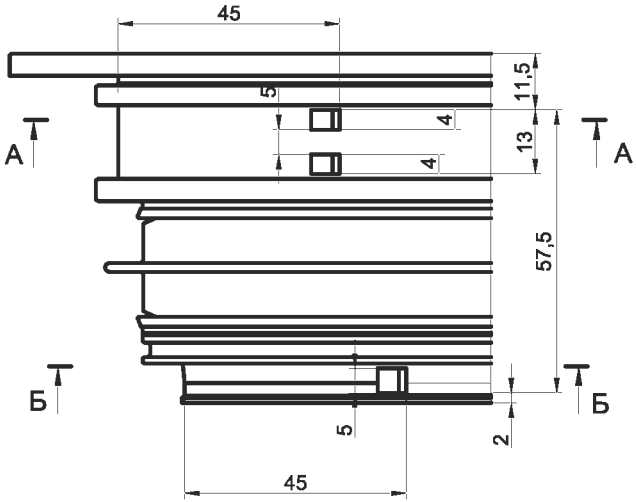

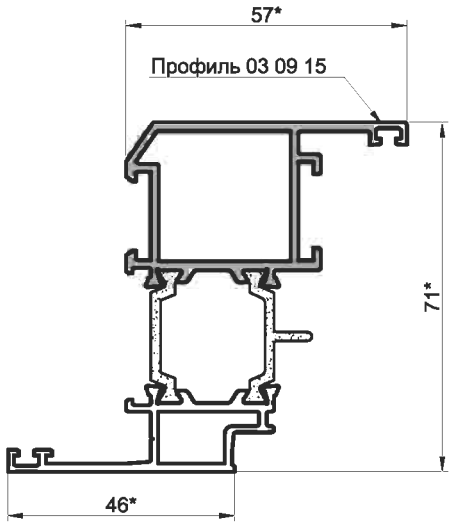

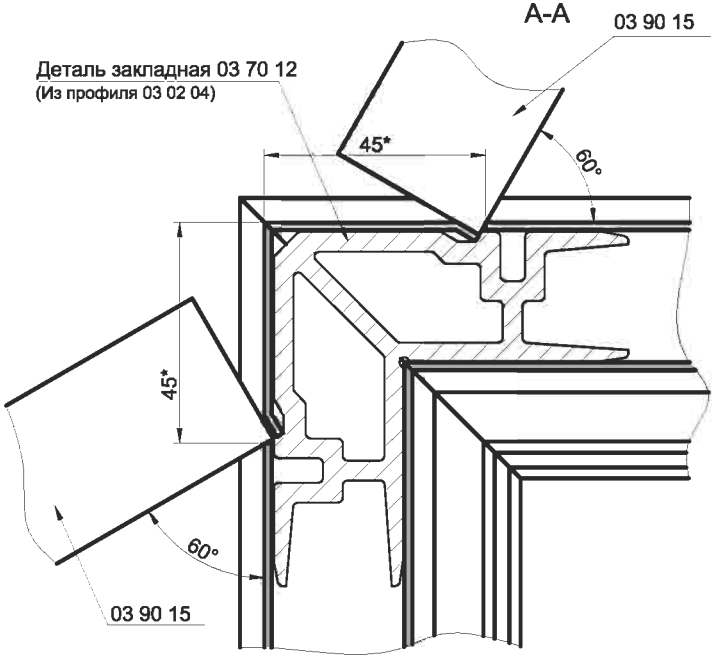

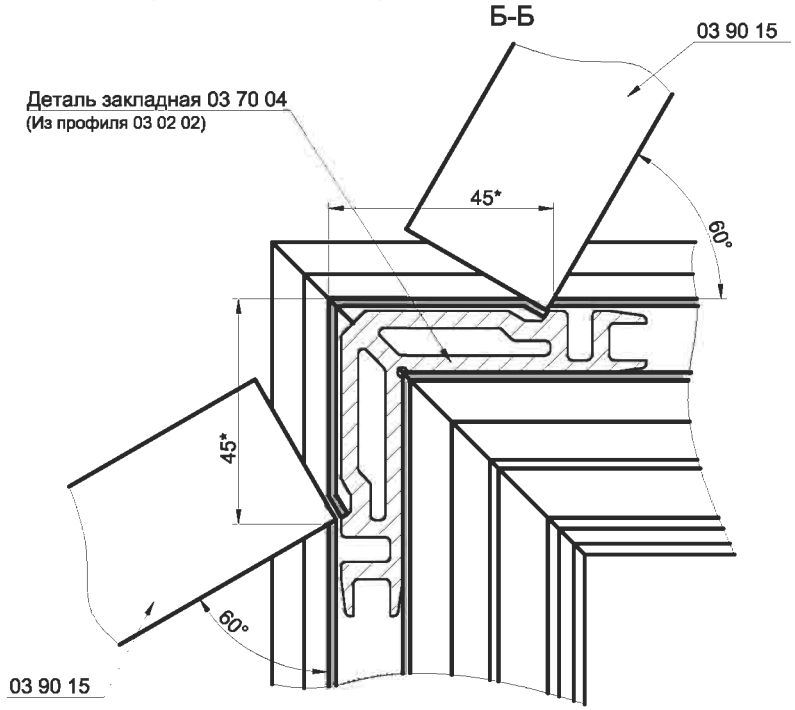

* Размер уточнить при обжиме углов.

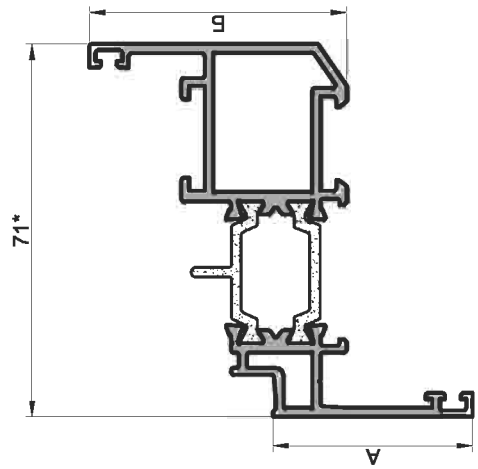

Обработка профиля рамы для узла У-3 и У-3.1

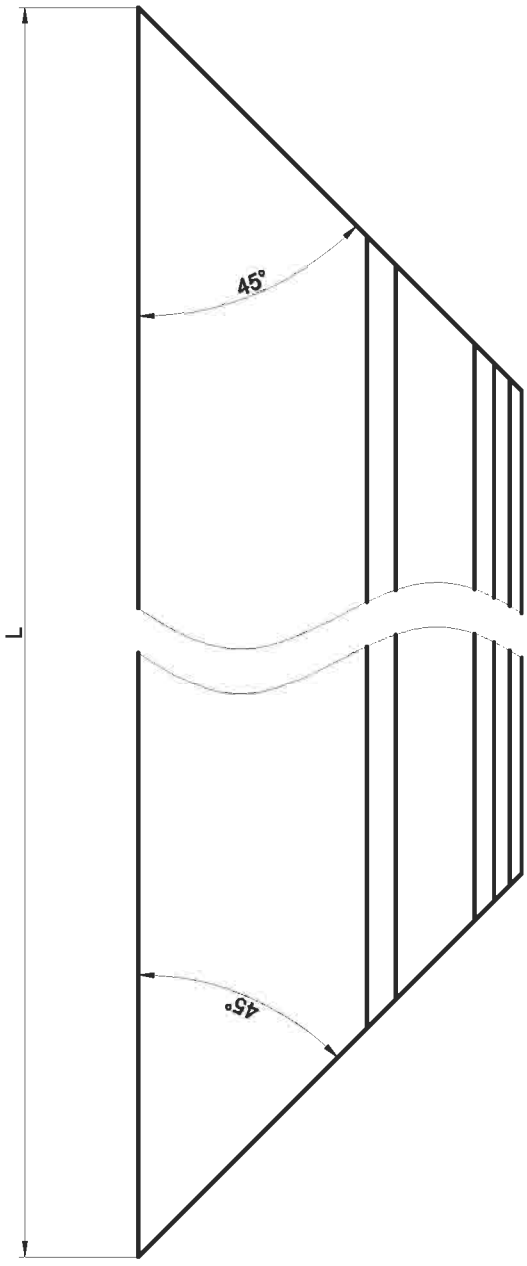

	профиль рамы	
	03 09 14	03 09 15
А, мм	38	46
Б, мм	49	57

1. * Размеры для справок.

У3.2

Узел соединения створки окна из профиля 03 09 16/03 09 17 (скрытая створка) обжимным методом

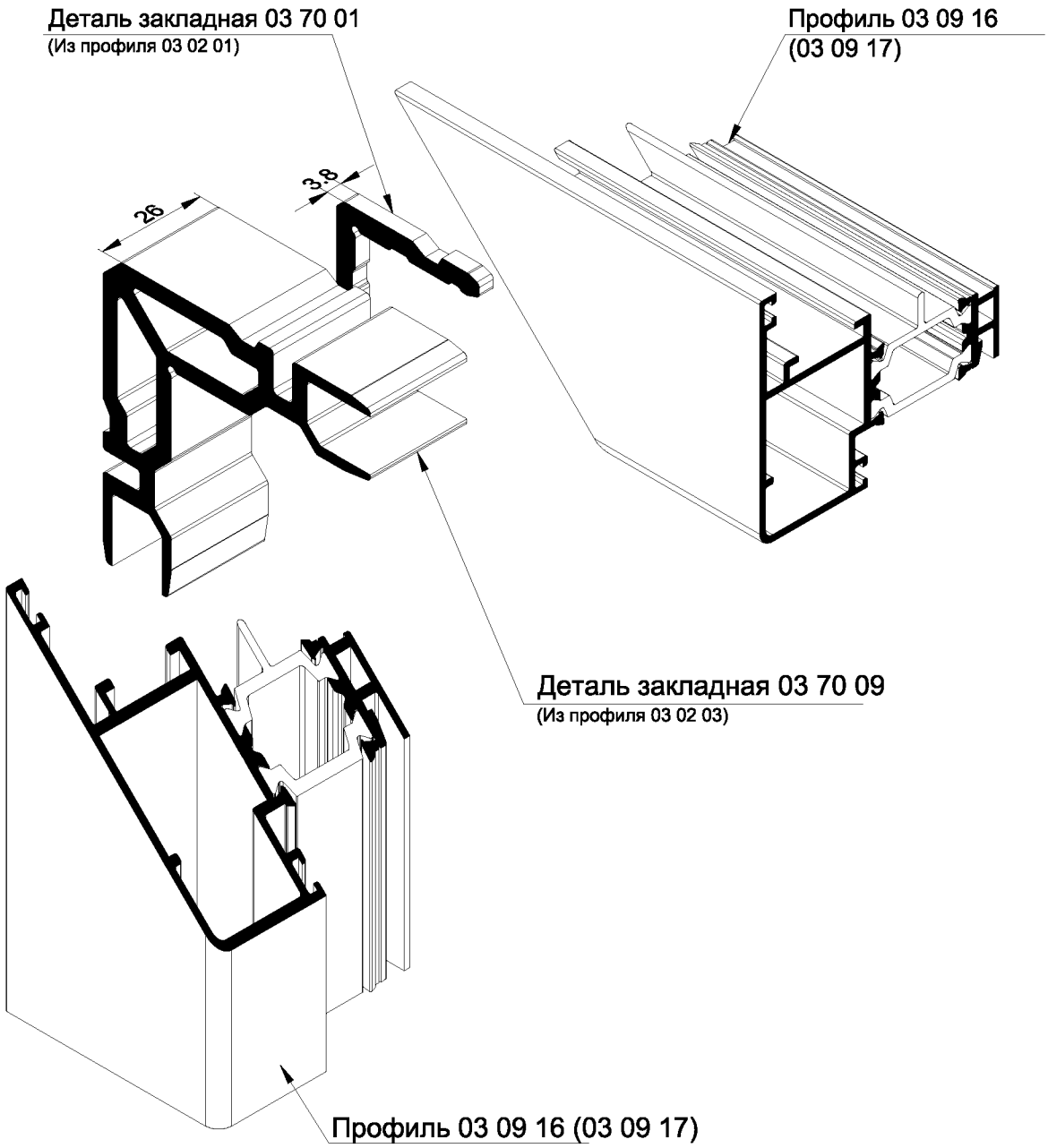

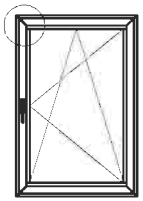

Схема опрессовки углов скрытой створки окна

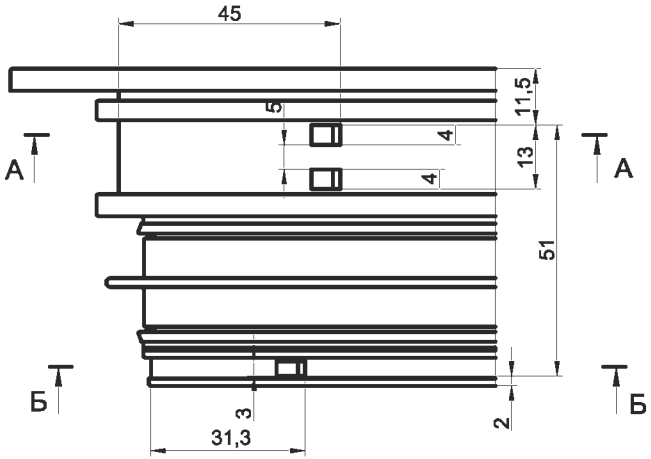

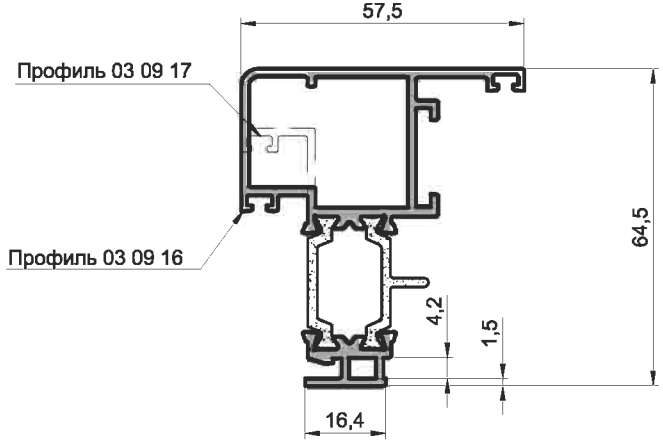

Внимание!
При сборке угловых соединений, контактные поверхности профилей покрыть клеем двухкомпонентным.

А-А

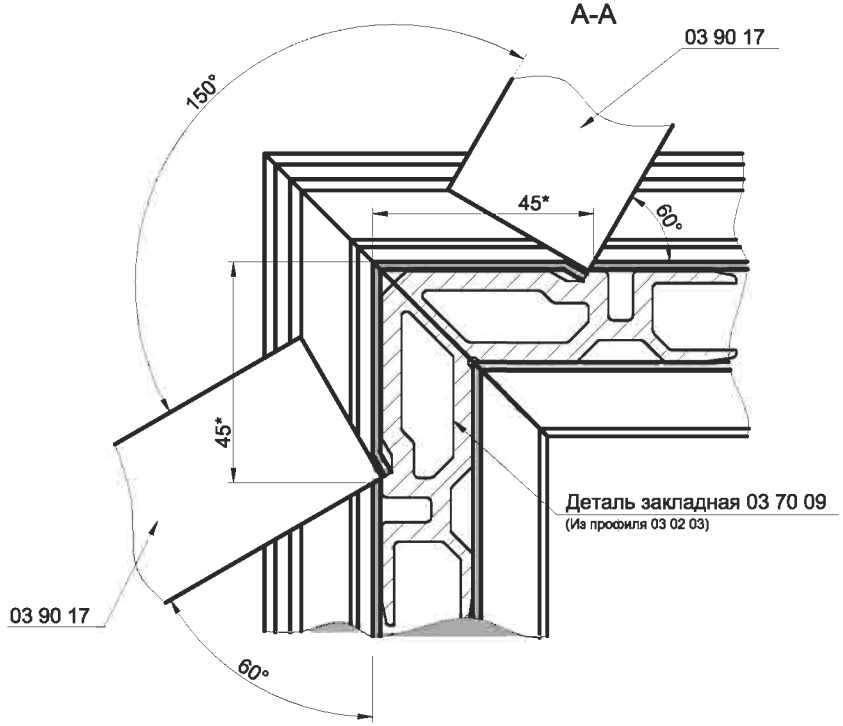

Б-Б

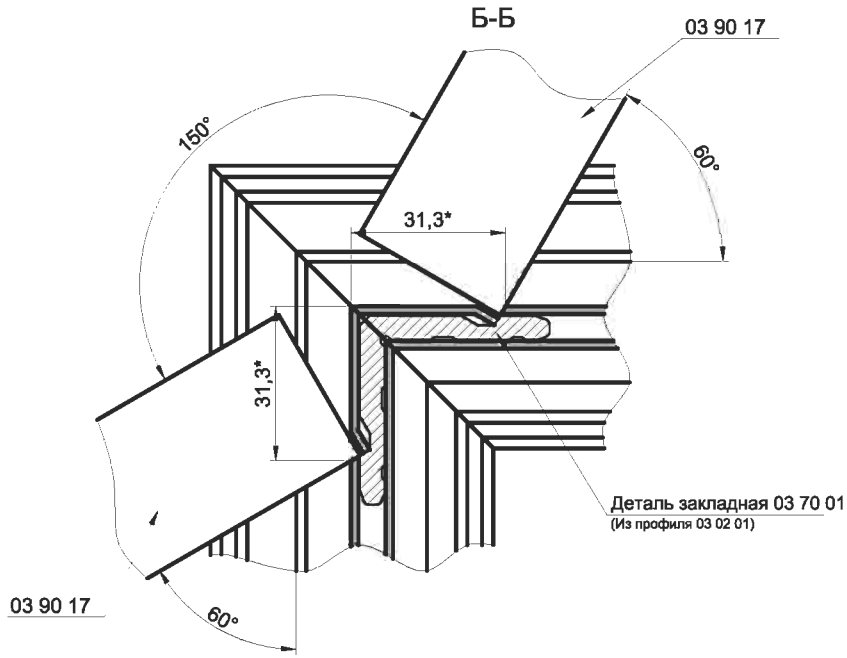

* Размер уточнить при обжиме углов.

INICIAL®

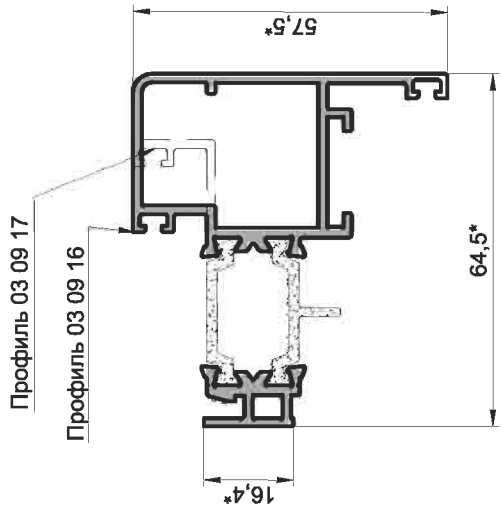

Обработка профиля рамы для узла У-3.2

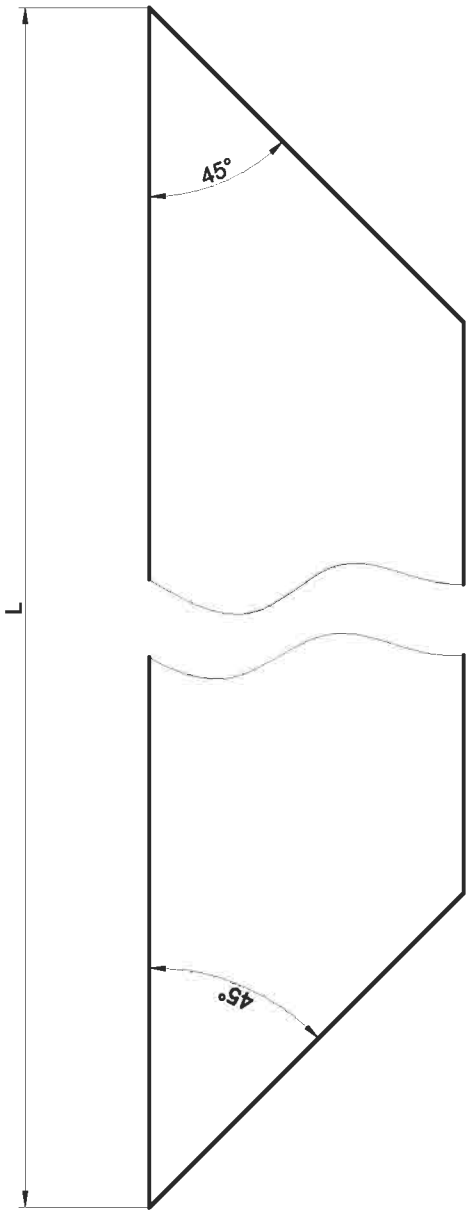

1.*Размер для справок.

У4

Узел соединения створки окна из профиля 03 09 14
с использованием штифтов

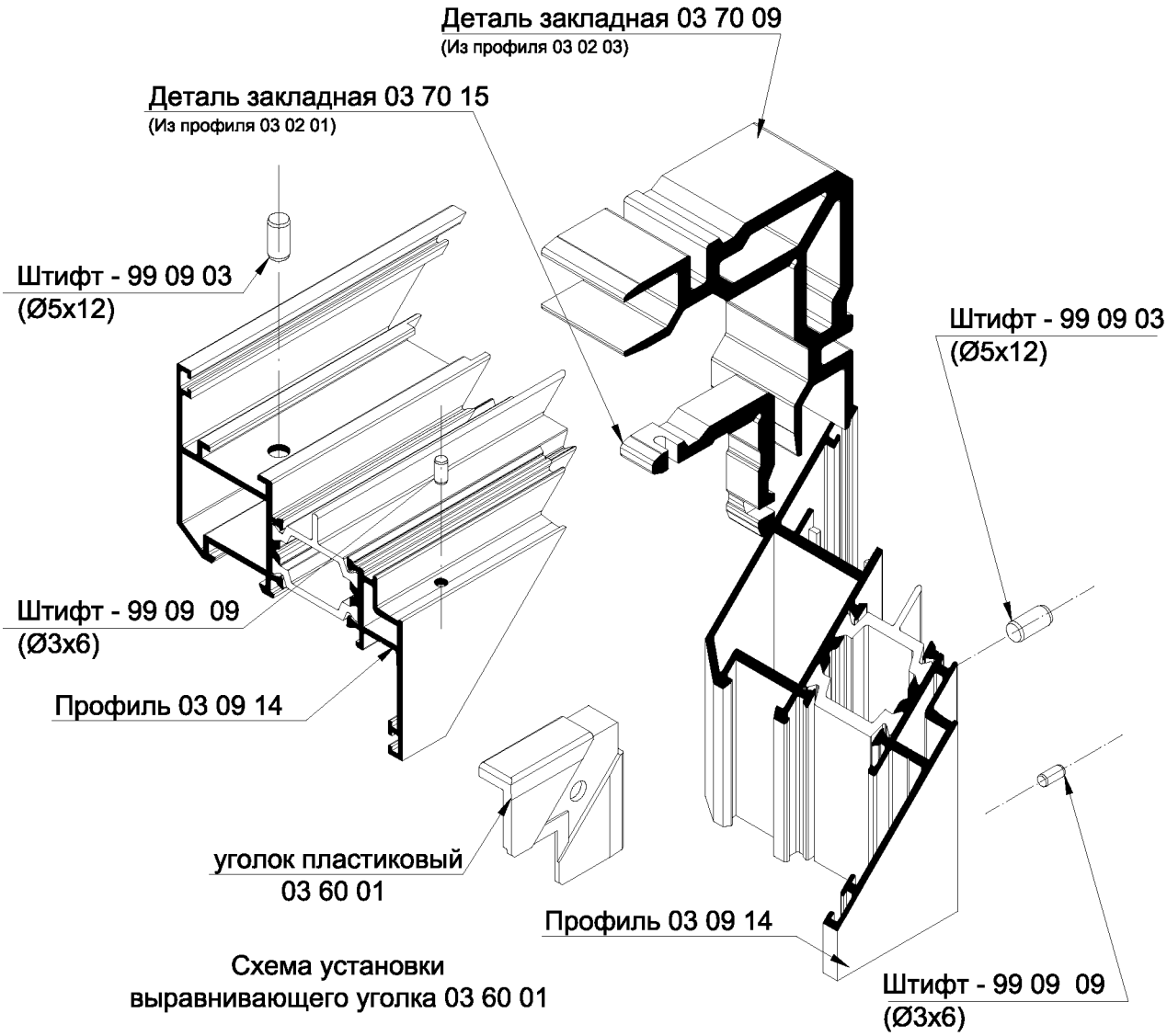

Схема установки
выравнивающего уголка 03 60 01

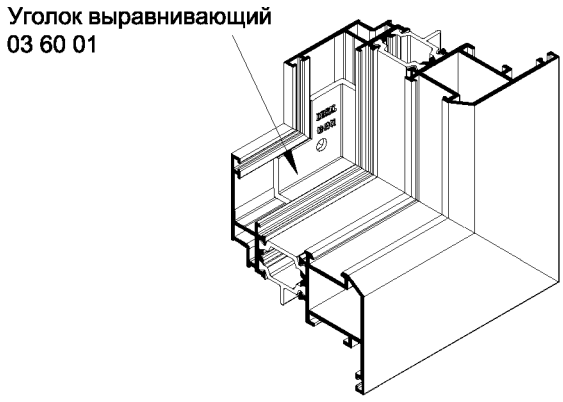

1. Уголок уставливается до опрессовки профиля .
2. Внутренние полости заполнить герметикомчерез отверстие .

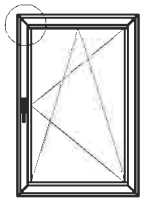

Внимание!
При сборке угловых соединений, контактные поверхности профилей покрыть клеем двухкомпонентным.

Схема сборки углов створки окна с использованием штифтов

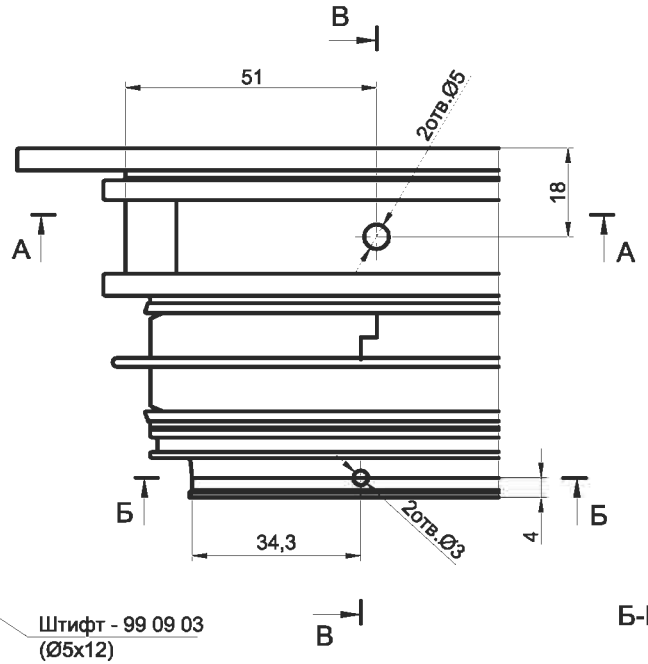

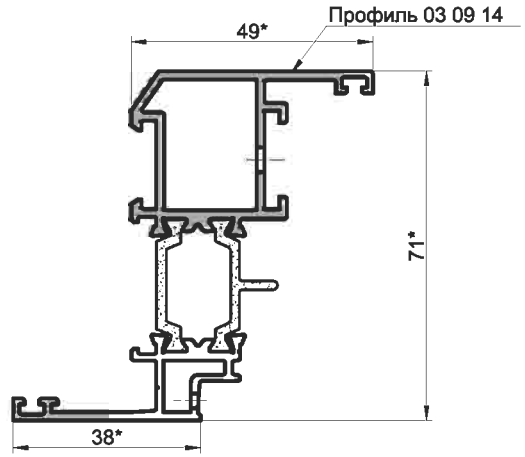

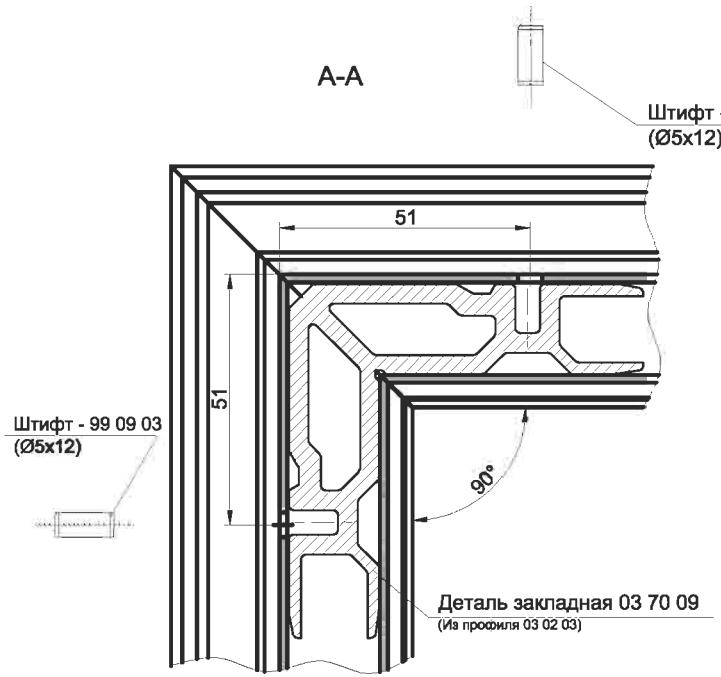

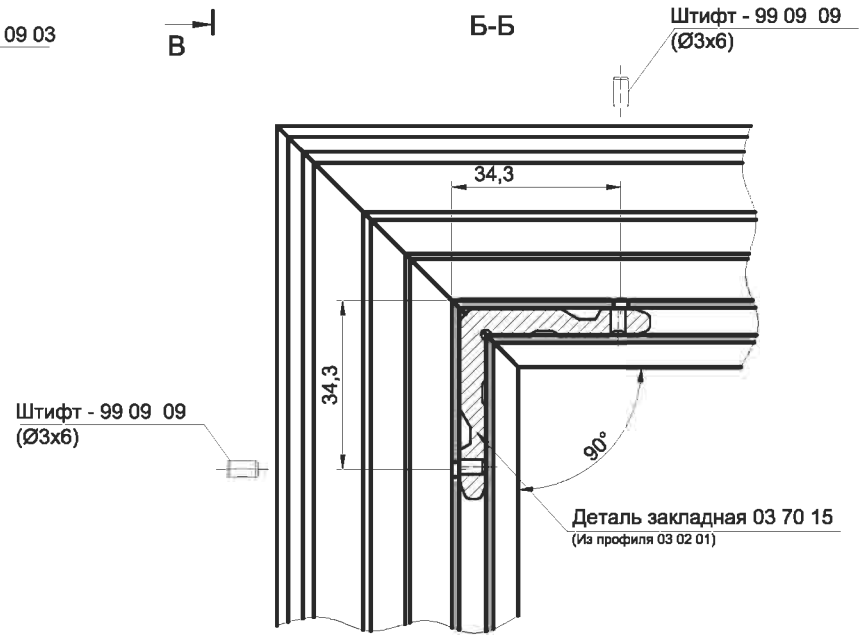

INICIAL®

Обработка профиля створки для узла У-4

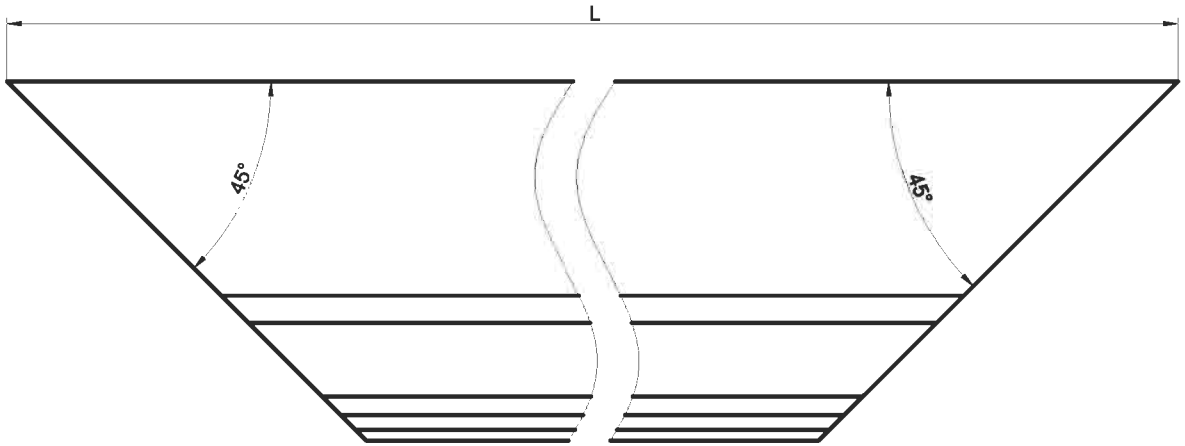

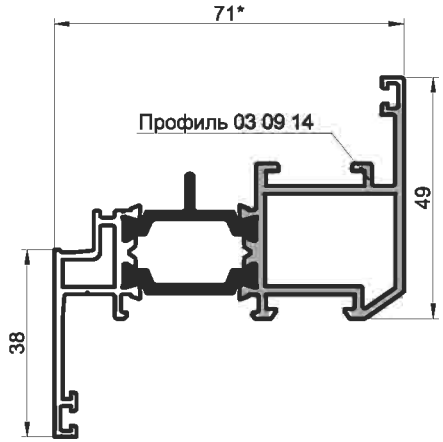

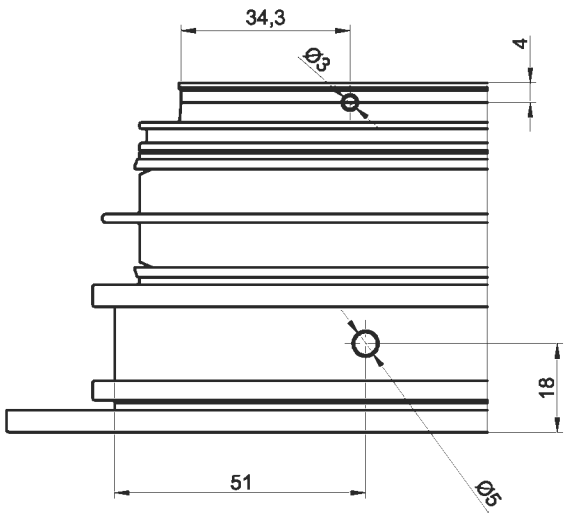

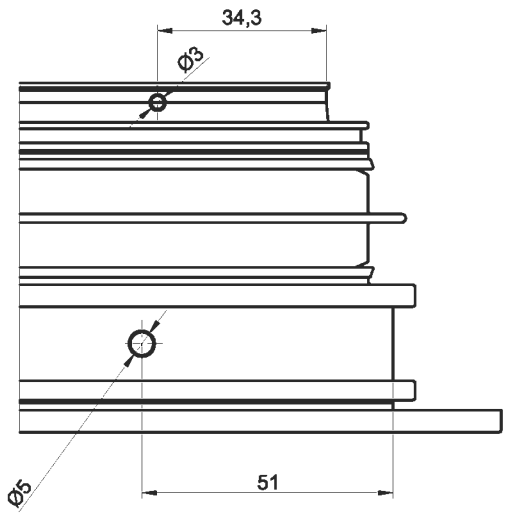

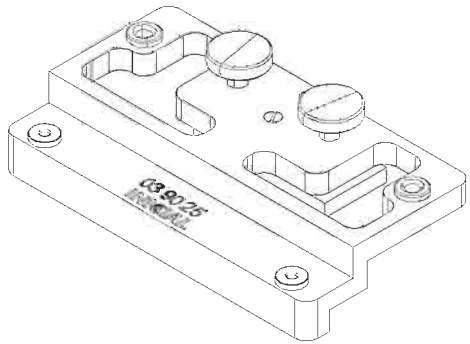

Кондуктор 03 90 25 для обработки отверстий под штифты

1. * Размеры для справок.
2. Неуказанны предельные отклонения H14, h14, ±IT14/2

INICIAL®

У4.1

Узел соединения створки окна из профиля 03 09 15
с использованием штифтов

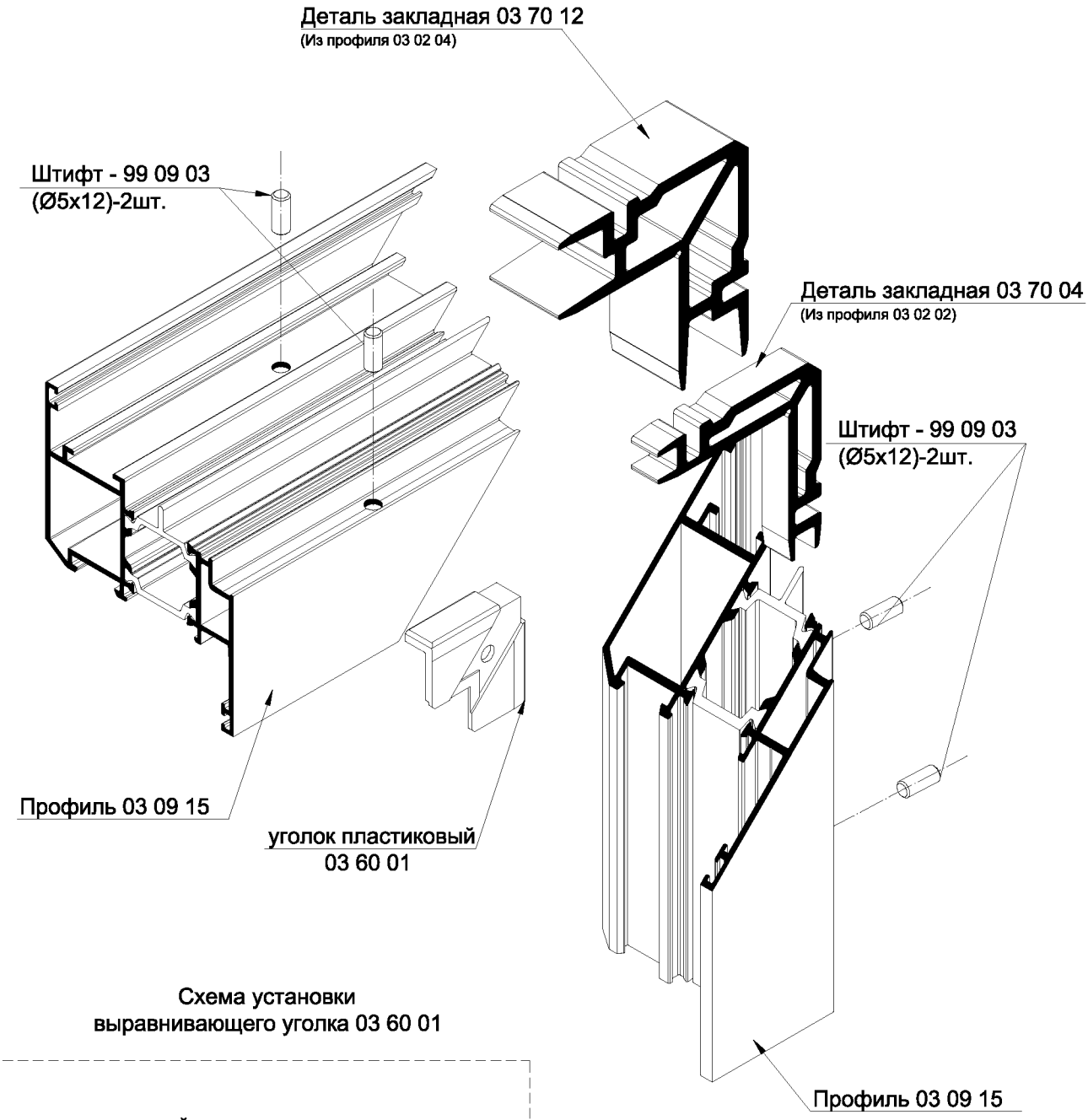

Схема установки выравнивающего уголка 03 60 01

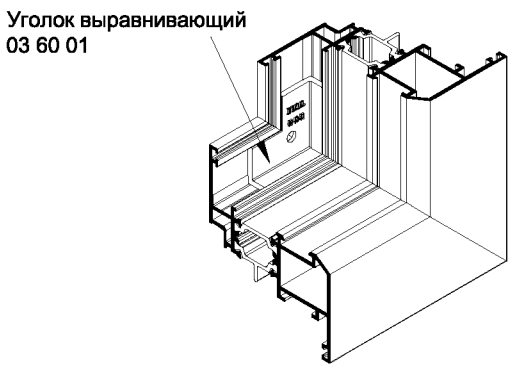

1. Уголок уставливается до опрессовки профиля .
2. Внутренние полости заполнить герметикомчерез отверстие .

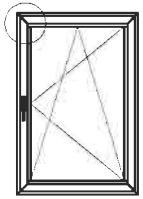

Внимание!
При сборке угловых соединений, контактные поверхности профилей покрыть клеем двухкомпонентным.

Схема сборки углов створки окна с использованием штифтов

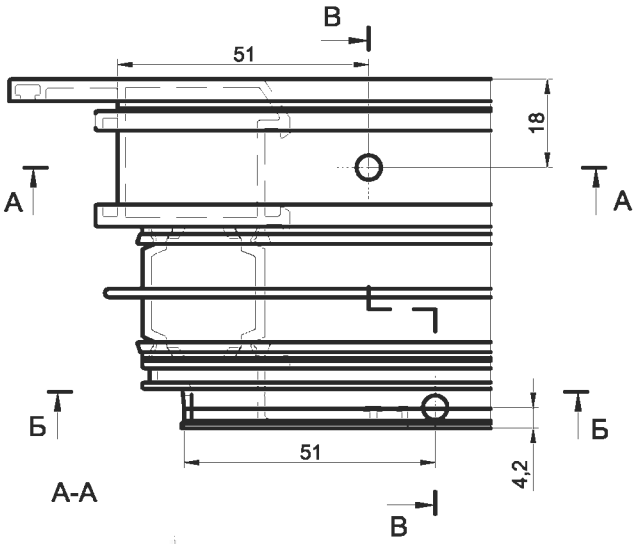

А-А

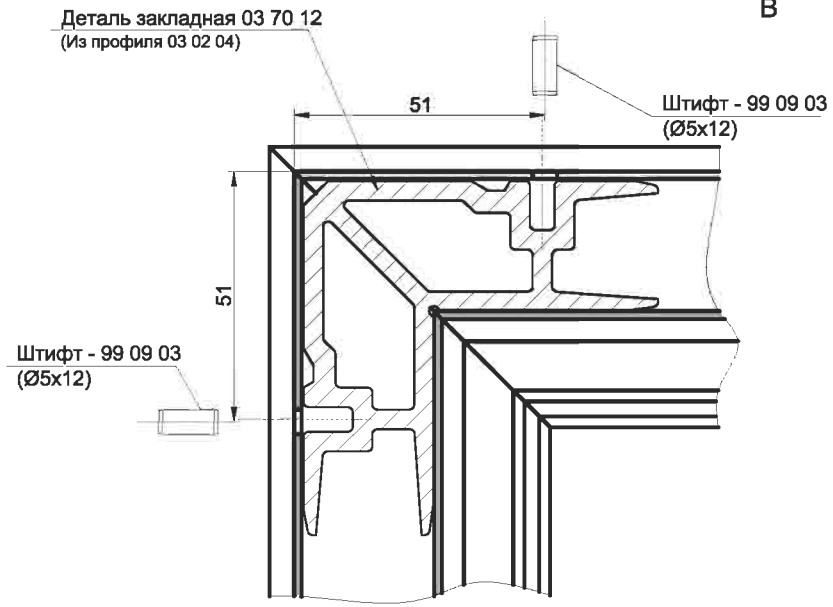

В-В

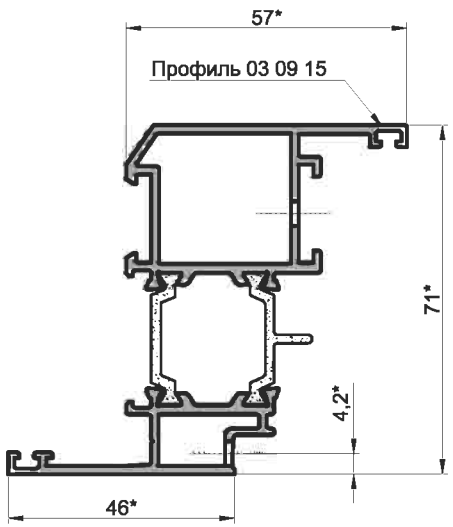

Б-Б

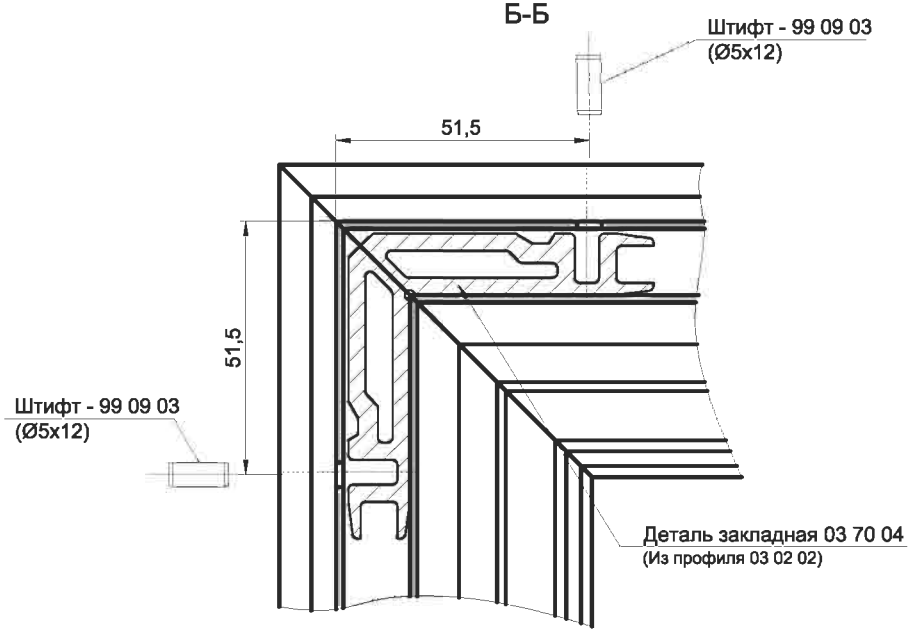

Серия IW63

Узлы сборки

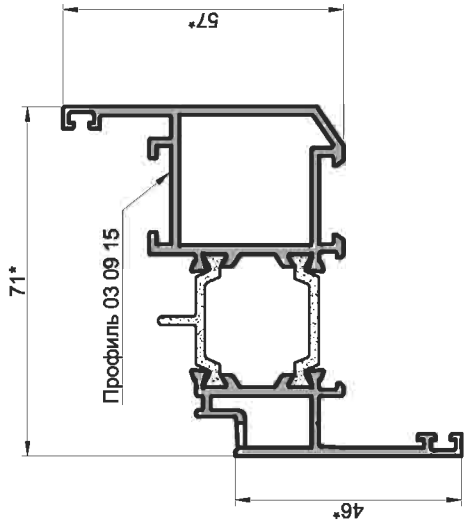

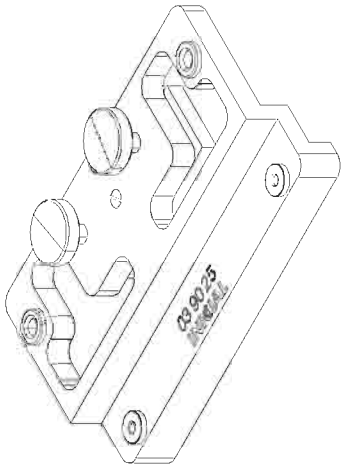

Кондуктор 03 90 25 для обработки отверстий под штифты

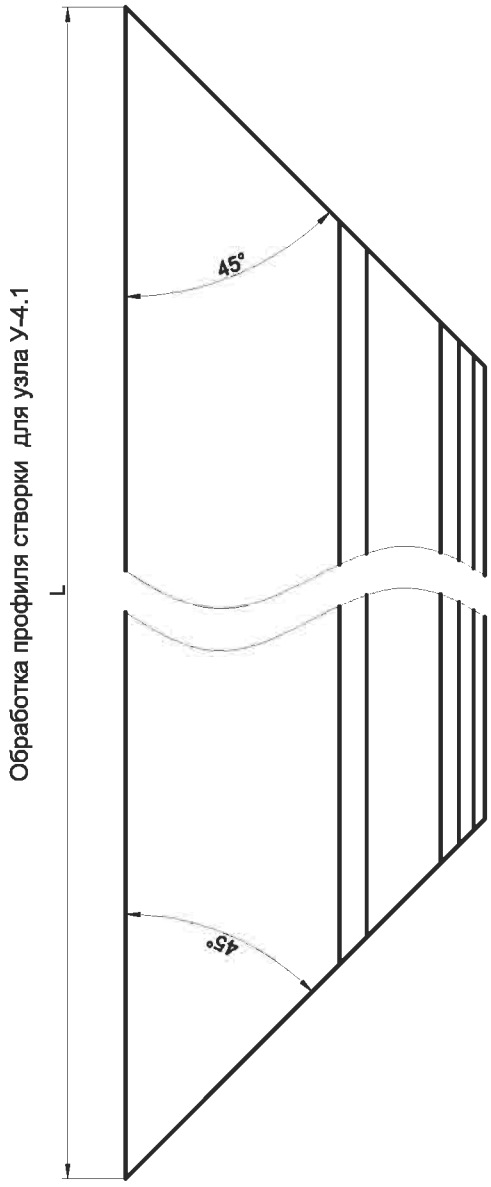

Обработка профиля створки для узла У-4.1

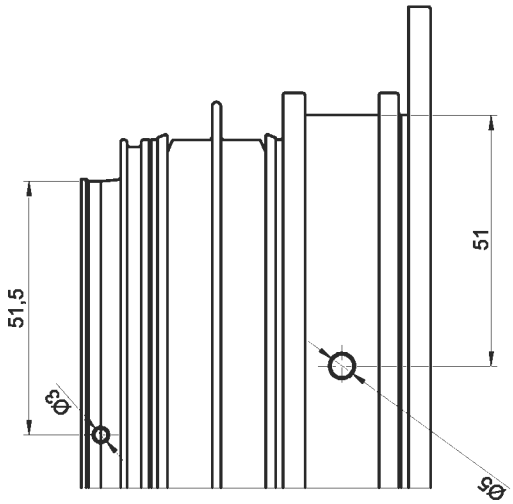

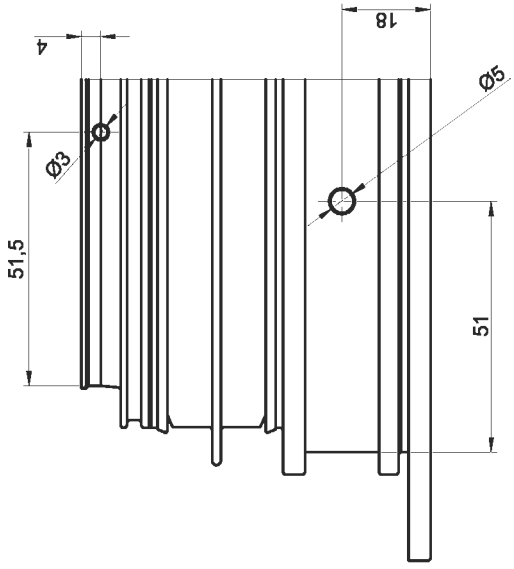

1. * Размеры для справок.
2. Неуказанны предельные отклонения H14, h14, ±IT14/2

У5

Узел соединения импоста с профилем рамы
(с помощью закладной, узкий импост)

1.

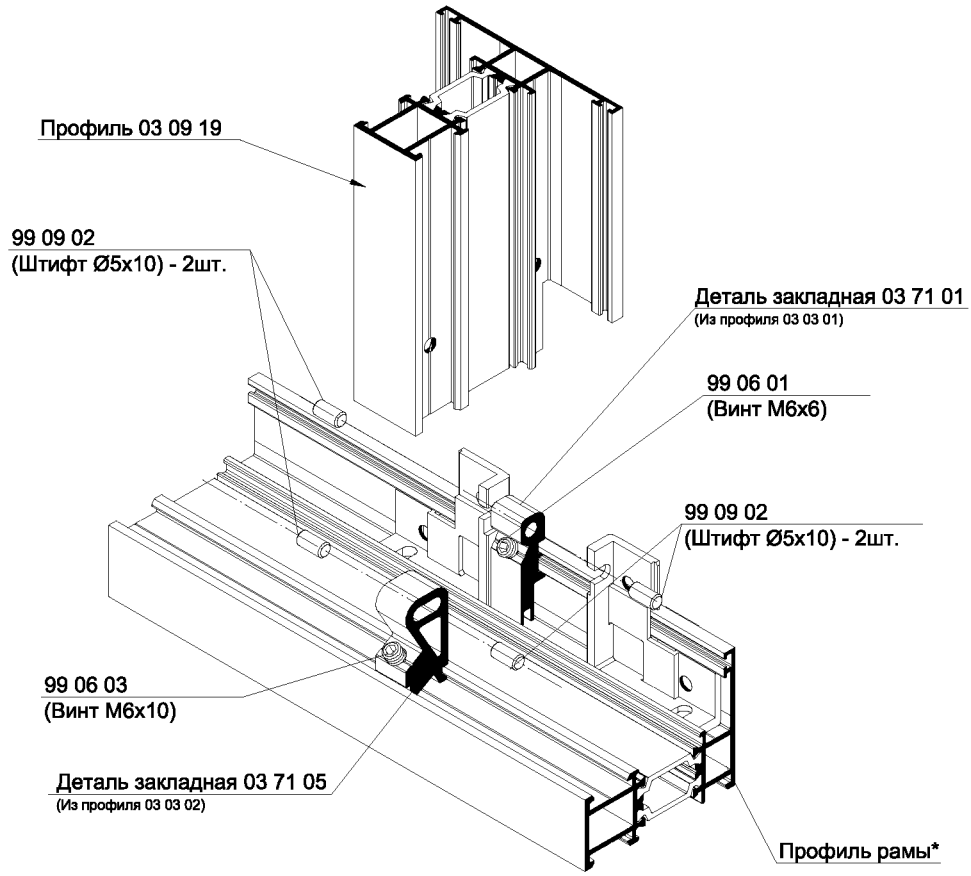

2.

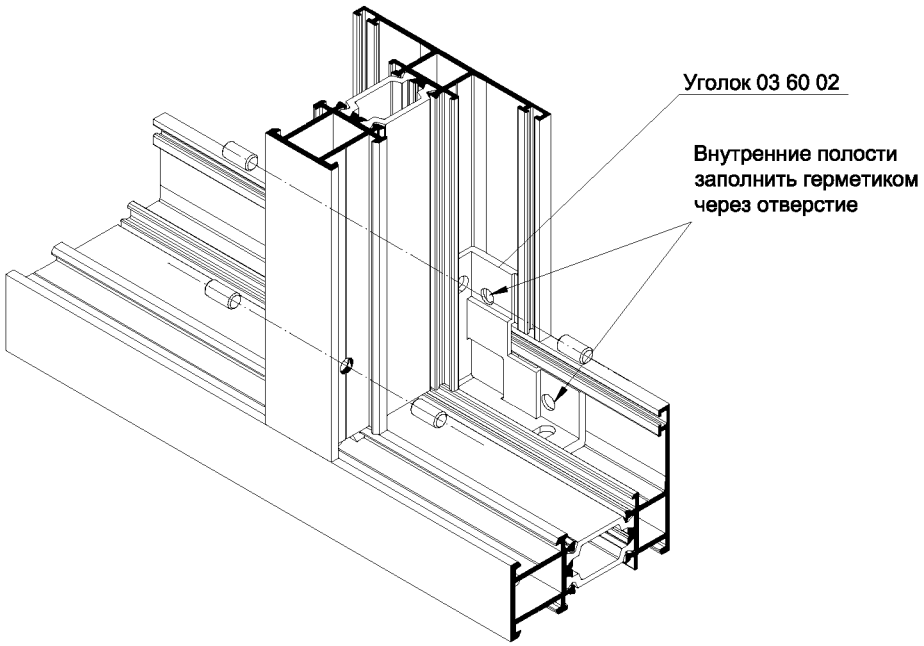

1. * Профиль рамы - 03 09 01, 03 09 03, 03 09 05, 03 09 07, 03 09 19, 03 09 22, 03 09 23, 03 09 12, 03 09 33
2. Монтаж уголка 03 60 02 (2 шт.) выполнить при сборке импоста, до опрессовки углов.

Соединение импоста с профилем рамы

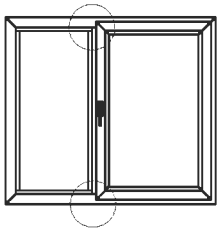

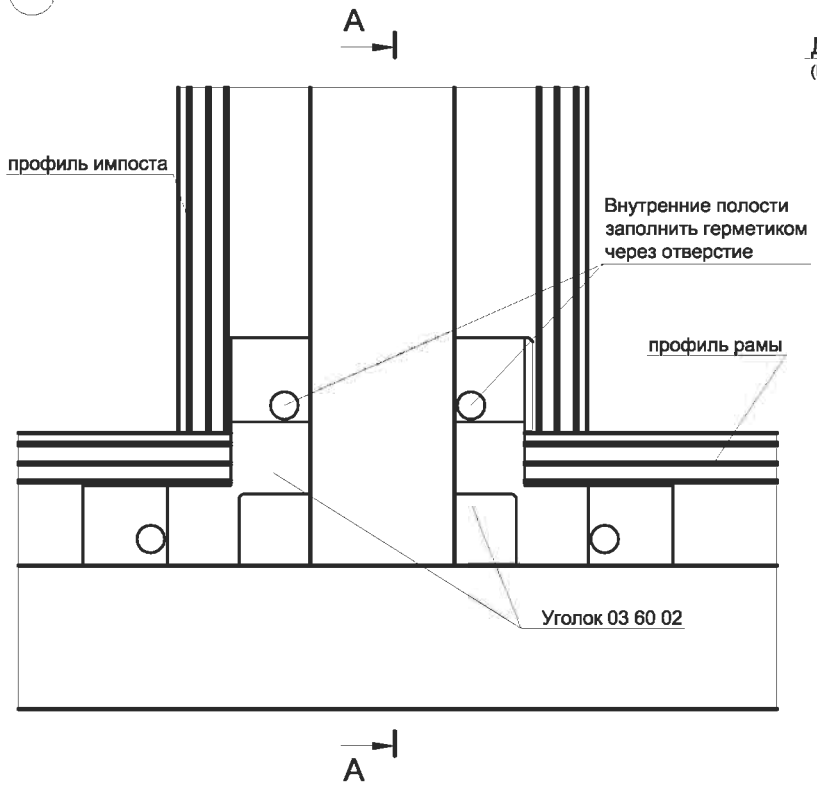

А-А

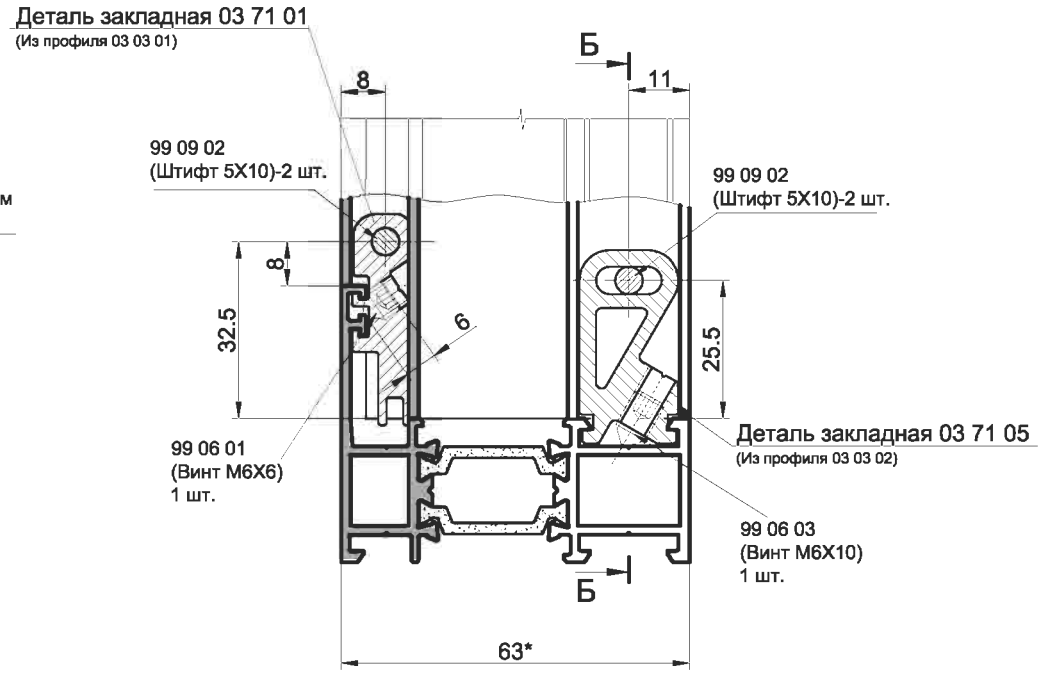

Б-Б

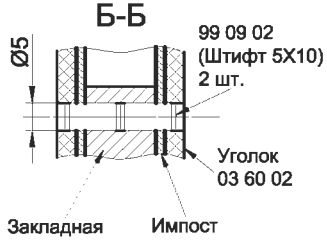

Монтаж уголка 03 60 02 (2 шт.) выполнить при сборке импоста, до опрессовки углов.

INICIAL®

У5.1

Узел соединения импоста с профилем рамы (с помощью закладной, широкий импост)

1.

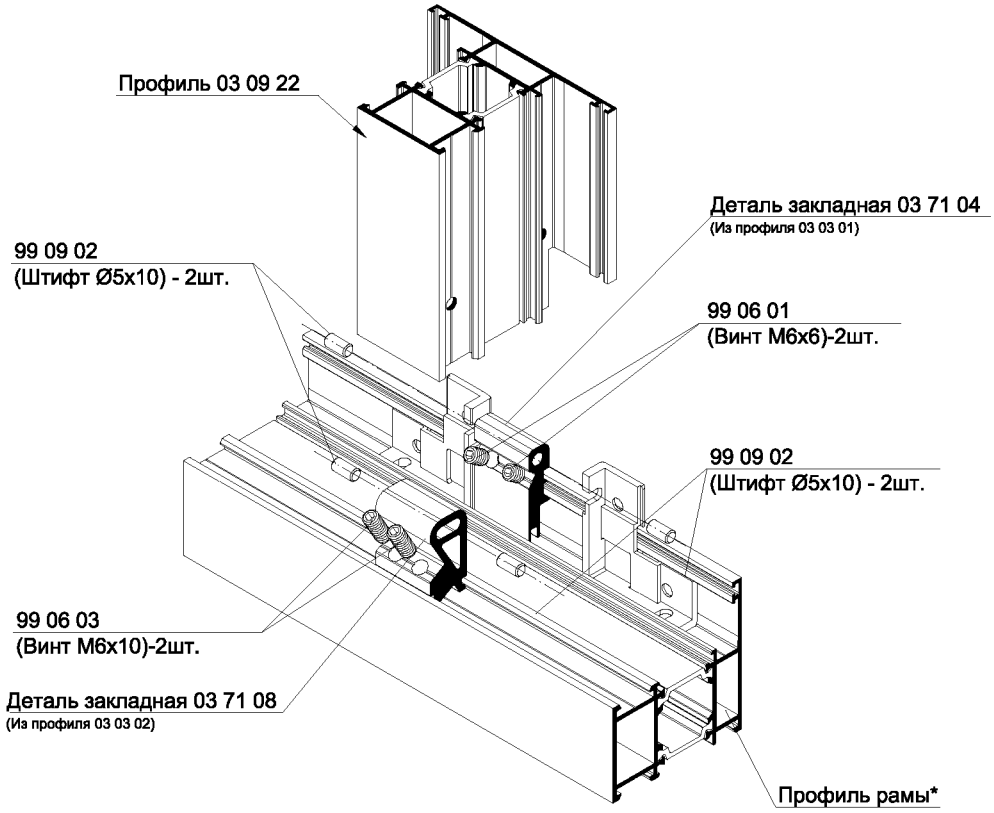

2.

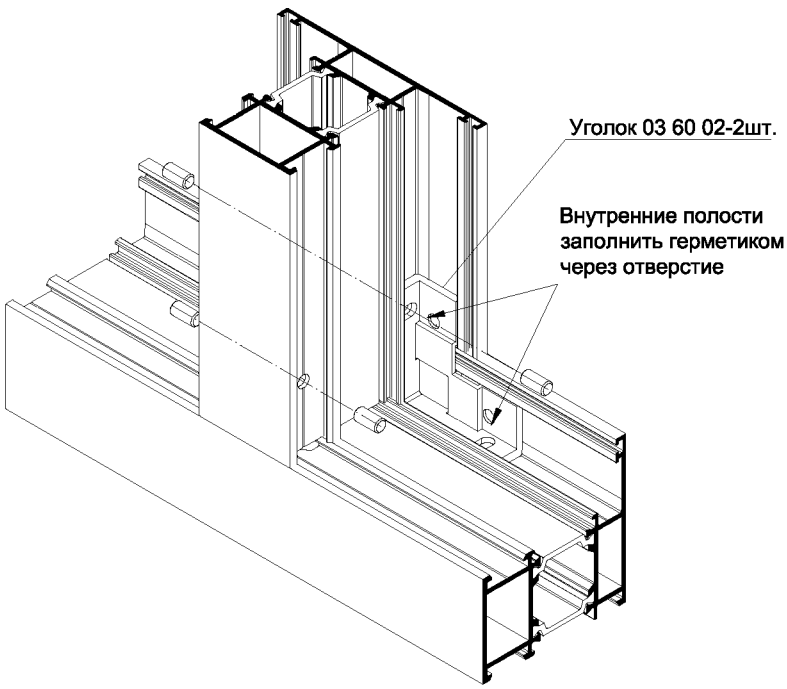

1. * Профиль рамы - 03 09 01, 03 09 03, 03 09 05, 03 09 07, 03 09 19, 03 09 22, 03 09 23, 03 09 12, 03 09 33
2. Монтаж уголка 03 60 02 (2 шт.) выполнить при сборке импоста, до опрессовки углов.

Соединение импоста с профилем рамы

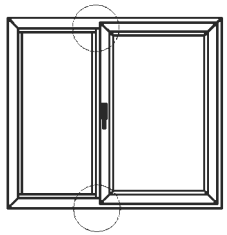

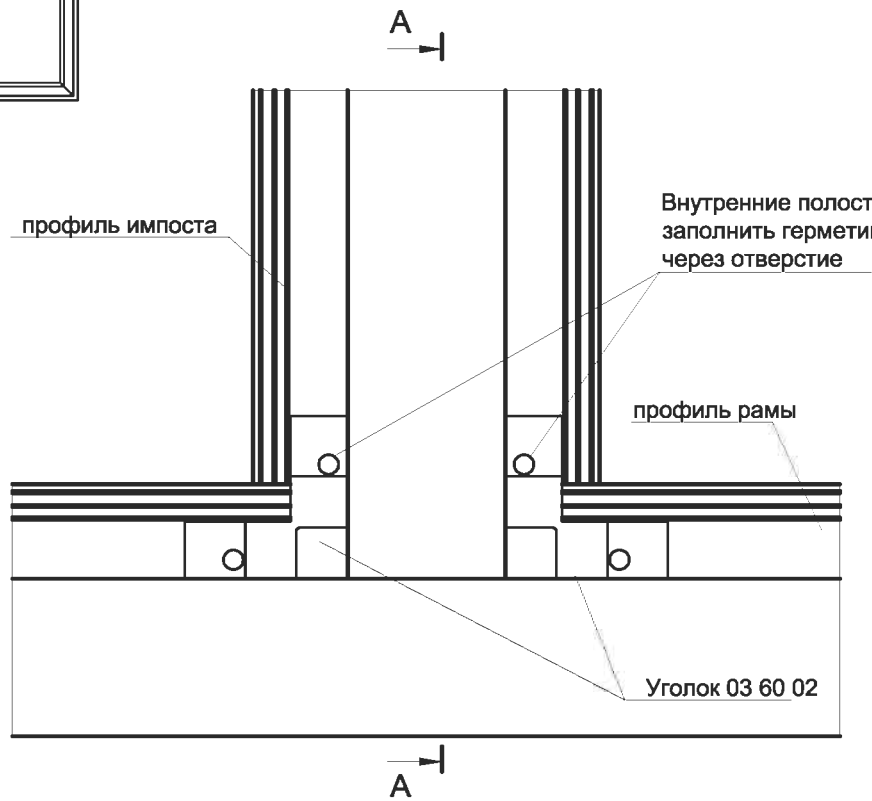

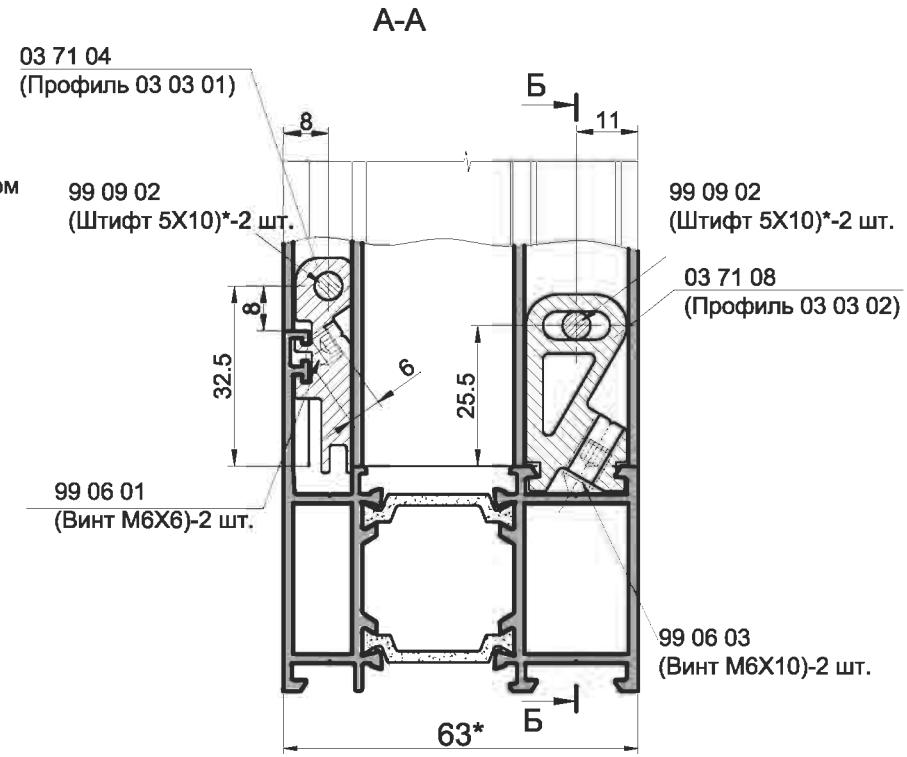

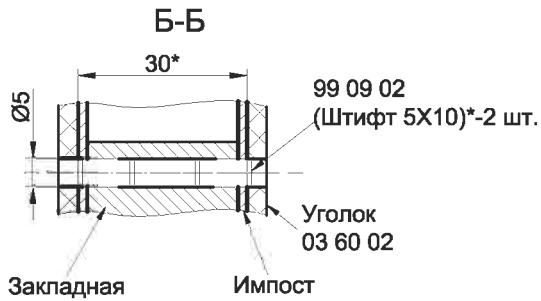

1. Монтаж уголка 03 60 02 (2 шт.) выполнить при сборке импоста, до опрессовки углов.

2.* Штифты 5x10 (99 09 02) забивать заподлицо с поверхностью профиля!!

INICIAL®

Обработка импоста при Т-образном соединении

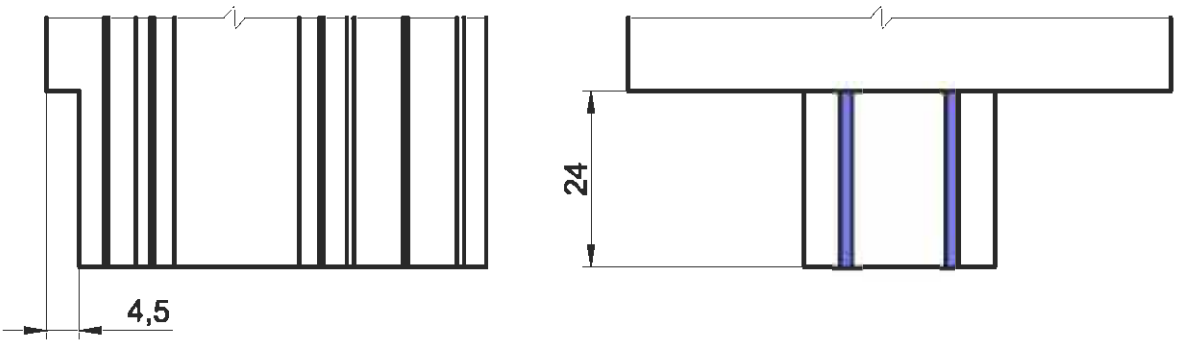

Фреза дисковая для 03 90 24 обработки импоста

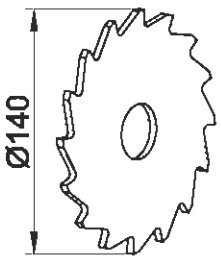

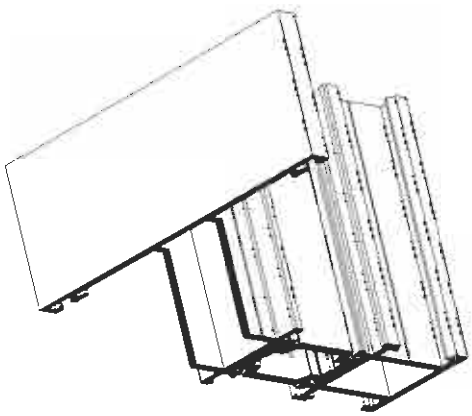

Обработка импостных профилей:
03 09 19
03 09 22
03 09 32

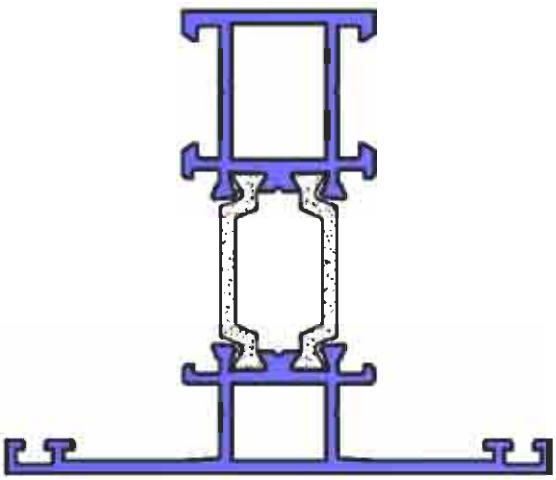

1.*Размер для справок.

Сверление отверстий Ø 5 мм в профиле импоста под штифт

Обрабатываемый профиль:
03 09 19
03 09 22

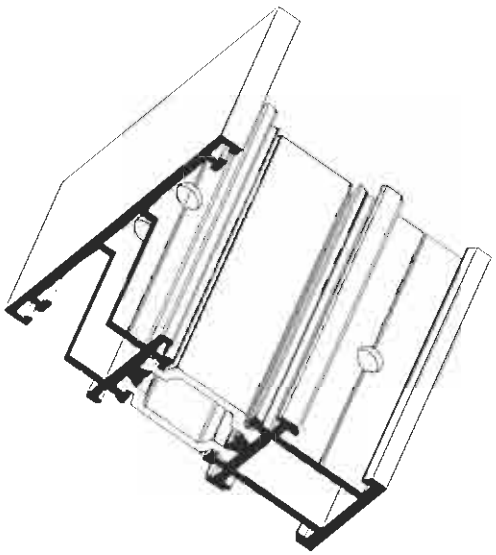

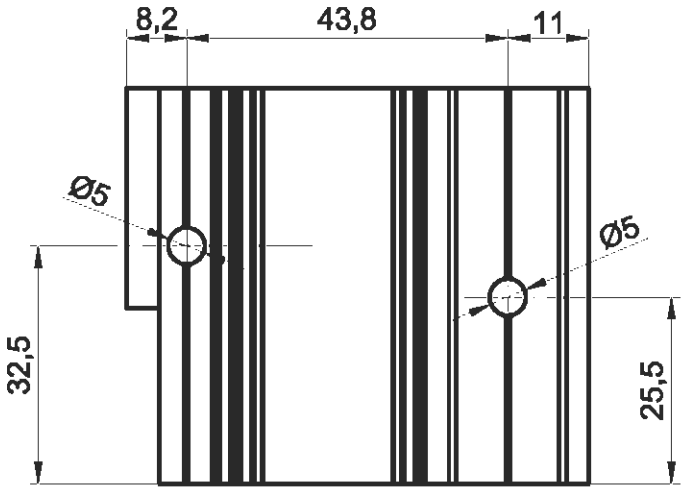

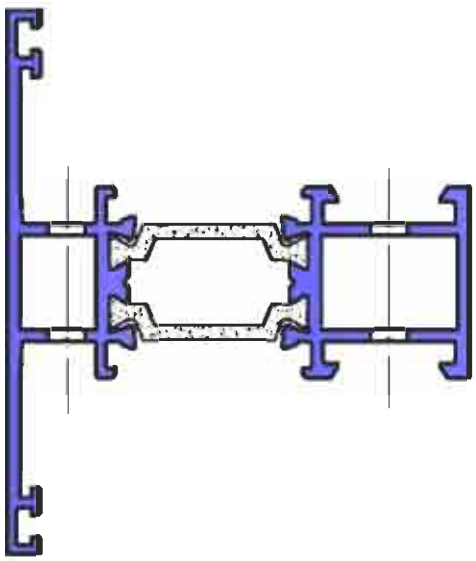

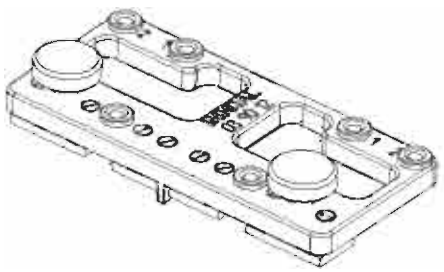

Кондуктор 03 90 12 для обработки отверстий под штифты

1.*Размер для справок.

У5.2

Узел соединения импоста с профилем рамы (с помощью закладной, скрытая створка)

1.

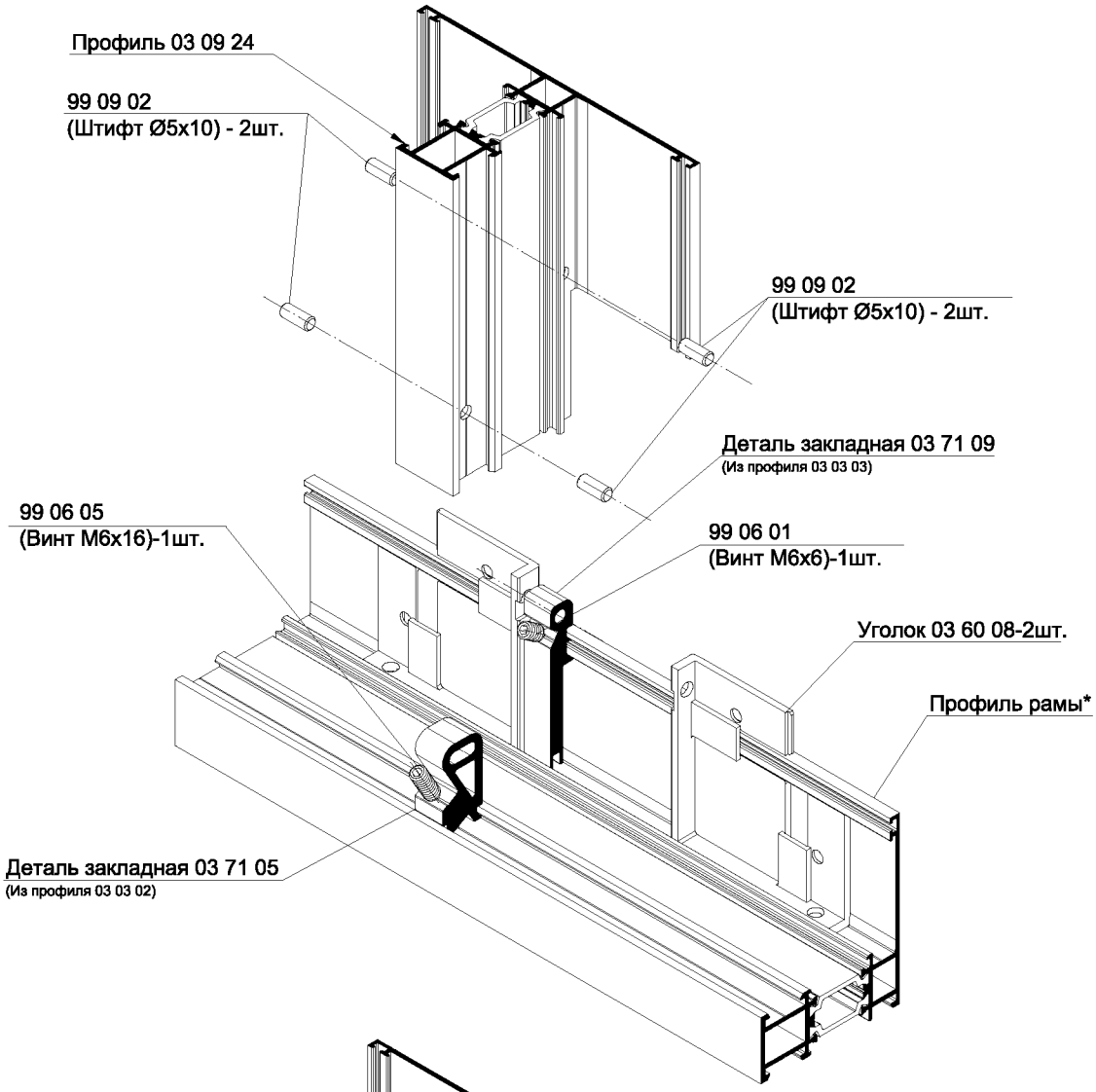

2.

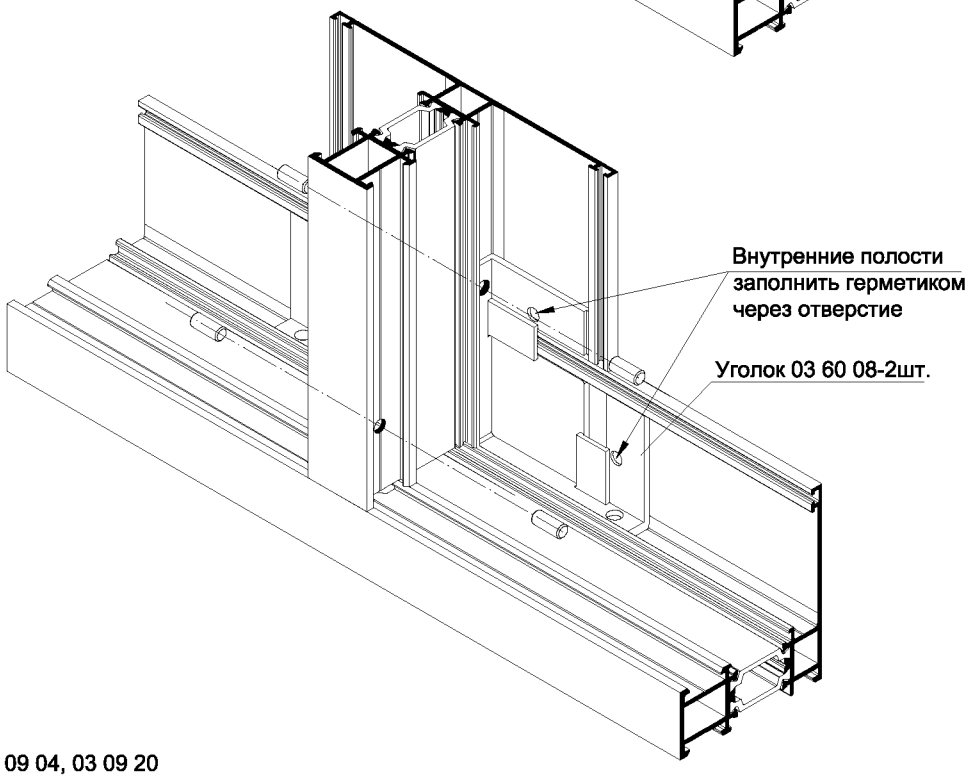

1. * Профиль рамы - 03 09 04, 03 09 20
2. Монтаж уголка 03 60 08 (2 шт.) выполнить при сборке импоста, до опрессовки углов.

Соединение импоста с профилем рамы (скрытая створка)

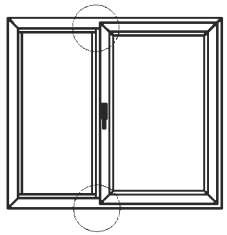

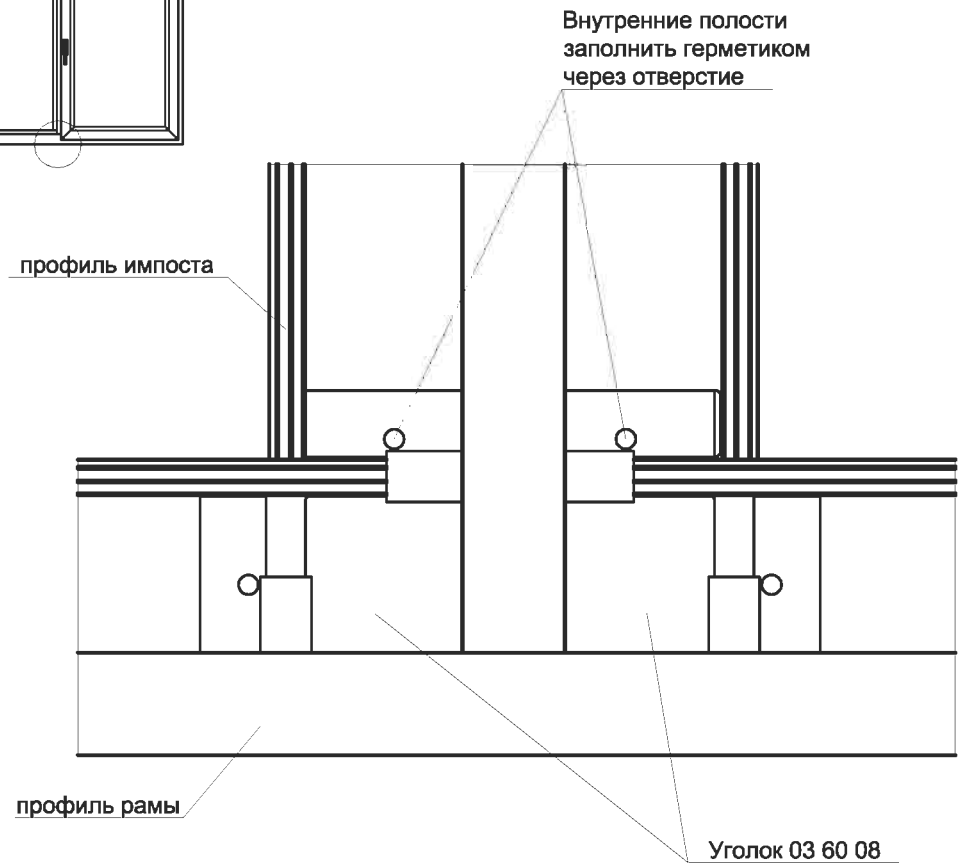

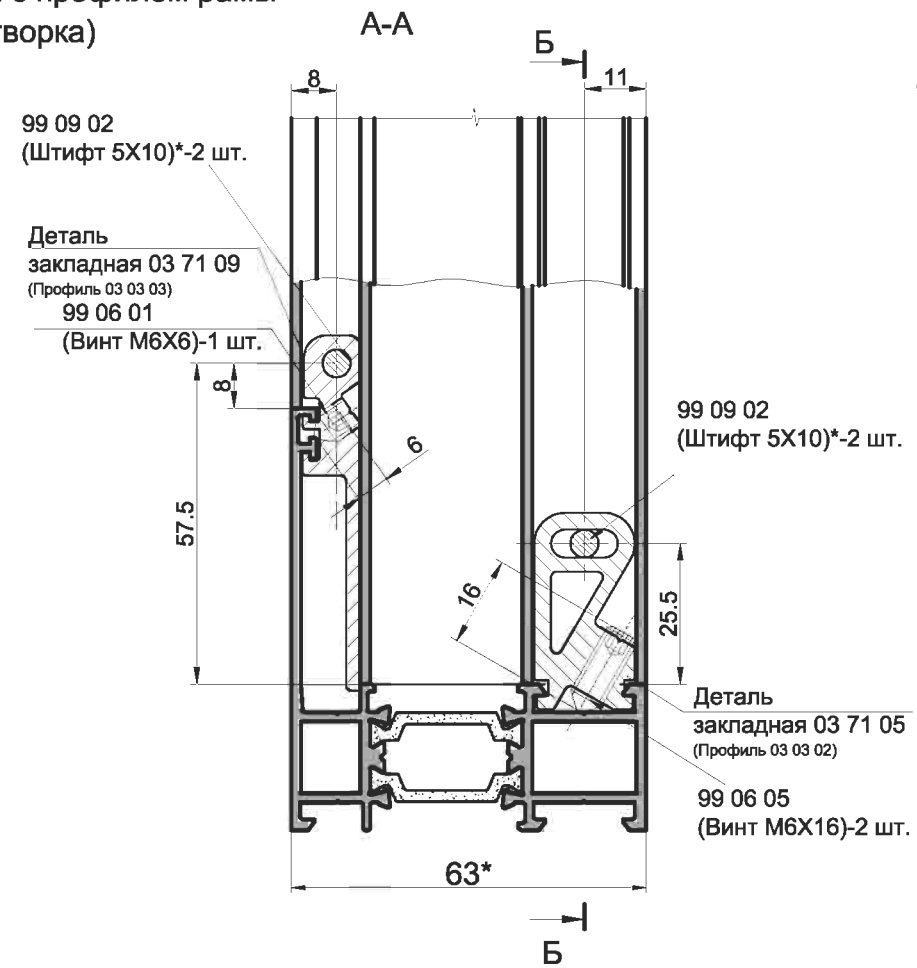

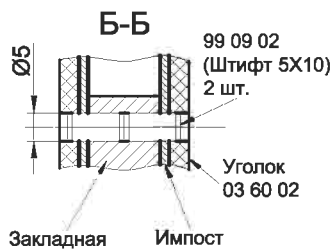

1. Монтаж уголка 03 60 08 (2 шт.) выполнить при сборке импоста, до опрессовки углов.

INICIAL®

Обработка импоста при Т-образном соединении

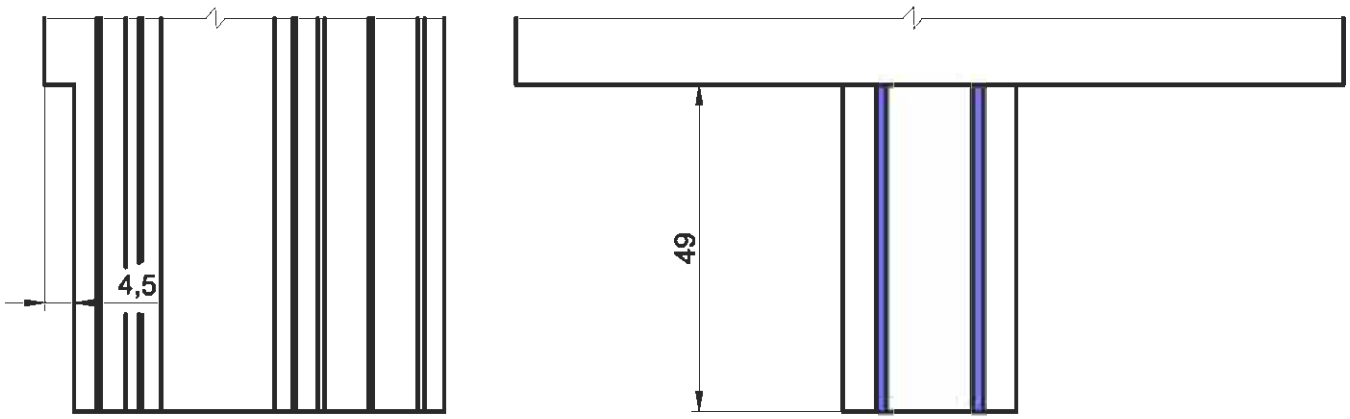

Фреза дисковая 03 90 26
для обработки импоста

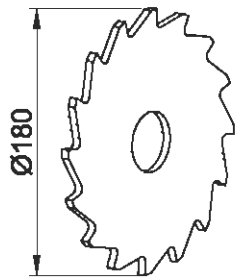

Обработка импостных профилей: 03 09 24

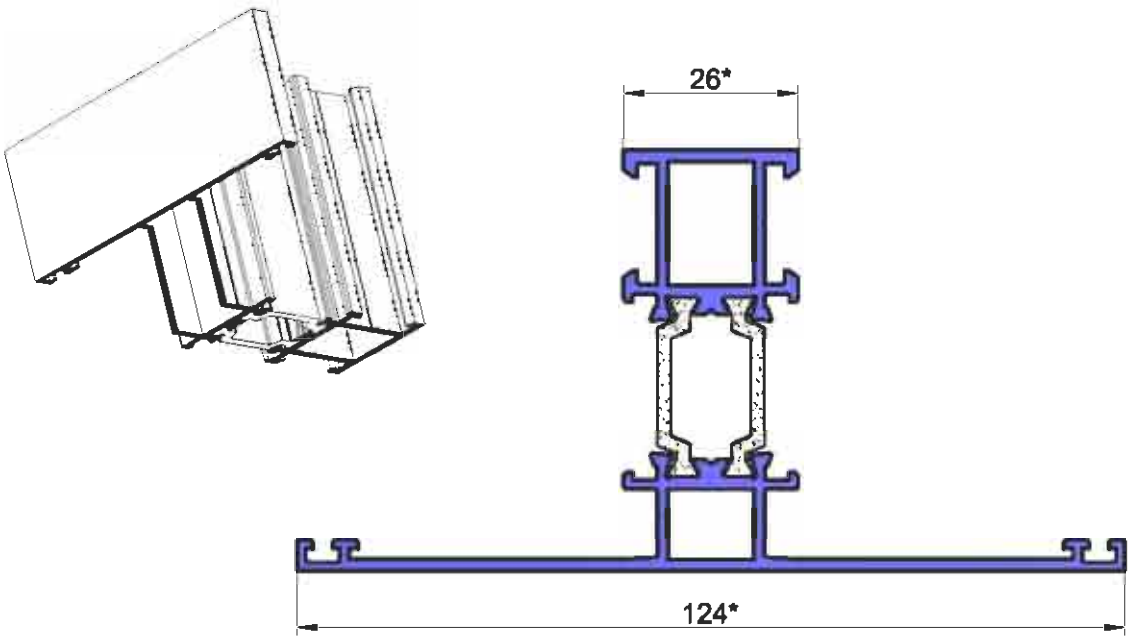

1.*Размер для справок.

Сверление отверстий Ø 5 мм в профиле импоста под штифт

Обрабатываемый профиль:
03 09 24

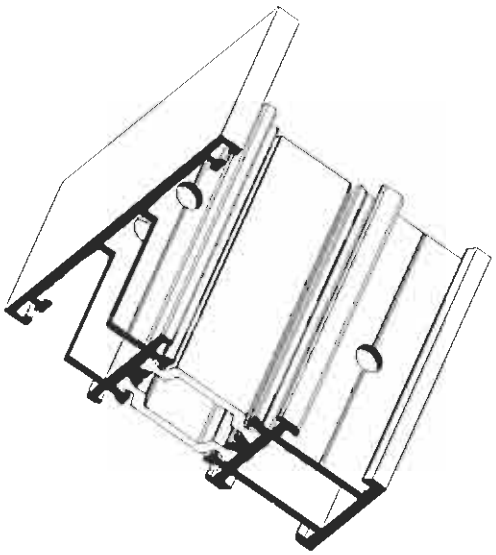

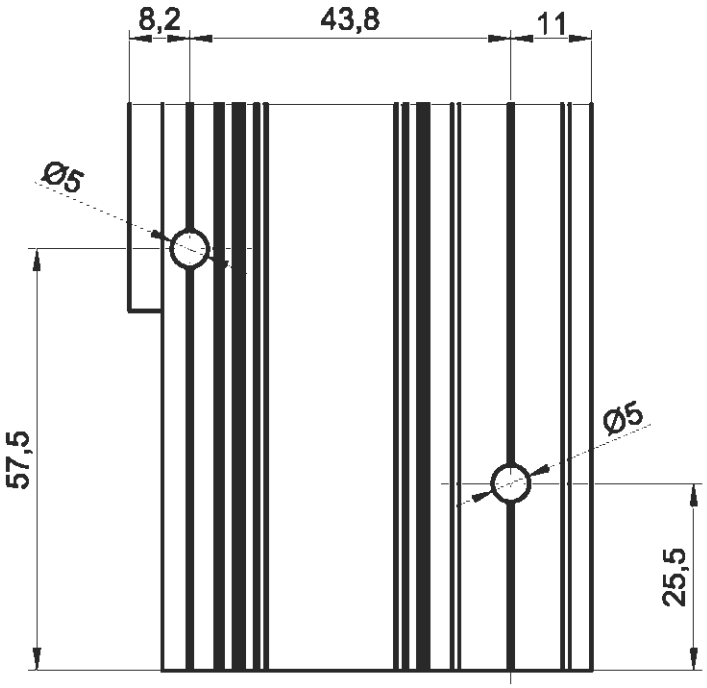

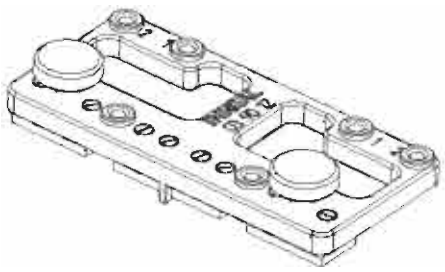

Кондуктор 03 90 12 для обработки отверстий под штифты

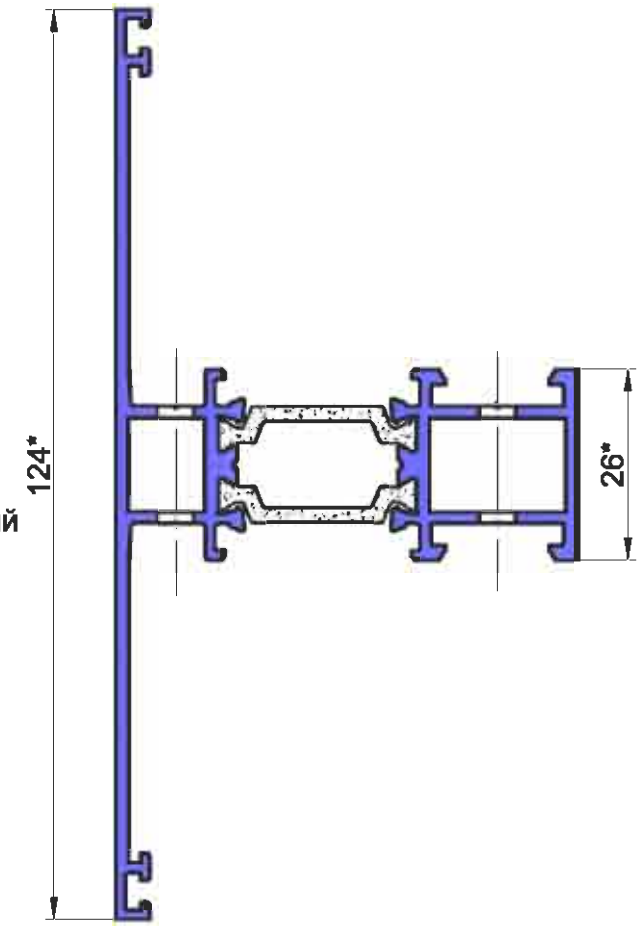

1.*Размер для справок.

У6

Узел соединения импоста с профилем рамы (с помощью самонарезающих винтов, широкий импост)

1.

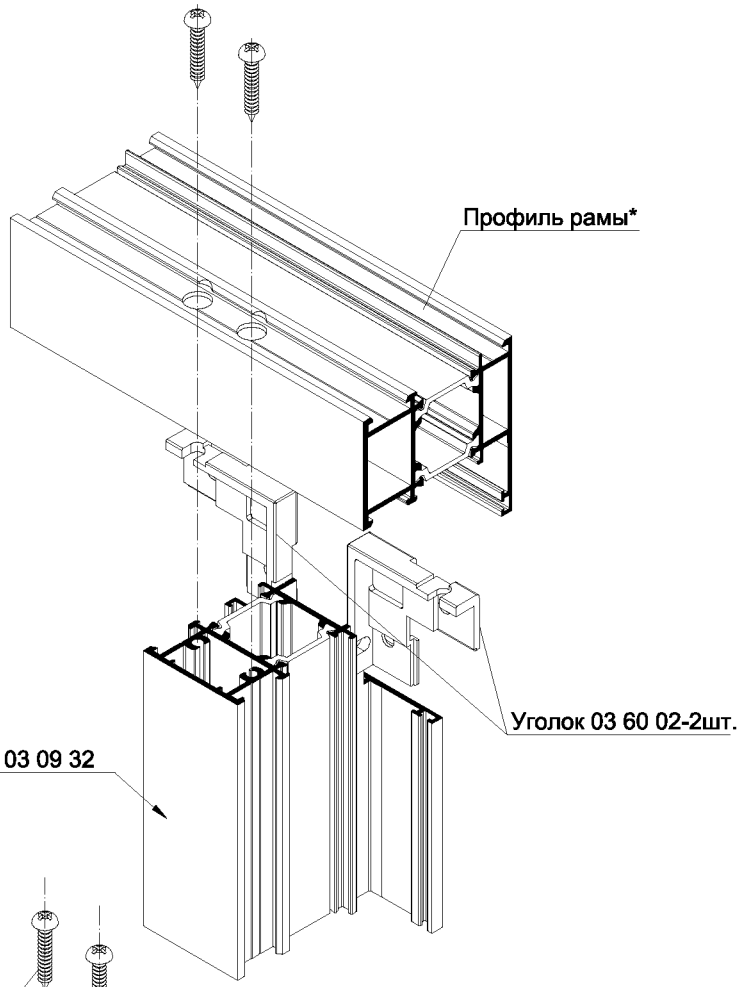

2.

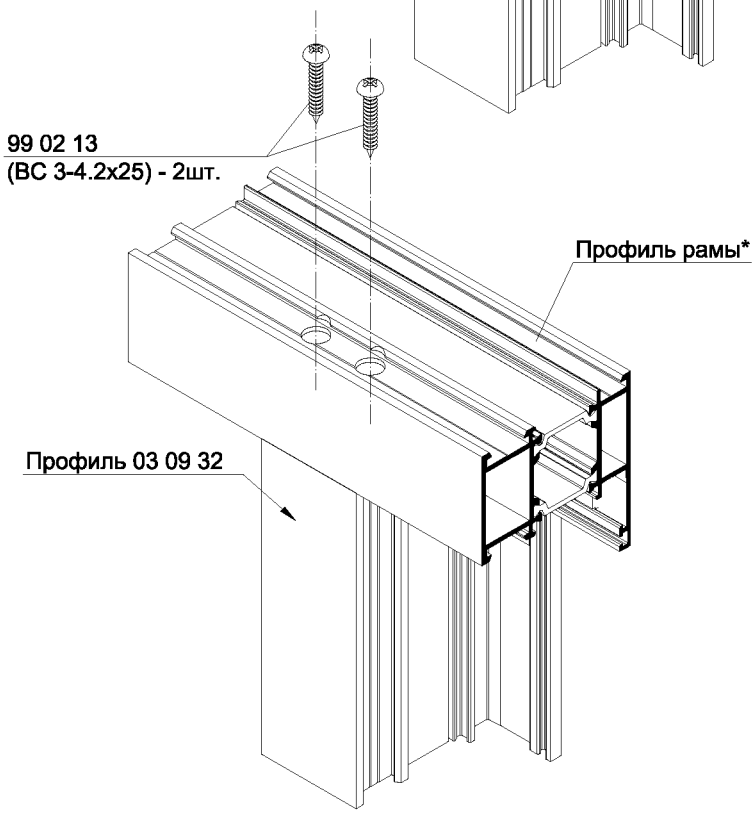

1. Установку пластикового уголка 03 60 02 см. раздел "Установка комплектующих"

2. * Профиль рамы - 03 09 01, 03 09 03, 03 09 05, 03 09 07, 03 09 19, 03 09 22, 03 09 23, 03 09 12, 03 09 33

Соединение импоста с профилем рамы

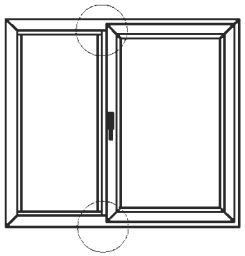

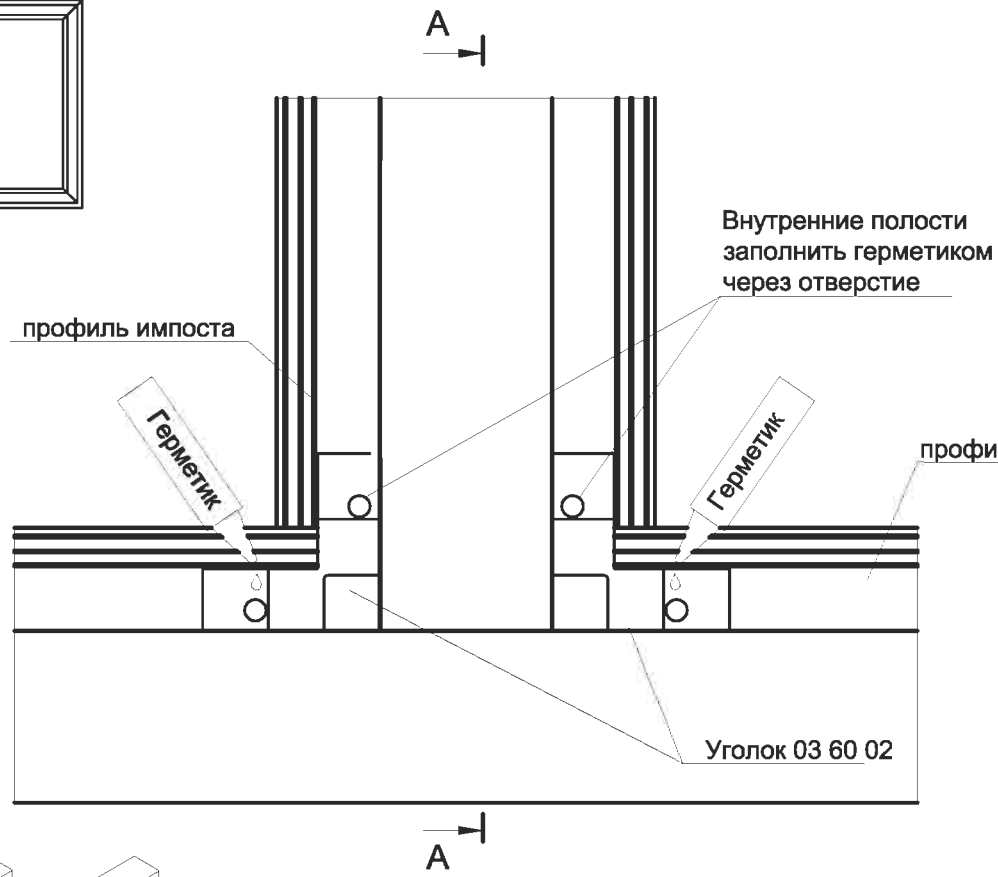

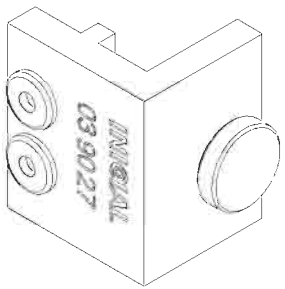

Кондуктор 03 90 27 для обработки отверстий Ø 4.5 мм под саморезы для крепления импоста.

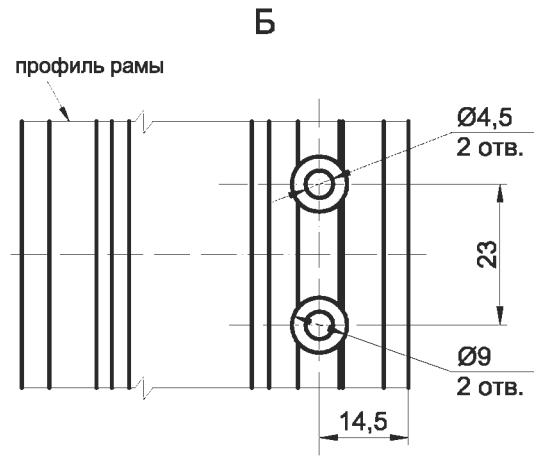

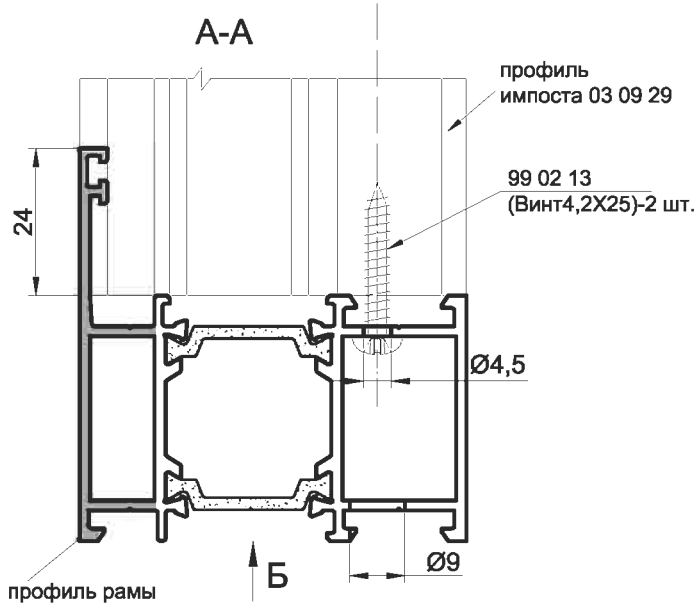

1. Монтаж уголка 03 60 02 (2 шт.) выполнить при сборке импоста, до опрессовки углов.

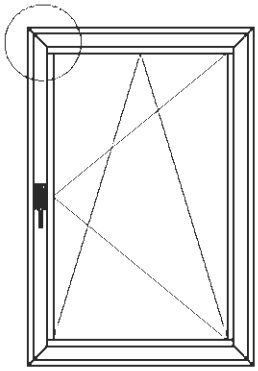

Обработка створочных профилей под установку тяги

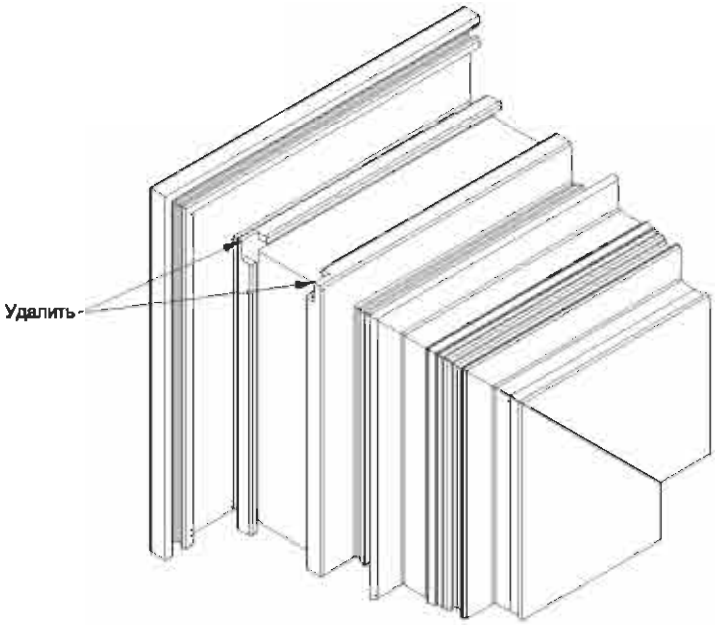

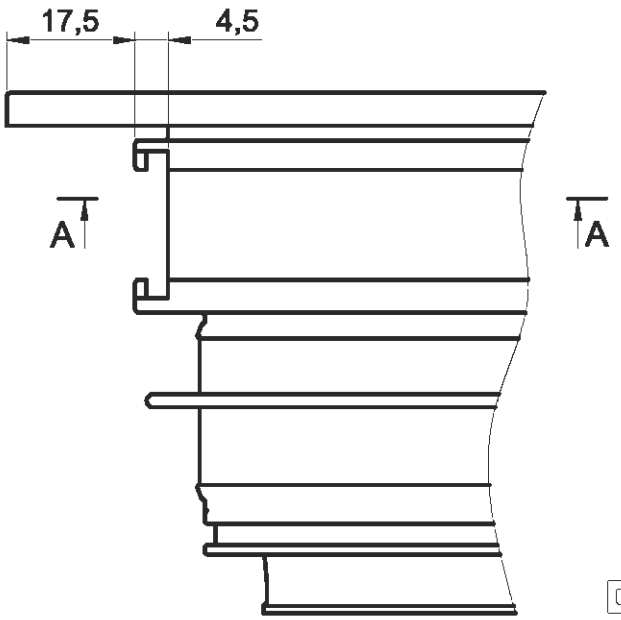

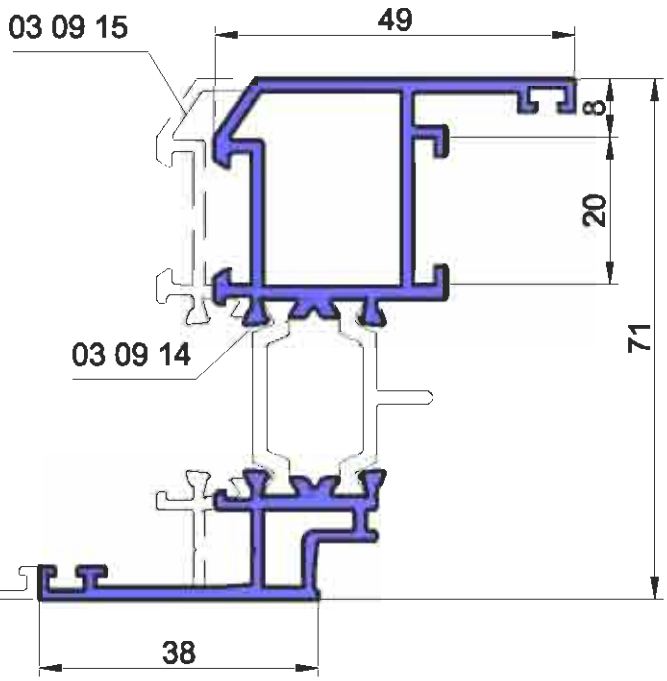

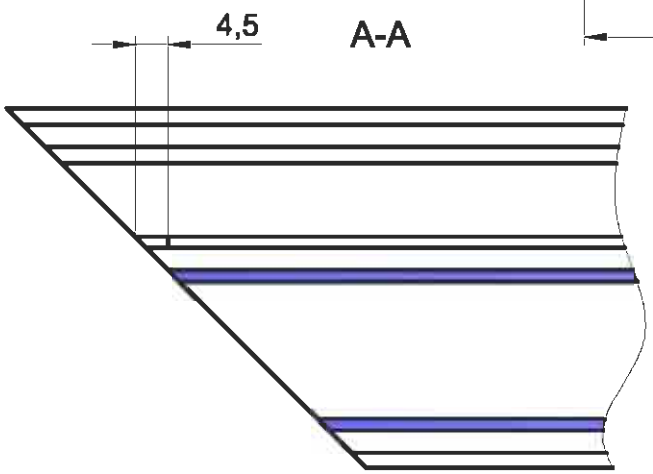

INICIAL®

Обработка рамы под установку дренажной крышки - 03 62 08

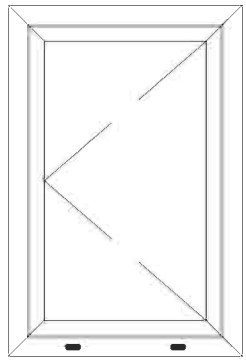

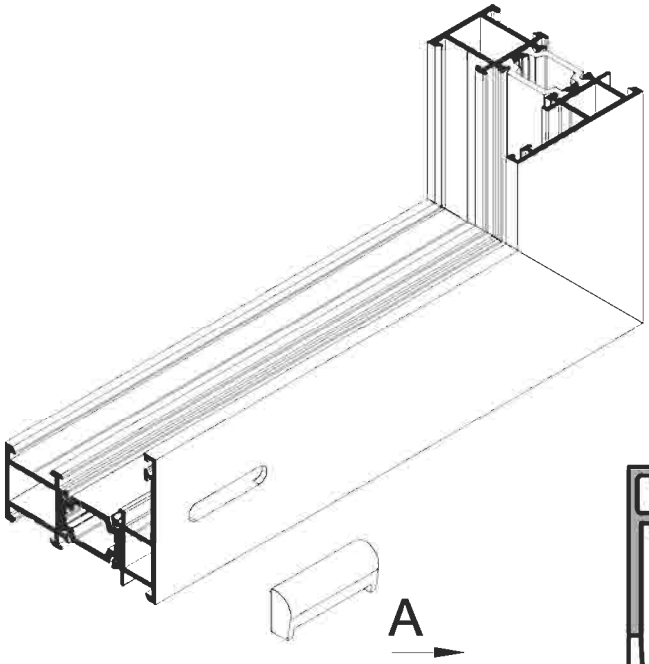

Обрабатываемый профиль:
03 09 01,
03 09 03,
03 09 05,
03 09 07

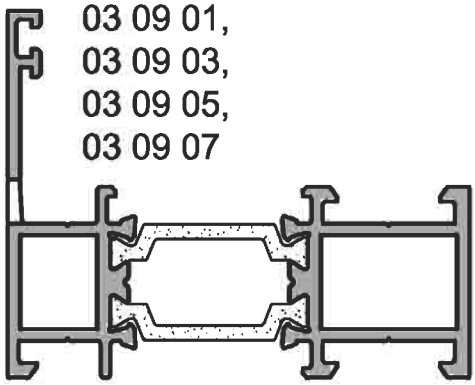

A

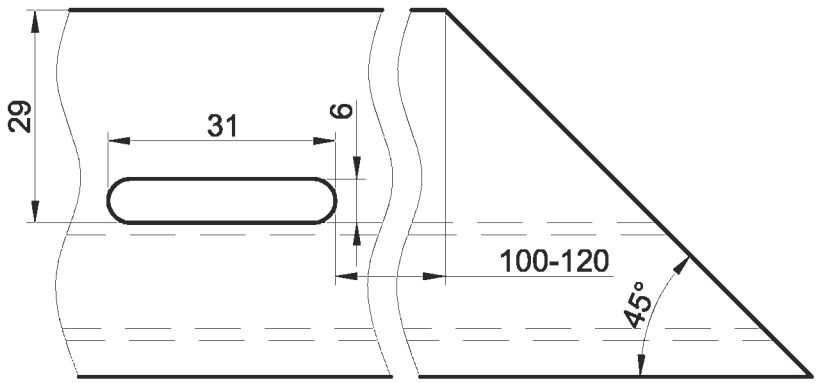

Вариант

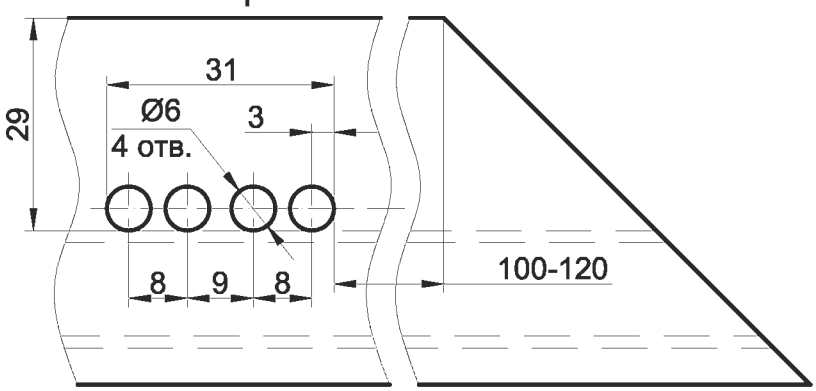

Обработка рамы под дренажные отверстия

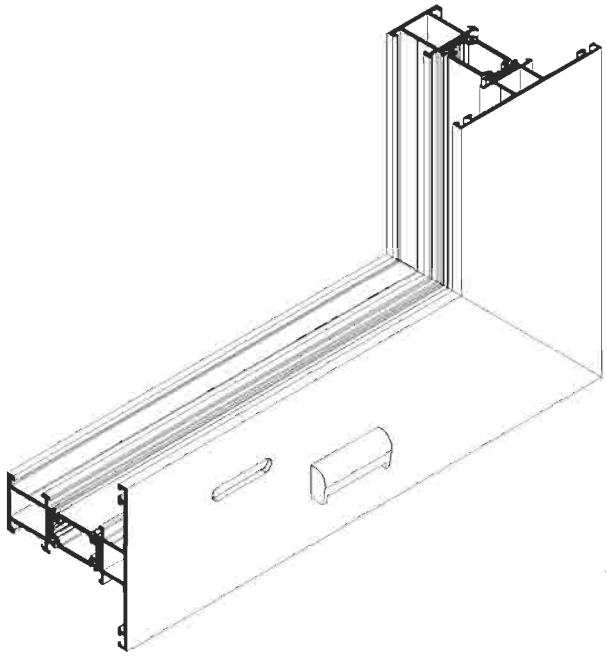

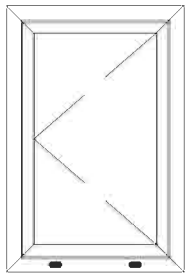

Обрабатываемый профиль:
03 09 19,
03 09 22

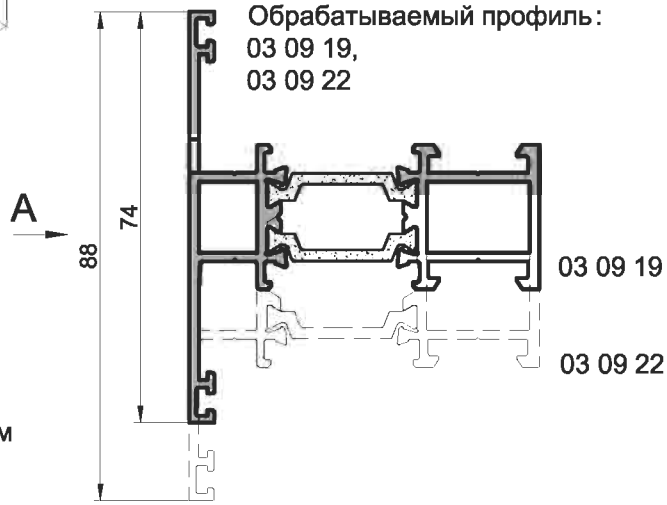

A

Вариант 1

Дренажное отверстие с применением крышки - 03 62 08

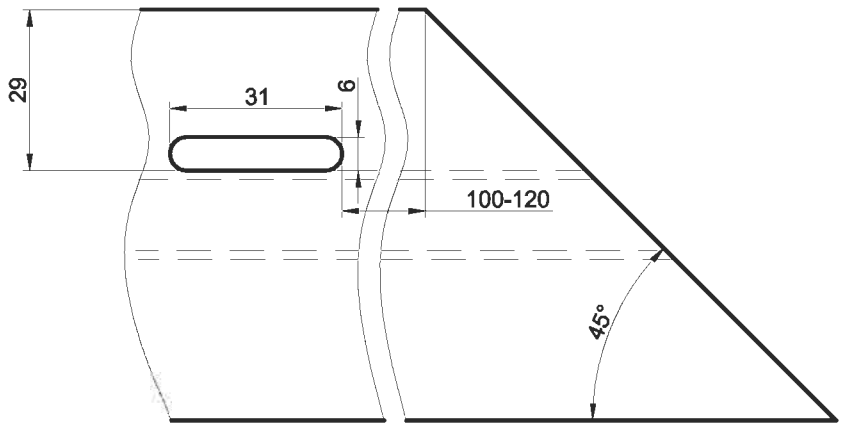

Вариант 2

Дренажное отверстие без применения дренажных крышек

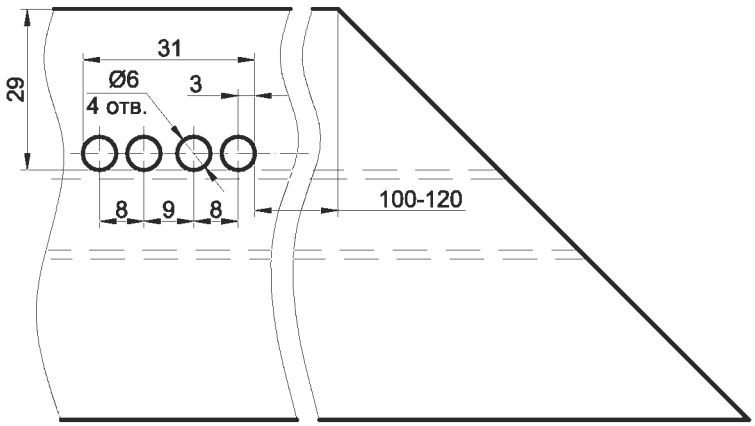

Серия IW63

Узлы сборки

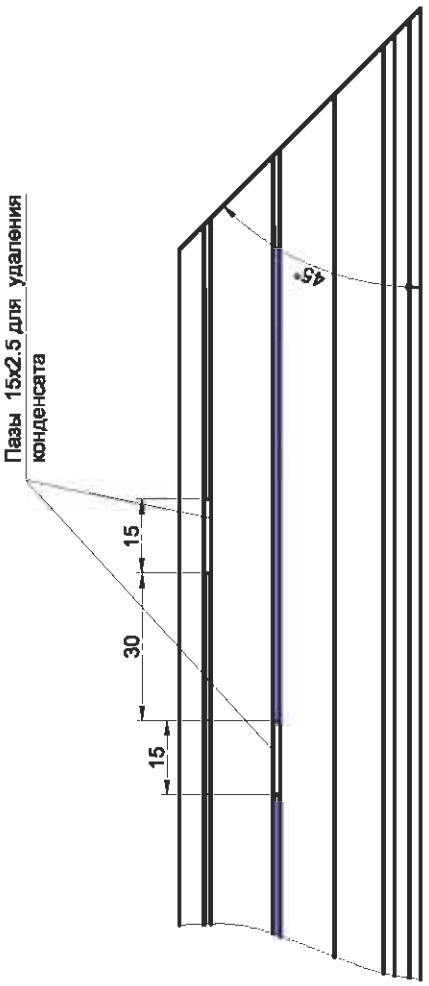

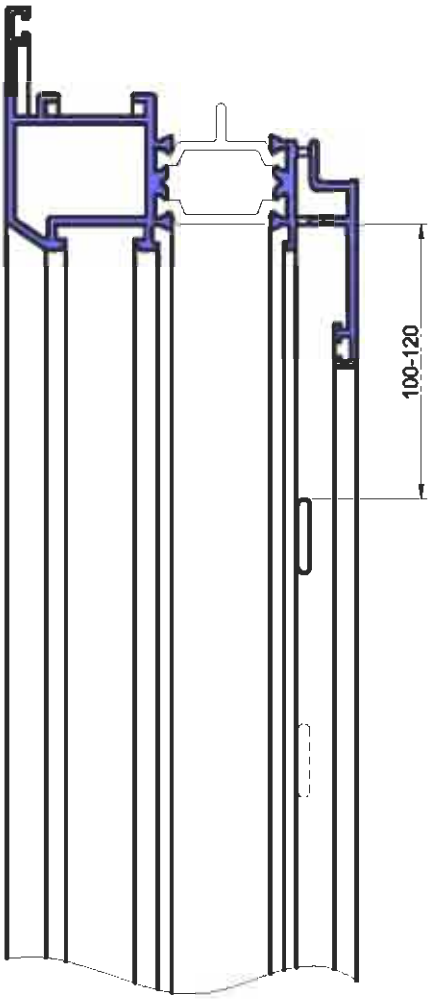

Обработка створки под дренажное отверстия

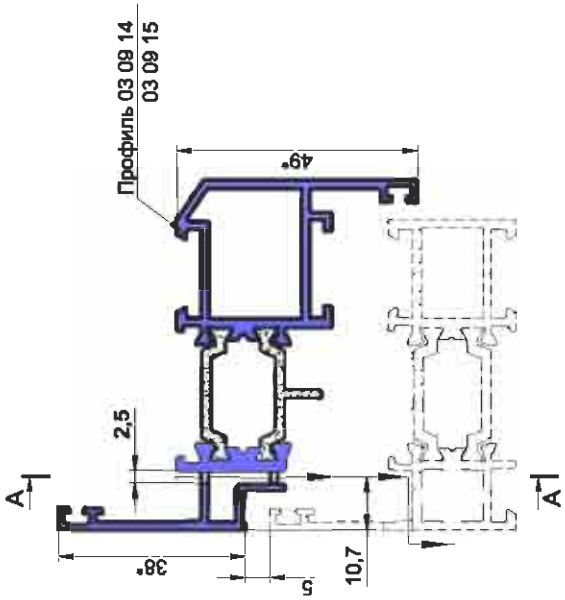

Вырубка отверстий под ручку

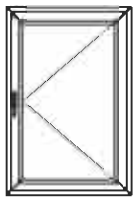

Обрабатываемый профиль:
03 09 14
03 09 15

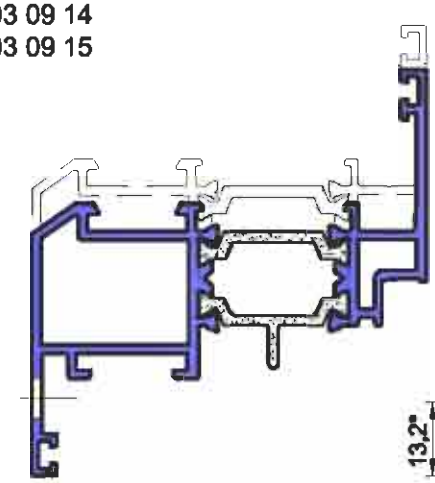

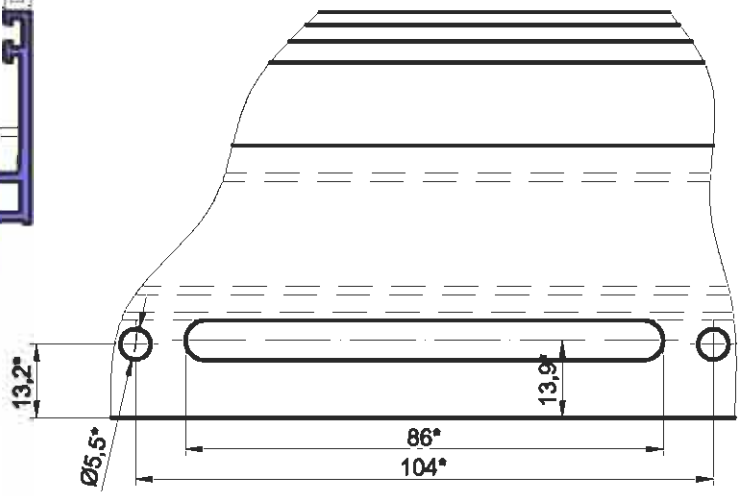

Примечание: *исполнение паза смотри рекомендации производителя

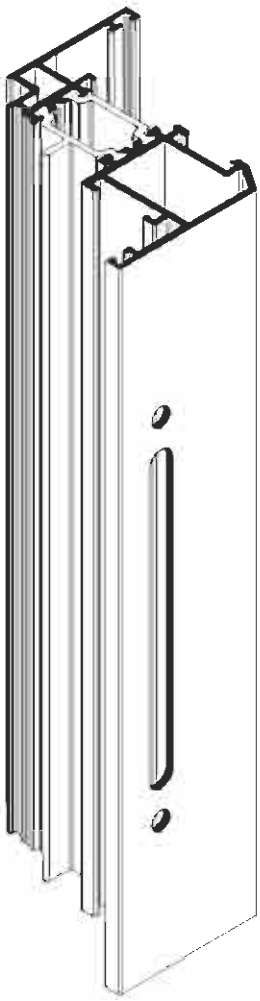

Серия IW 63

Узлы сборки

INICIAL®

Вырубка отверстий под ручку
в скрытой створке

Обрабатываемый
профиль:
03 09 16
03 09 17

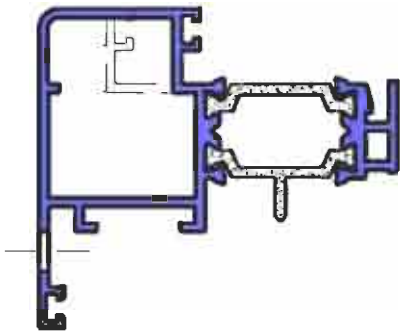

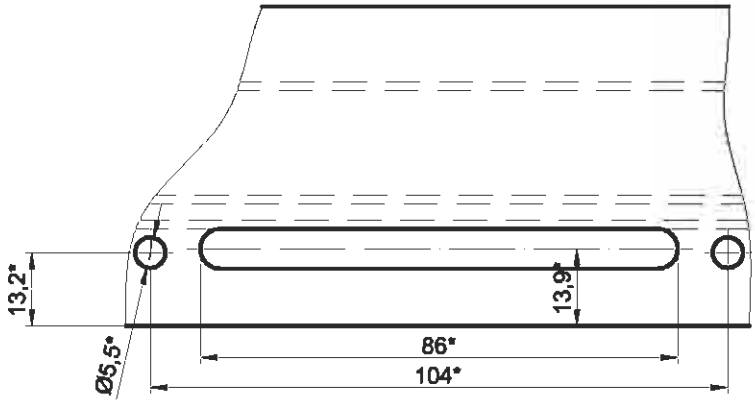

Примечание: *исполнение паза смотри
рекомендации производителя

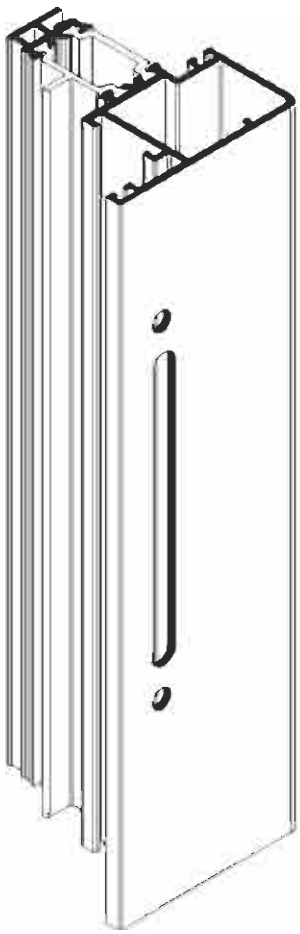

Оконная фурнитура

Фурнитура ROTO

Диапазон применения

Максимальный вес створки 90 кг

Комплектация поворотно-откидной фурнитуры

в зависимости от размеров створки

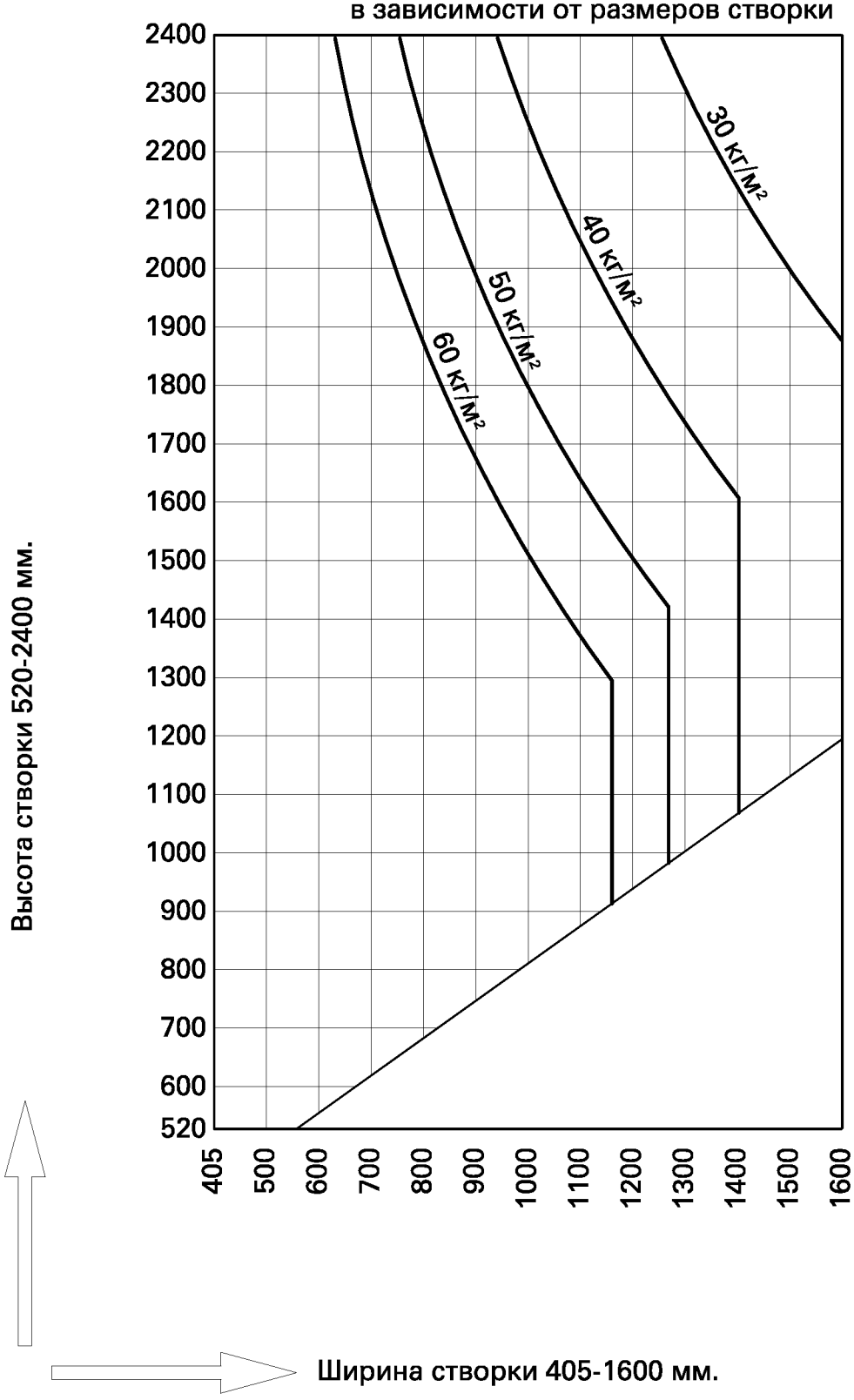

Рамный паз V.01

Максимальный вес створки 90 кг
Комплектация поворотно-откидной фурнитуры
в зависимости от размеров створки

Высота створки	Ширина створки: 405-600 мм	Ширина створки: 601-1300 мм	Ширина створки: 1301-1600 мм
510-1200 мм	Схема I 331916*-1 238678-1 334754-1 335002-1 212040-2 334059-вычисление	Схема III 331920*-1 238678-1 334754-1 335002-1 212040-2 334059-вычисление	Схема V 331920*-1 238678-1 334754-1 335002-1 212040-2 334059-вычисление 334671-2 212633-2 331013-1 221772-1 331024-1
1201-2400 мм	Схема II 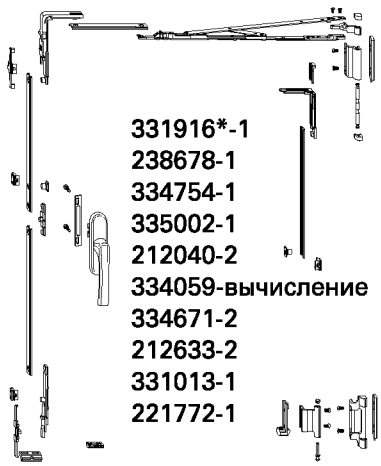 331916*-1 238678-1 334754-1 335002-1 212040-2 334059-вычисление 334671-2 212633-2 331013-1 221772-1	Схема IV 331920*-1 238678-1 334754-1 335002-1 212040-2 334059-вычисление 334671-2 212633-2 331013-1 221772-1	Схема VI 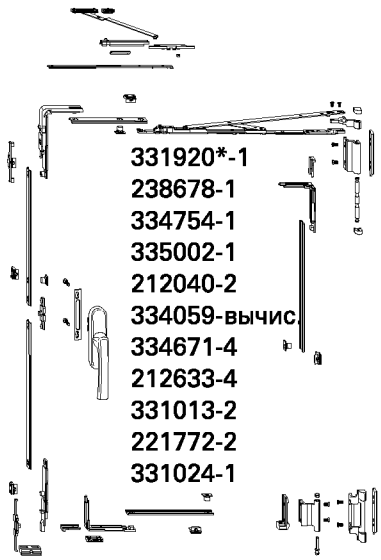 331920*-1 238678-1 334754-1 335002-1 212040-2 334059-вычис. 334671-4 212633-4 331013-2 221772-2 331024-1

331916*=331268+334732+331934

331920*=331268+334731+331934

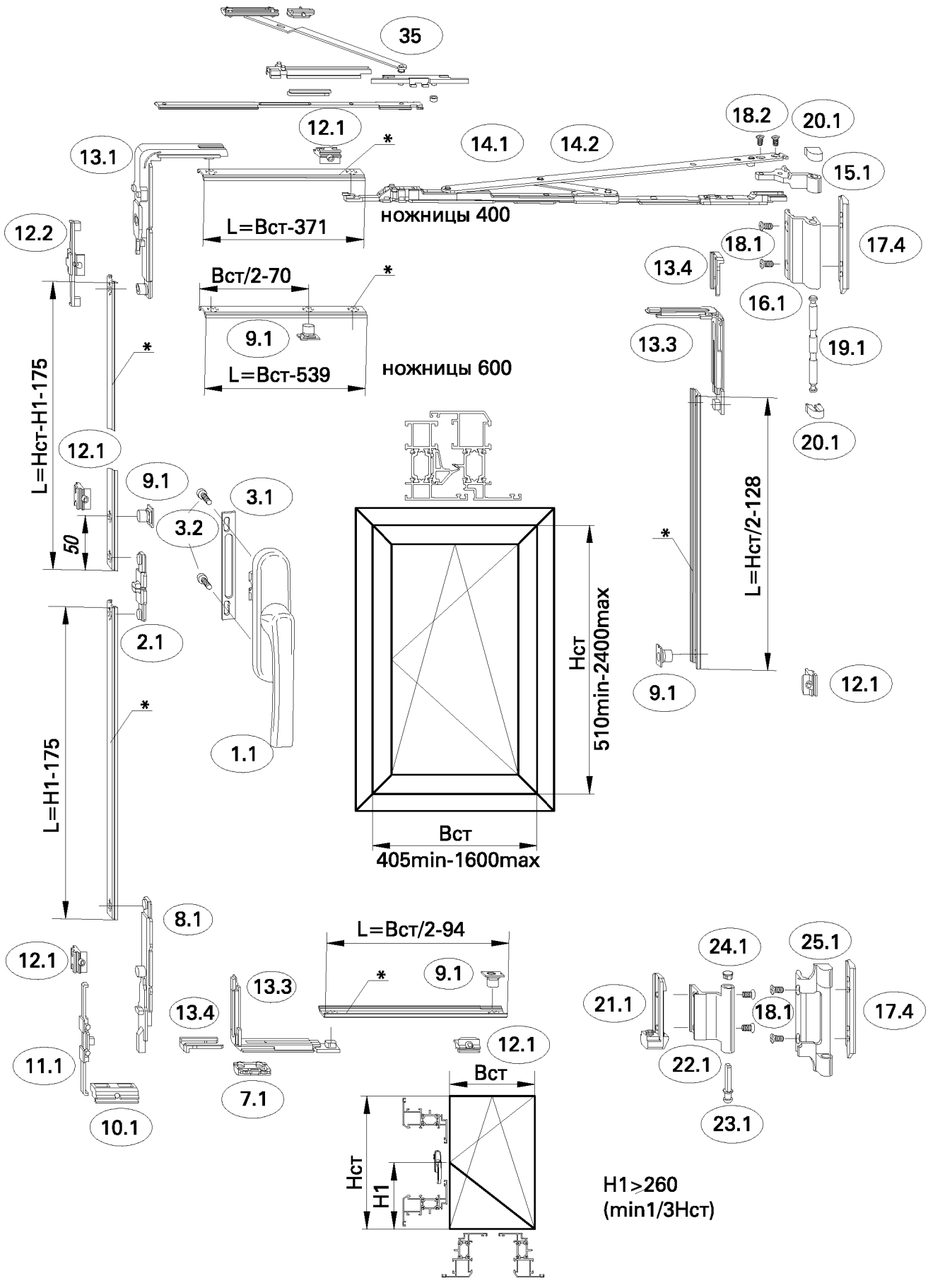

* Профиль тяги 06 04 15 (PM 5079)

Спецификация поворотно-откидной фурнитуры

ROTO ALU 400i

Артикул комплекта или детали	Состав комплекта	Поз.	Наименование	Кол-во
331934	331283	15.1	Петля на створке верхняя	1
	213122	16.1	Петля на раме верхняя 90 кг	1
	212751	18.1	Винт M5x9 (цвет - синий)	6
	212752	18.2	Винт M5x8 (цвет - красный)	2
	212756	19.1	Штифт	1
	334057	20.1	Защитная насадка ks (цвет - белый)	2
	334670	21.1	Уголок	1
	213119	22.1	Петля на створке нижняя	1
	212036	23.1	Штифт нижней петли	1
	212056	24.1	Заглушка	1
	213120	25.1	Петля на раме нижняя	1
331268	212008	7.1	Подпятник	1
	331018	8.1	Откидной ригель	1
	212122	10.1	Откидная опора	1
	331019	11.1	Фиксатор V.01	1
	212633	12.1	Ответная планка V.01	1
	331014	12.2	Ответная планка A V.01	1
	331011	13.1	Угловой переключатель с блокировкой	1
334732	334732	14.2	Ножницы 400	1
238678	238678	1.1	Ручка RotoLine 26 (цвет - белый)	1
334754	334754	2.1	Приемник T	1
335002	331937	3.1	Опора ручки	1
	212500	3.2	Винт с плоской головкой M5x12	2
212040	212040	17.4	Клеммный элемент KS4	1
334059	334059		Передаточная штанга	вычис.
334671	334671	9.1	Запорный элемент вставляемый	1
331013	331013	13.3	Угловой переключатель MV	1
221772	221772	13.4	Фиксатор	1
334731	334731	14.1	Ножницы 600	1
331024	331024	35	Вторые ножницы V.01	1

331916*=331268+334732+331934

331920*=331268+334731+331934

D-EU поворотная фурнитура ROTO ALU 400i

Рамный паз V.01

Максимальный вес створки 90 кг

Комплектация поворотной фурнитуры в зависимости от размеров створки (запирающий механизм)

Высота створки	Ширина створки: 400-1300 мм	Ширина створки: 1301-1600 мм
520-1200 мм	Схема I 331272-1 238678-1 334754-1 335002-1 334059-вычисление	Схема III 331277-1 238678-1 334754-1 335002-1 334059-вычисление
1201-2400 мм	Схема II 331272-1 238678-1 334754-1 335002-1 334059-вычисление 334671-1 212633-1	Схема IV 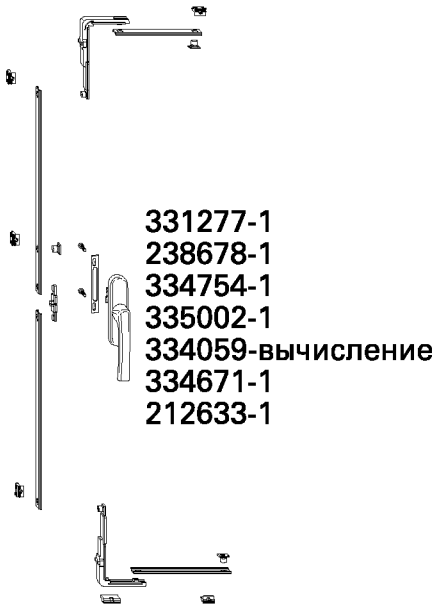 331277-1 238678-1 334754-1 335002-1 334059-вычисление 334671-1 212633-1

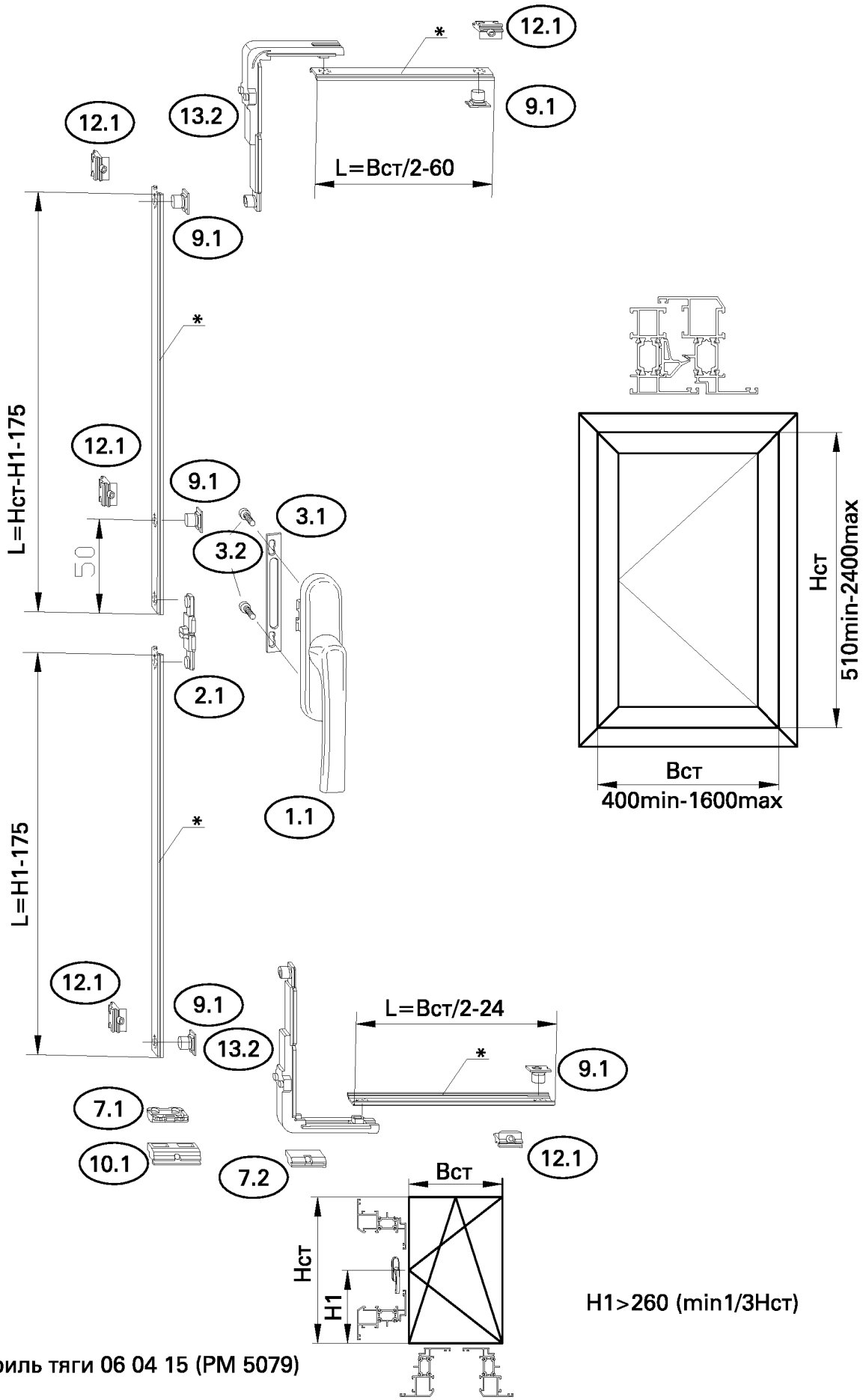

* Профиль тяги 06 04 15 (РМ 5079)

Спецификация D-EU поворотной фурнитуры ROTO ALU 400i

Артикул комплекта или детали	Состав комплекта	Поз.	Наименование	Кол-во
331272	212008	7.1	Подпятник	1
	334671	9.1	Запорный элемент вставляемый	2
	212122	10.1	Откидная опора	1
	212633	12.1	Ответная планка V.01	2
238678	238678	1.1	Ручка RotoLine 26 (цвет - белый)	1
334754	334754	2.1	Приемник T	1
335002	331937	3.1	Опора ручки	1
	212500	3.2	Винт с плоской головкой M5x12	2
334059	334059		Передаточная штанга	вычис.
331277	212762	7.2	Клин V.01	1
	334671	9.1	Запорный элемент вставляемый	2
	212633	12.1	Ответная планка V.01	4
	331012	13.2	Угловой переключатель без блокировки	2

Комплектация поворотных окон петлями в зависимости от веса и размеров створки

Петли поворотные DE до 90 кг ("ROTO")

Высота створки	Ширина створки 400-1600 мм
520-1200 мм	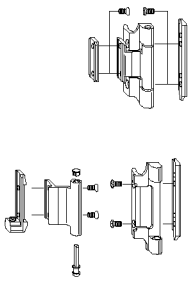 Схема I 335242-1 212040-2
1201-2400 мм	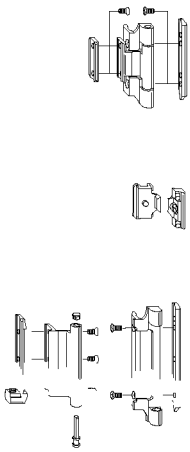 Схема II 335242-1 212040-2 212768-1 212770-1

Вариант
Петли поворотные DD до 90 кг ("ROTO")

Высота створки	Ширина створки 400-1600 мм
520-1200 мм	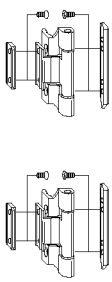 Схема I 208563-1 212040-2
1201-2400 мм	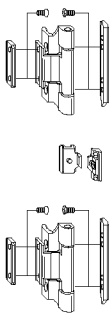 Схема II 208563-1 212040-2 212768-1 212770-1

Петли поворотные DE

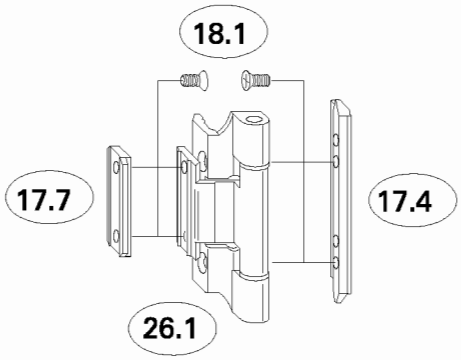

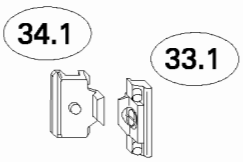

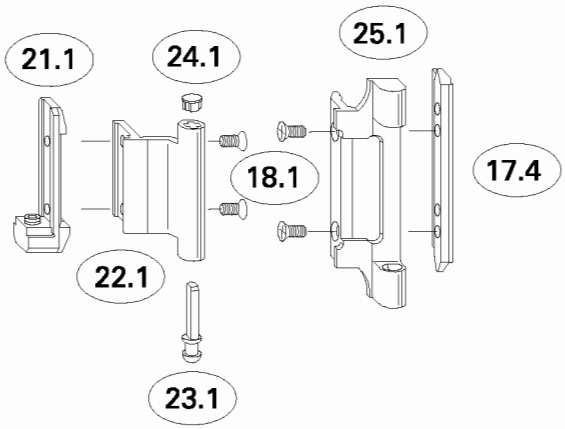

Вариант
Петли поворотные DD

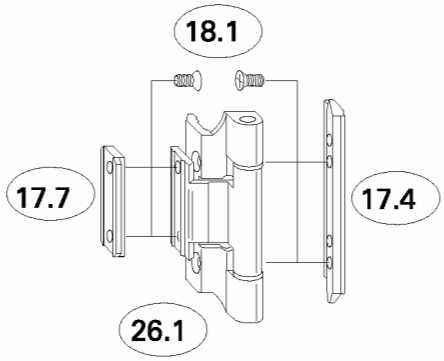

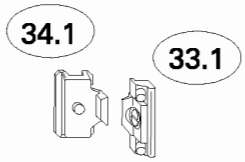

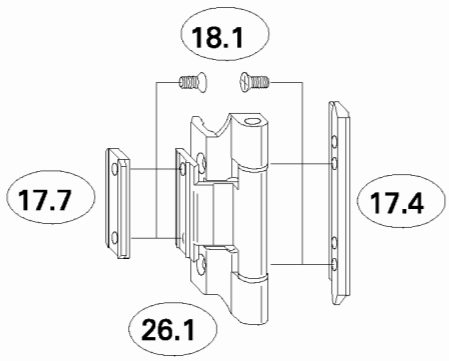

Спецификация DE петель поворотной фурнитуры ROTO ALU 400i

Максимальный вес створки 90 кг

Артикул комплекта или детали	Состав комплекта	Поз.	Наименование	Кол-во
335242	212055	17.7	Клеммный элемент DF	1
	212751	18.1	Винт M5x9 (цвет - синий)	8
	334670	21.1	Уголок	1
	213119	22.1	Петля на створке нижняя	1
	212036	23.1	Штифт	1
	212056	24.1	Заглушка	1
	213120	25.1	Петля на раме нижняя	1
	213126	26.1	Петля поворотная	1
212040	212040	17.4	Клеммный элемент KS4	1
212768	212768	33.1	MVR-отв. планка V.01	1
212770	212770	34.1	MVT-элемент	1

Вариант

Спецификация DD петель откидной фурнитуры ROTO ALU 400i

Максимальный вес створки 90 кг

Артикул комплекта или детали	Состав комплекта	Поз.	Наименование	Кол-во
208563	212055	17.7	Клеммный элемент DF	2
	212751	18.1	Винт M5x9 (цвет - синий)	8
	213126	26.1	Петля поворотная	2
212040	212040	17.4	Клеммный элемент KS4	1
212768	212768	33.1	MVR-отв. планка V.01	1
212770	212770	34.1	MVT-элемент	1

Откидная фурнитура ROTO ALU 400i

Рамный паз V.01

Максимальный вес створки 90 кг

Комплектация откидной фурнитуры в зависимости от размеров створки

		Ширина створки	
		520-1200 мм	1201-2400 мм
Высота створки	350-1200 мм	Схема I 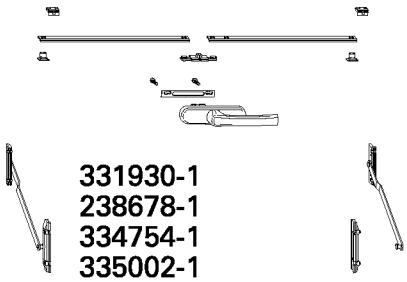 331930-1 238678-1 334754-1 335002-1 334059-вычисление	Схема II 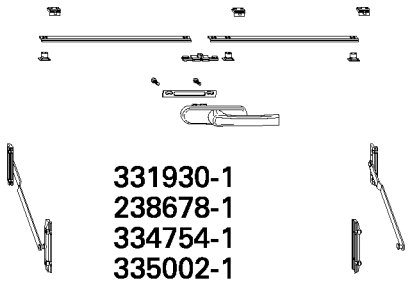 331930-1 238678-1 334754-1 335002-1 334059-вычисление 334671-1 212633-1

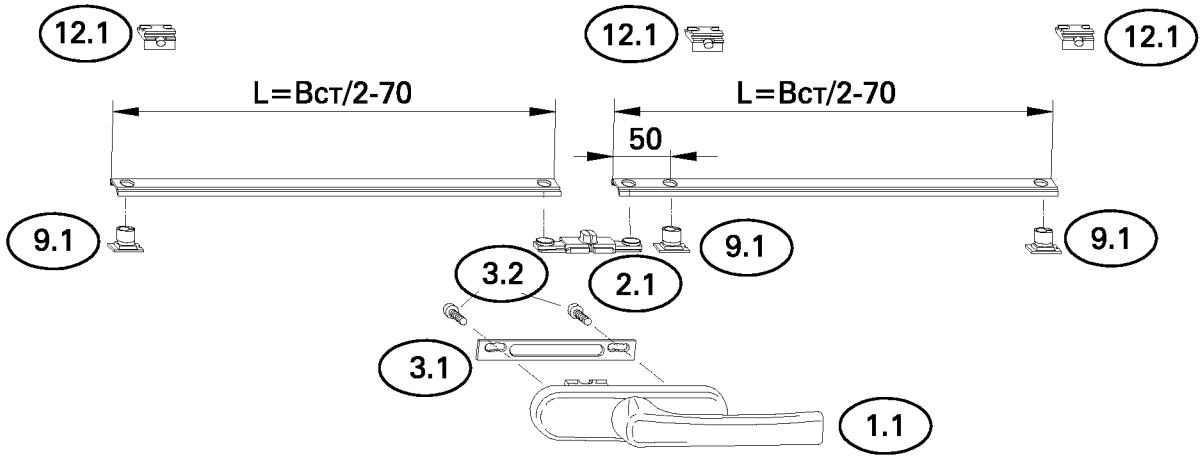
12.1
12.1
12.1
L=Вст/2-70
L=Вст/2-70
50
9.1
9.1
9.1
3.2
2.1
3.1
1.1

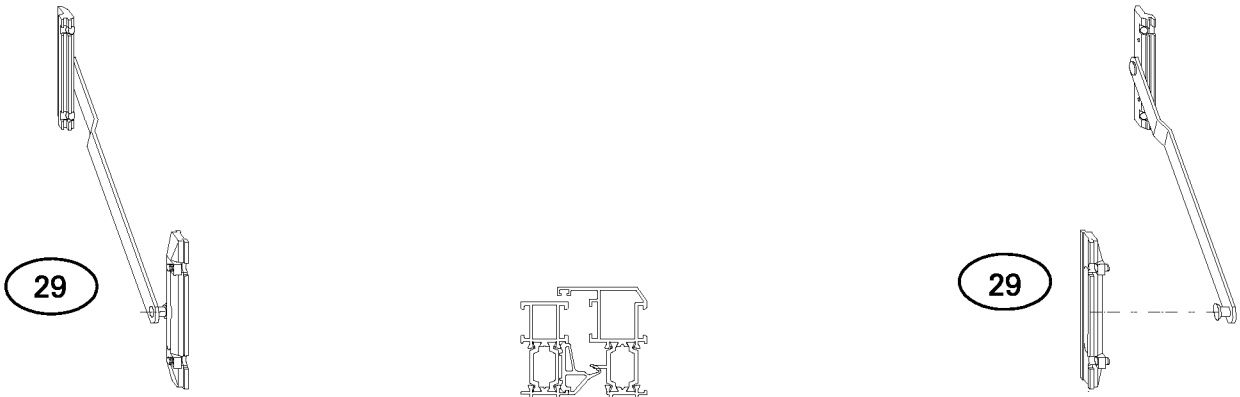
29
29

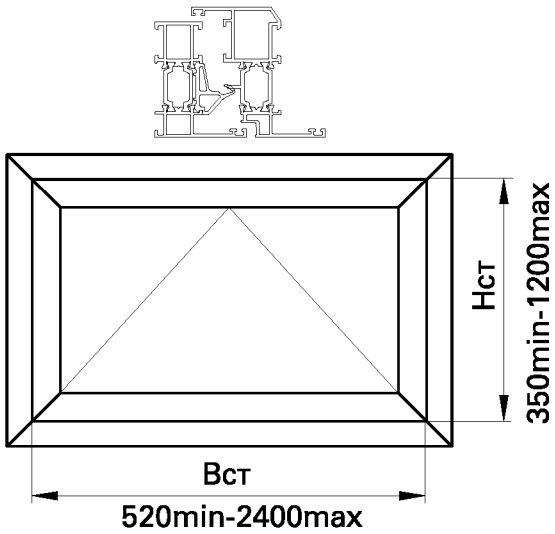
Нст
350min-1200max
Вст
520min-2400max

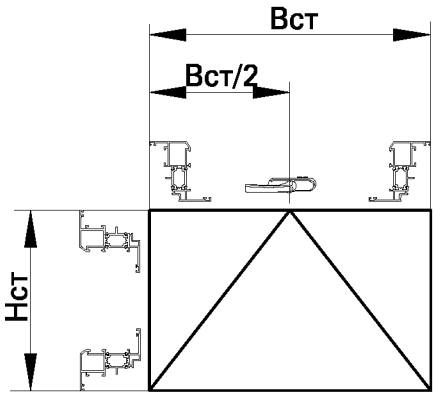
Вст
Вст/2
Нст

Спецификация откидной фурнитуры

ROTO ALU 400i

Артикул комплекта или детали	Состав комплекта	Поз.	Наименование	Кол-во
331930	334671	9.1	Запорный элемент вставляемый	2
	212633	12.1	Ответная планка V.01	2
	331022	29	Фрамужные ножницы V.01	2
238678	238678	1.1	Ручка RotoLine 26 (цвет - белый)	1
334754	334754	2.1	Приемник T	1
335002	331937	3.1	Опора ручки	1
	212500	3.2	Винт с плоской головкой M5x12	2
334059	334059		Передаточная штанга	вычис.
334671	334671	9.1	Запорный элемент вставляемый	1
212633	212633	12.1	Ответная планка V.01	1

Комплектация откидных окон петлями в зависимости от веса и размеров створки

Петли поворотные DD до 90 кг ("ROTO")

		Ширина створки	
		520-1200 мм	1201-2400 мм
Высота створки	350-1200 мм	Схема I 208563-1 212040-2	Схема II 208563-1 212040-2 212768-1 212770-1

Петли поворотные DD

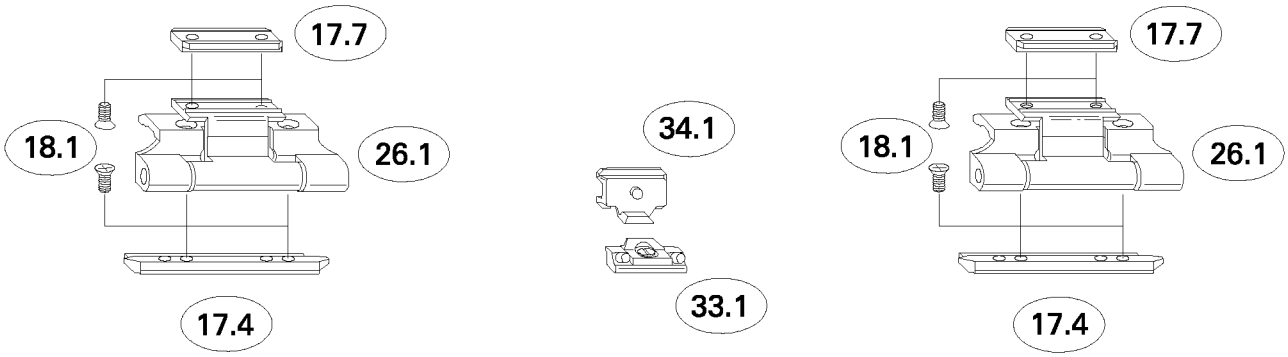

Спецификация DD петель откидной фурнитуры ROTO ALU 400i

Максимальный вес створки 90 кг

Артикул комплекта или детали	Состав комплекта	Поз.	Наименование	Кол-во
208563	212055	17.7	Клеммный элемент DF	2
	212751	18.1	Винт M5x9 (цвет - синий)	8
	213126	26.1	Петля поворотная	2
212040	212040	17.4	Клеммный элемент KS4	1
212768	212768	33.1	MVR-отв. планка V.01	1
212770	212770	34.1	MVT-элемент	1

Фурнитура GIESSE

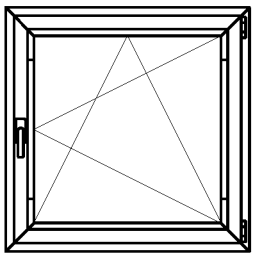

Допустимые размеры и грузоподьемность

Максимальная толщина используемого стекла (без воздушной камеры) мм.

Высота створки (мм)															
	2500	42	34	28	24	21	18	16	15	14	13	12	11	10	9
	2400	42	35	29	25	22	19	17	16	14	13	12	11	10	10
	2300	42	37	30	26	22	20	18	16	15	14	13	12	11	10
	2200	42	38	32	27	24	21	19	17	16	14	13	12	12	11
	2100	42	40	33	28	25	22	20	18	16	15	14	13	12	11
	2000	42	42	35	30	26	23	21	19	17	16	15	14	13	12
	1900	42	42	37	31	27	24	22	20	18	17	15	14	13	13
	1800	42	42	39	33	29	26	23	21	19	18	16	15	14	13
	1700	42	42	41	35	31	27	24	22	20	19	17	16	15	14
	1600	42	42	42	37	32	29	26	23	21	20	18	17	15	14
	1500	42	42	42	40	35	31	28	25	23	21	20	18	15	14
	1400	42	42	42	42	37	33	30	27	25	23	20	17	15	14
	1300	42	42	42	42	40	36	32	29	26	21	20	17	15	☼
	1200	42	42	42	42	42	39	35	31	27	21	20	17	☼	☼
	1100	42	42	42	42	42	42	38	32	27	21	20	☼	☼	☼
	1000	42	42	42	42	42	42	39	32	27	21	☼	☼	☼	☼
	900	42	42	42	42	42	42	39	32	27	☼	☼	☼	☼	☼
	800	42	42	42	42	42	42	39	32	☼	☼	☼	☼	☼	☼
	700	42	42	42	42	42	42	38	☼	☼	☼	☼	☼	☼	☼
	600	42	42	42	42	42	42	☼	☼	☼	☼	☼	☼	☼	☼
		400	500	600	700	800	900	1000	1100	1200	1300	1400	1500	1600	1700
		Ширина створки (мм)													

☼ не применяется

Максимальный вес створки поворотно-откидного окна 100 кг.
Максимальный вес створки поворотного окна на петлях Арт. 04771 - 100 кг.
Максимальный вес створки поворотного окна на двух петлях FLASH BASE Арт. 00136N - 75 кг.
Максимальный вес створки поворотного окна на трех петлях FLASH BASE Арт. 00136N - 85 кг.

Поворотно-откидная система

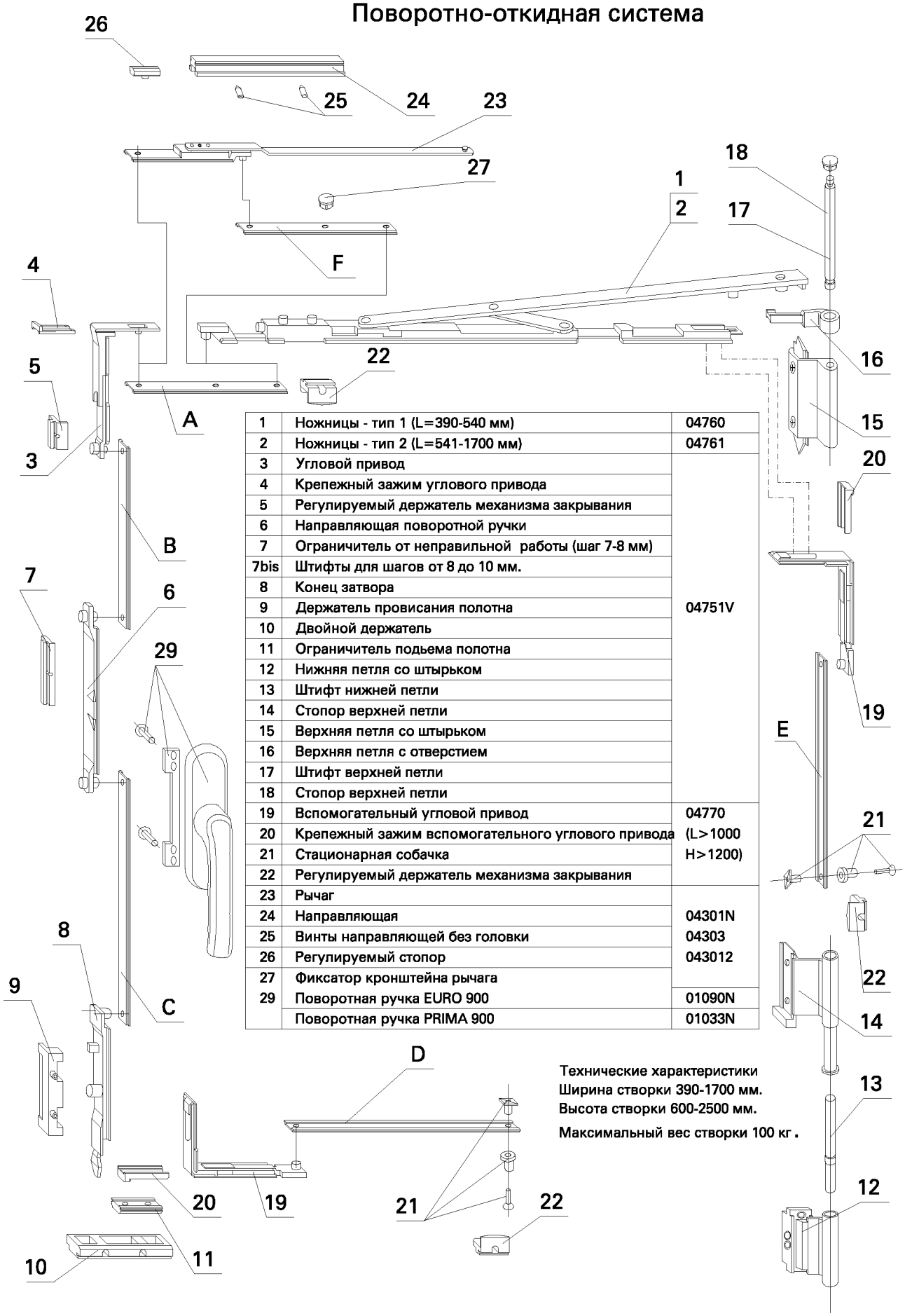

1	Ножницы - тип 1 (L=390-540 мм)	04760
2	Ножницы - тип 2 (L=541-1700 мм)	04761
3	Угловой привод	
4	Крепежный зажим углового привода	
5	Регулируемый держатель механизма закрывания	
6	Направляющая поворотной ручки	
7	Ограничитель от неправильной работы (шаг 7-8 мм)	
7bis	Штифты для шагов от 8 до 10 мм.	
8	Конец затвора	
9	Держатель провисания полотна	04751V
10	Двойной держатель	
11	Ограничитель подъема полотна	
12	Нижняя петля со штырьком	
13	Штифт нижней петли	
14	Стопор верхней петли	
15	Верхняя петля со штырьком	
16	Верхняя петля с отверстием	
17	Штифт верхней петли	
18	Стопор верхней петли	
19	Вспомогательный угловой привод	04770
20	Крепежный зажим вспомогательного углового привода	(L>1000
21	Стационарная собачка	H>1200)
22	Регулируемый держатель механизма закрывания	
23	Рычаг	
24	Направляющая	04301N
25	Винты направляющей без головки	04303
26	Регулируемый стопор	043012
27	Фиксатор кронштейна рычага	
29	Поворотная ручка EURO 900	01090N
	Поворотная ручка PRIMA 900	01033N

Технические характеристики
Ширина створки 390-1700 мм.
Высота створки 600-2500 мм.
Максимальный вес створки 100 кг .

Расчет тяги

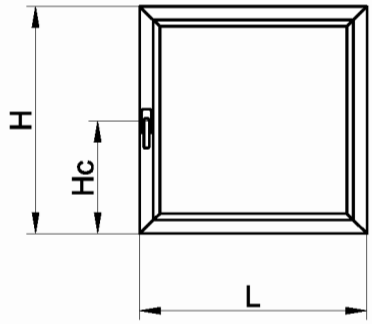

L=Ширина створки
H=Высота створки
Hc=Высота ручки

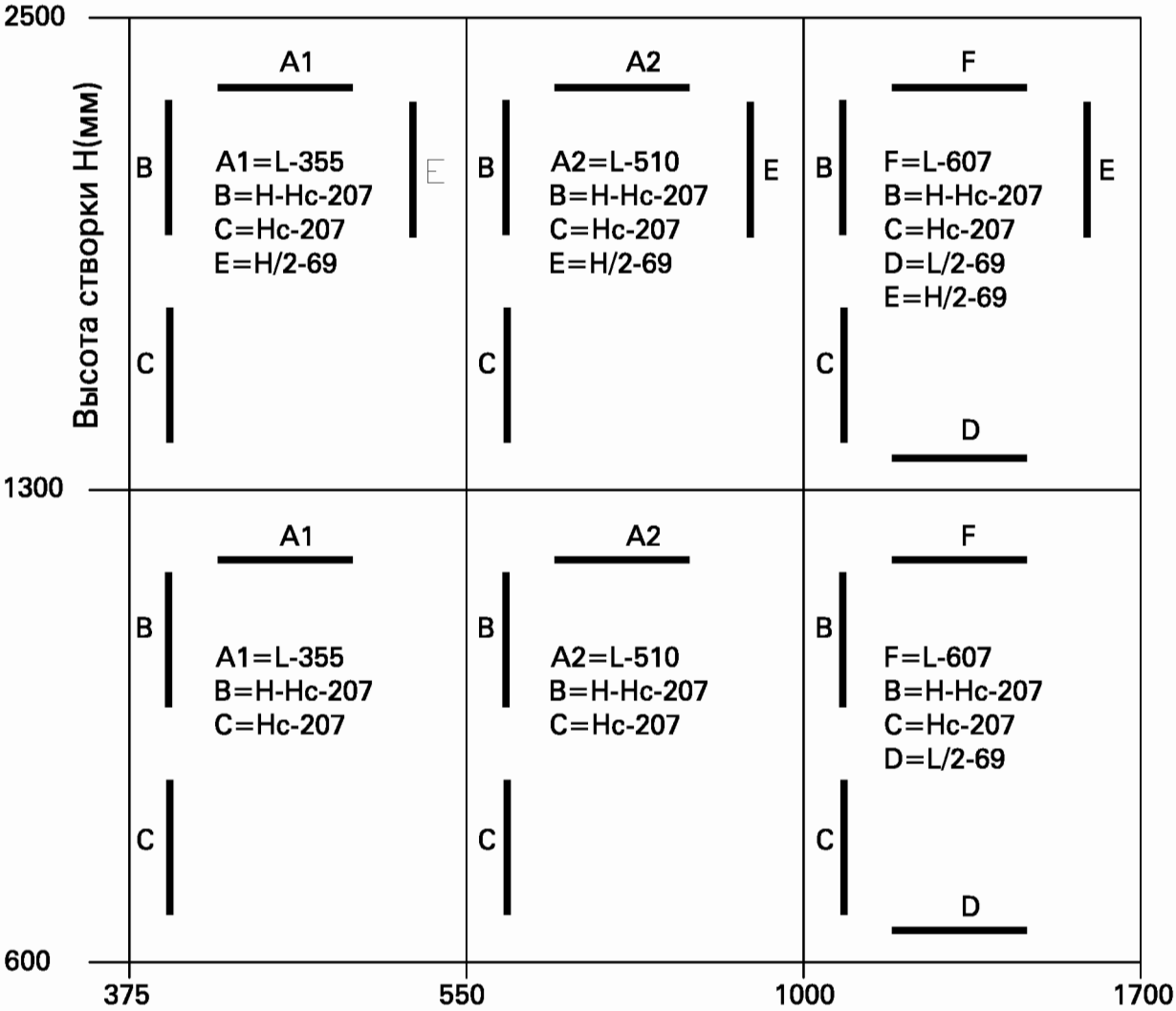

Ширина створки L (мм)

Соединительная тяга

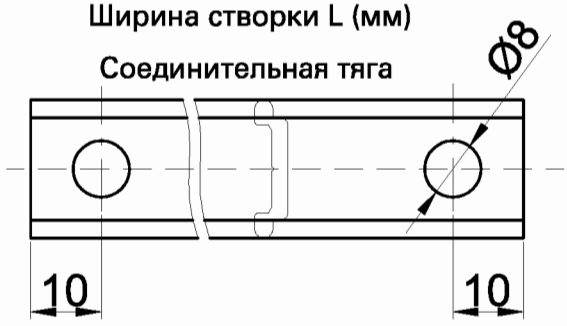

Поворотная система

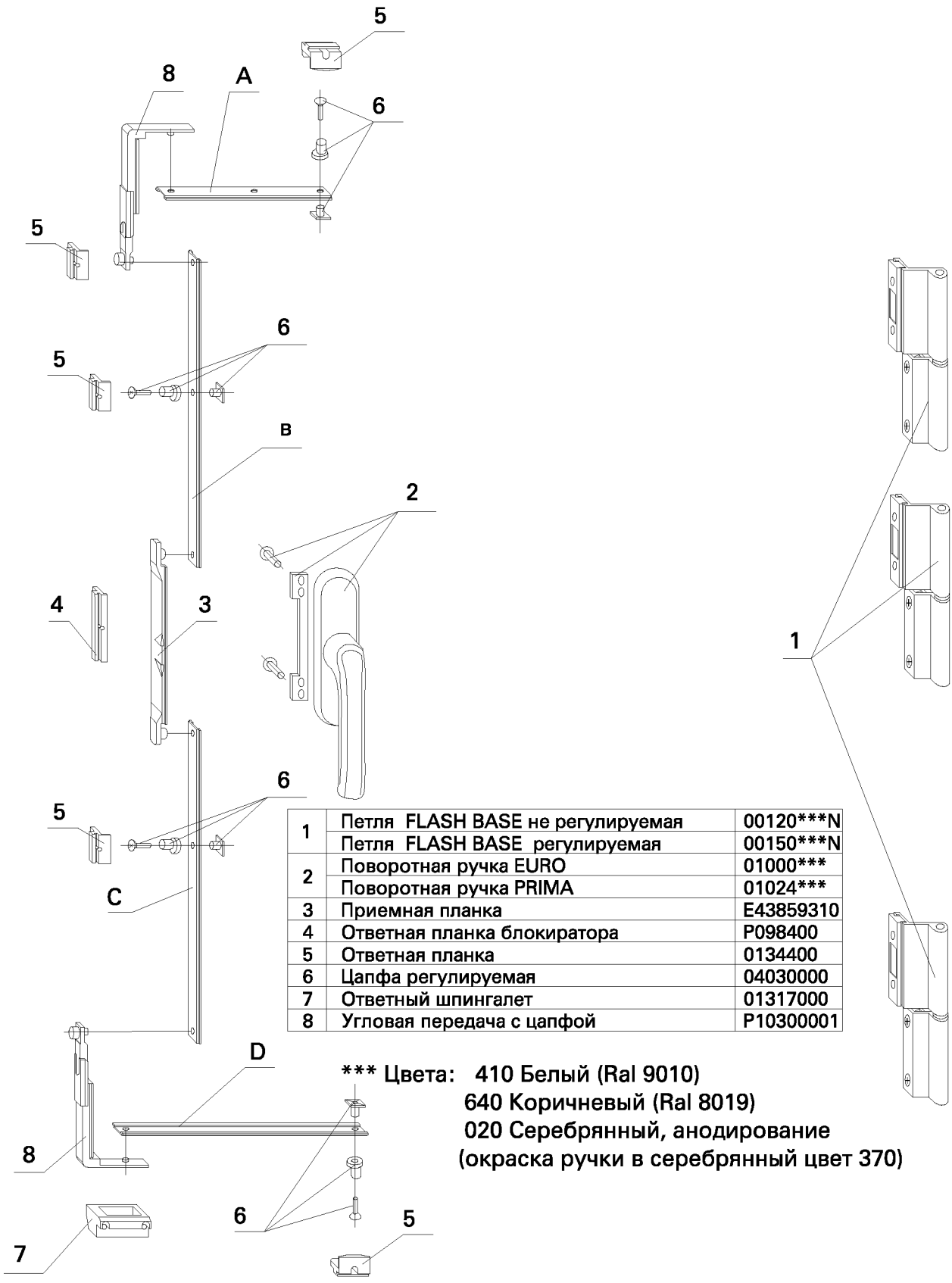

1	Петля FLASH BASE не регулируемая	00120***N
	Петля FLASH BASE регулируемая	00150***N
2	Поворотная ручка EURO	01000***
	Поворотная ручка PRIMA	01024***
3	Приемная планка	E43859310
4	Ответная планка блокиратора	P098400
5	Ответная планка	0134400
6	Цапфа регулируемая	04030000
7	Ответный шпингалет	01317000
8	Угловая передача с цапфой	P10300001

*** Цвета: 410 Белый (Ral 9010)
640 Коричневый (Ral 8019)
020 Серебрянный, анодирование
(окраска ручки в серебрянный цвет 370)

Расчет тяги

L=Ширина створки
H=Высота створки
Hc=Высота ручки

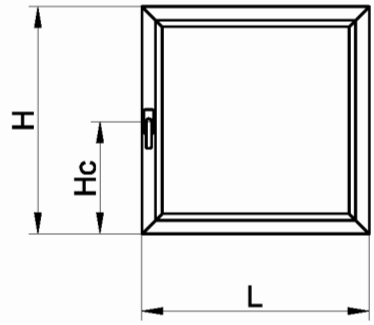

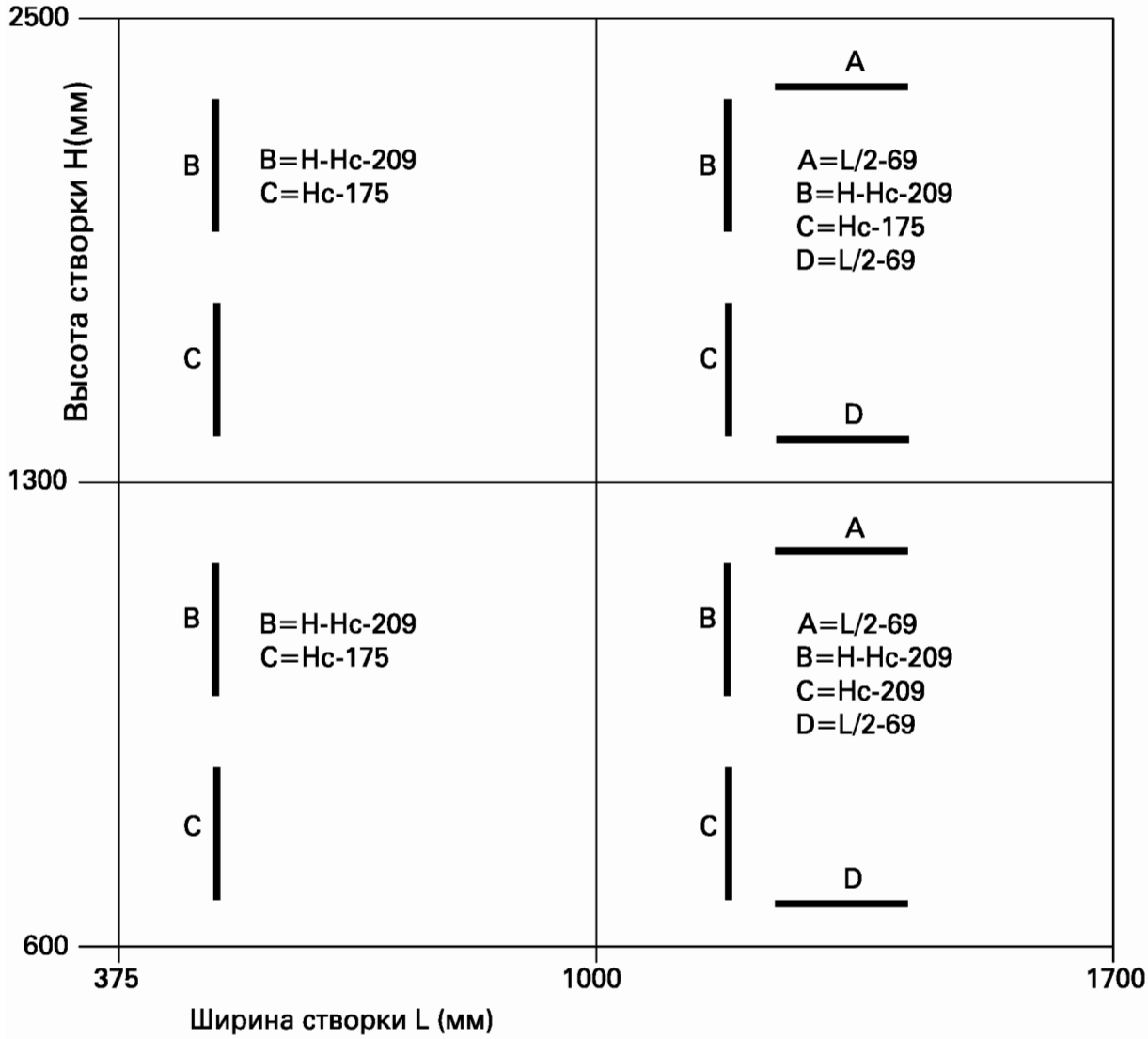

Соединительная тяга

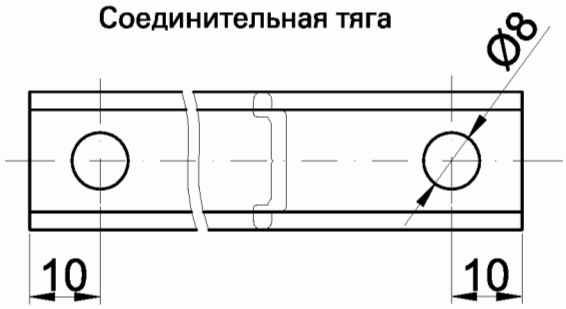

Откидная система

Ширина створки L=450-1700 мм.
Высота створки (H) подбирается с учетом веса створки.
Максимальный вес створки откидного окна на двух петлях FLASH BASE Арт. 00136N - 75 кг.
Максимальный вес створки откидного окна на трех петлях FLASH BASE Арт. 00136N - 85 кг.

* при ширине створки более 1200 мм.

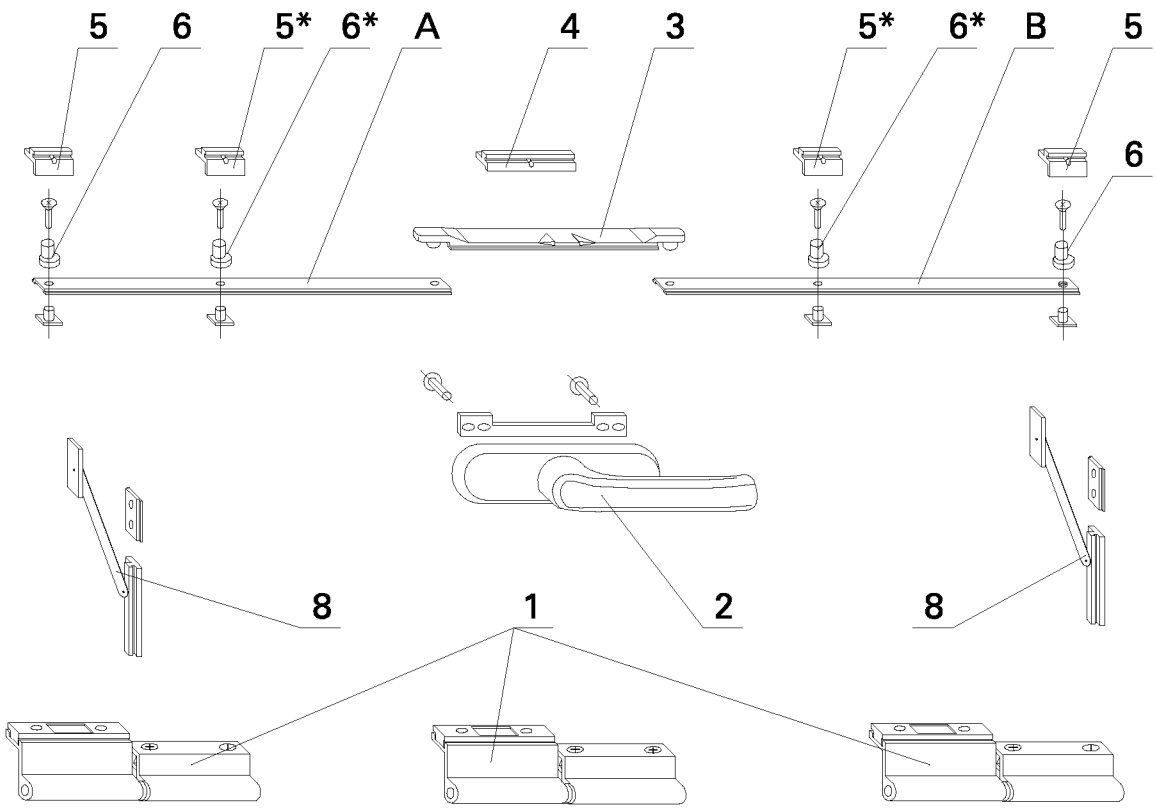

1	Петля FLASH BASE не регулируемая	00120***N
	Петля FLASH BASE регулируемая	00150***N
2	Поворотная ручка EURO	01000***
	Поворотная ручка PRIMA	01024***
3	Приемная планка	E43859310
4	Ответная планка блокиратора	P098400
5	Ответная планка	0134400
6	Цапфа регулируемая	04030000
7	Оконный ограничитель	01317000
8		

*** Цвета: 410 Белый (Ral 9010)
640 Коричневый (Ral 8019)
020 Серебрянный, анодирование (окраска ручки в серебрянный цвет 370)

Расчет тяги

L=Ширина створки
H=Высота створки

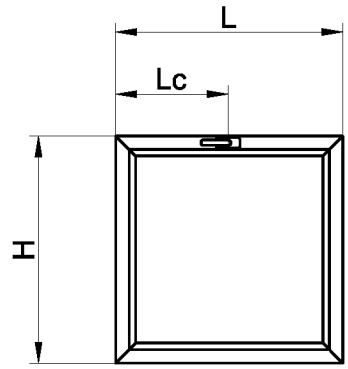

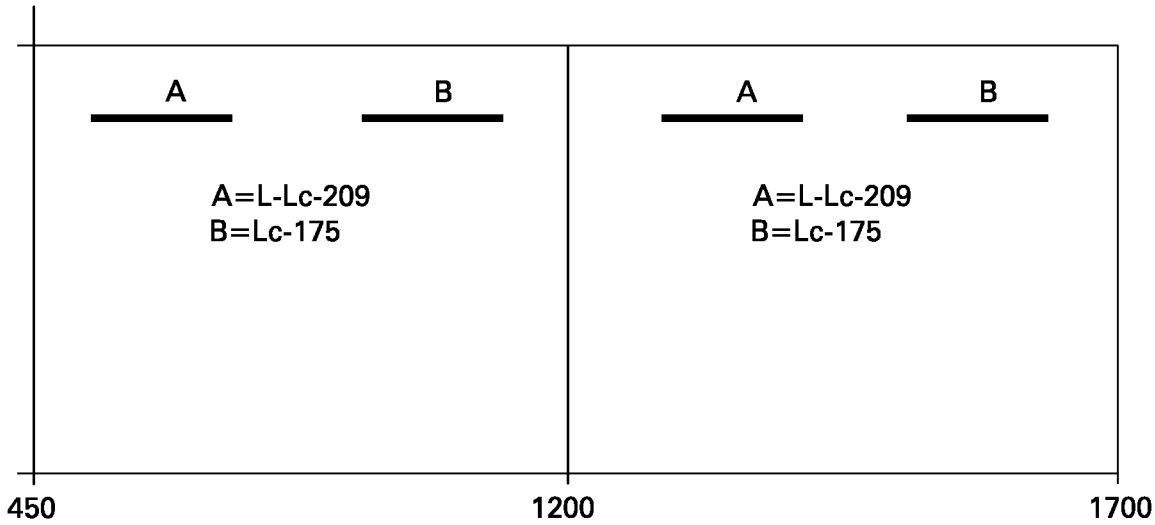

Ширина створки L (мм)

Соединительная тяга

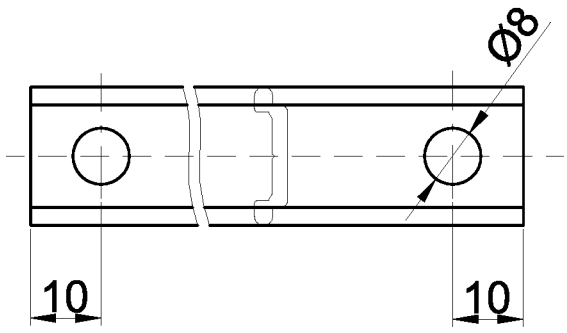

Фурнитура SAVIO

Поворотно-откидная система

Диапазон применения

Максимальный вес створки 100кг.

H \ L	300	400	500	600	700	800	900	1000	1100	1200	1300	1400	1500
2800	•	44	32	26	22	18	16	14	13	11	10	9	9
2700	•	46	34	27	23	19	17	15	13	12	11	10	9
2600	•	48	36	28	24	20	17	15	14	12	11	10	10
2500	•	•	37	30	25	21	18	16	14	13	12	11	10
2400	•	•	39	31	26	22	19	17	15	14	12	11	10
2300	•	•	41	33	27	23	20	18	16	14	13	12	11
2200	•	•	43	34	28	24	21	19	17	15	14	13	12
2100	•	•	46	36	30	26	22	20	18	16	14	13	12
2000	•	•	48	38	32	27	24	21	19	17	15	14	13
1900	•	•	•	41	34	29	25	22	20	18	16	15	14
1800	•	•	•	43	36	31	27	23	21	19	17	16	14
1700	•	•	•	46	38	33	28	25	22	20	18	16	14
1600	•	•	•	49	41	35	30	27	24	22	19	16	14
1500	•	•	•	•	44	38	33	29	26	23	20	16	14
1400	•	•	•	•	48	41	35	31	28	23	20	16	14
1300	•	•	•	•	•	44	38	34	29	24	20	16	14
1200	•	•	•	•	•	48	42	36	29	24	20	16	13
1100	•	•	•	•	•	•	45	36	29	24	20	17	11
1000	•	•	•	•	•	•	46	36	29	24	17	12	8
900	•	•	•	•	•	•	46	36	28	19	13	8	4
800	•	•	•	•	•	•	47	34	22	14	8	3	x
700	•	•	•	•	•	•	42	25	14	6	x	x	x

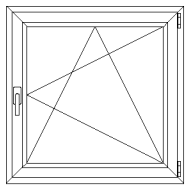

- применение возможно при максимальной толщине стекла 50мм.

9 применение возможно при указанной максимальной толщине стекла.

x-применение не возможно.

Примечание: толщина стекла означает толщину материала без воздушной камеры.

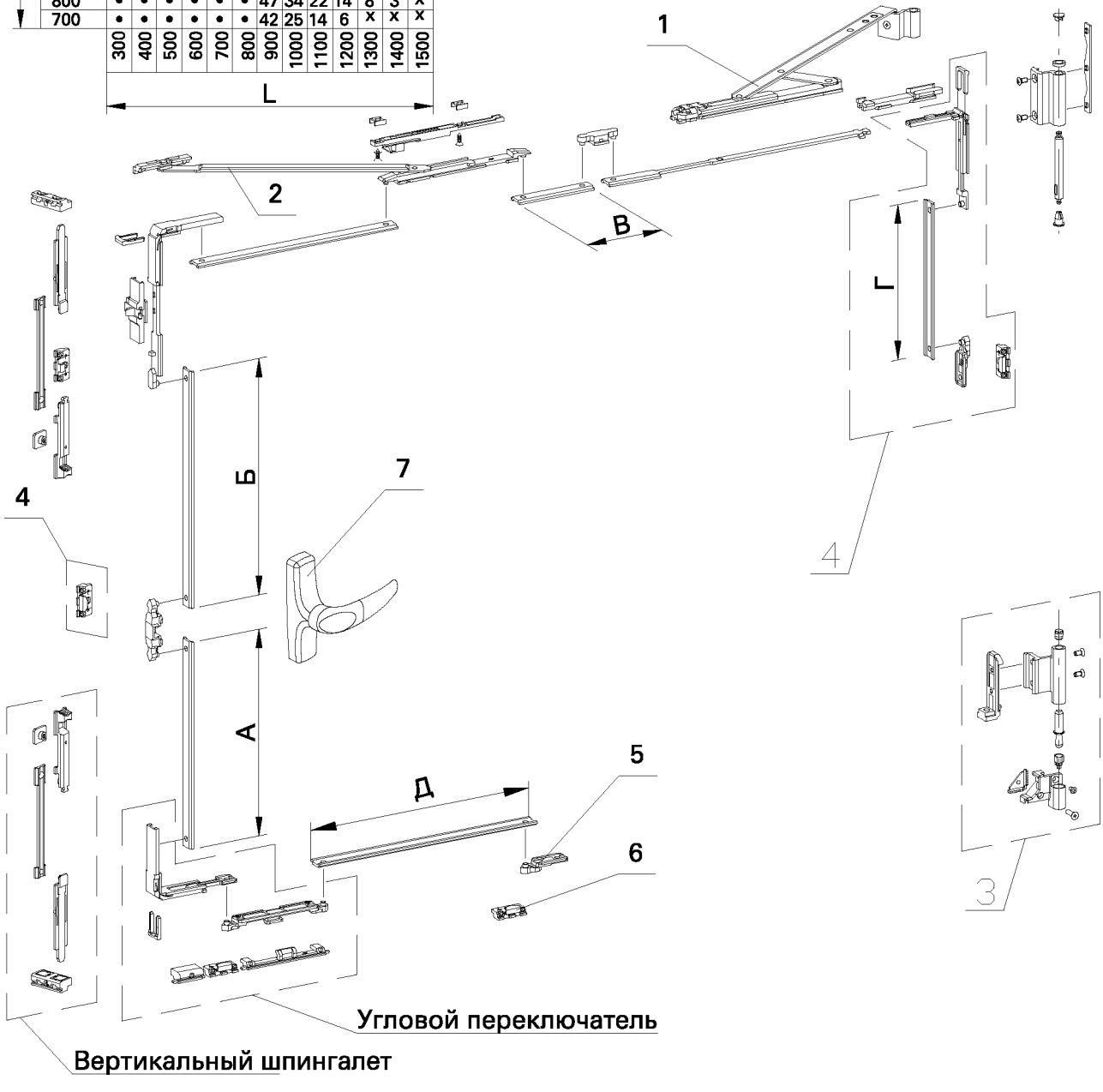

Поворотно-откидная система

Комплектность

Откидное / Поворотное / Закрыто	Арт	№ поз	H-высота створки окна						
			700-1400	1401-2800	700-1400	1401-2800	700-1400	1401-2800	1401-2800
			L-ширина створки окна						
			350-494		495-1200		1201-1400		1401-1500
Основной комплект с короткими ножницами с вертикальным шпингалетом	3000.5	1	1	1	-	-	-	-	-
Основной комплект со стандартными ножницами с вертикальным шпингалетом	3000.4	1	-	-	1	1	-	-	-
Основной комплект со стандартными ножницами с угловым переключателем	3000.6	1	-	-	-	-	1	1	1
Дополнительные ножницы	3100.800	2	-	-	-	-	1	1	1
Комплект двухстронних петель (нагрузка 100 кг)	3000.739	3	1	1	1	1	1	1	1
Набор для шести точек запирания	3000.820	4	-	1	-	1	-	1	1
Запирающая часть	3100.821	5	-	-	-	-	-	-	1
Регулируемая ответная планка	1243.721	6	-	-	-	-	-	-	2
Ручка "MANON"	873.1	7	1	1	1	1	1	1	1

Раскрой тяг

H	700-1400	1401-2800	700-1400	1401-2800	700-1400	1401-2800	1401-2800
L	350-494		495-1200		1201-1400		1401-1500
А	H1-142				H1-88		
Б	H2-208				H2-212		
В	-				L-733	L-921	
Г	-	H/2-121	-	H/2-121	-	H/2-121	
Д	-				L/2-219		

Створка окна

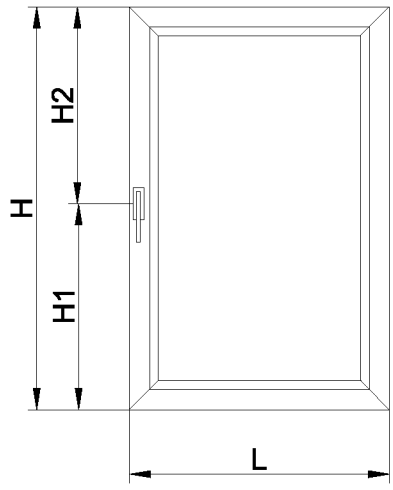

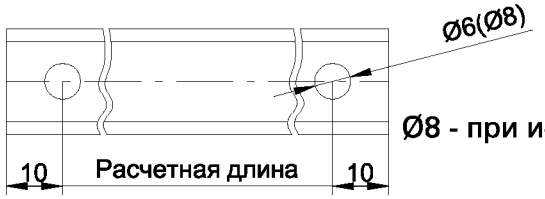

Ø8 - при использовании полиэтиленовой втулки Ø6 - 8 мм.

Серия IW 63

Оконная фурнитура. Фурнитура SAVIO

Поворотно-откидная система (скытые петли)

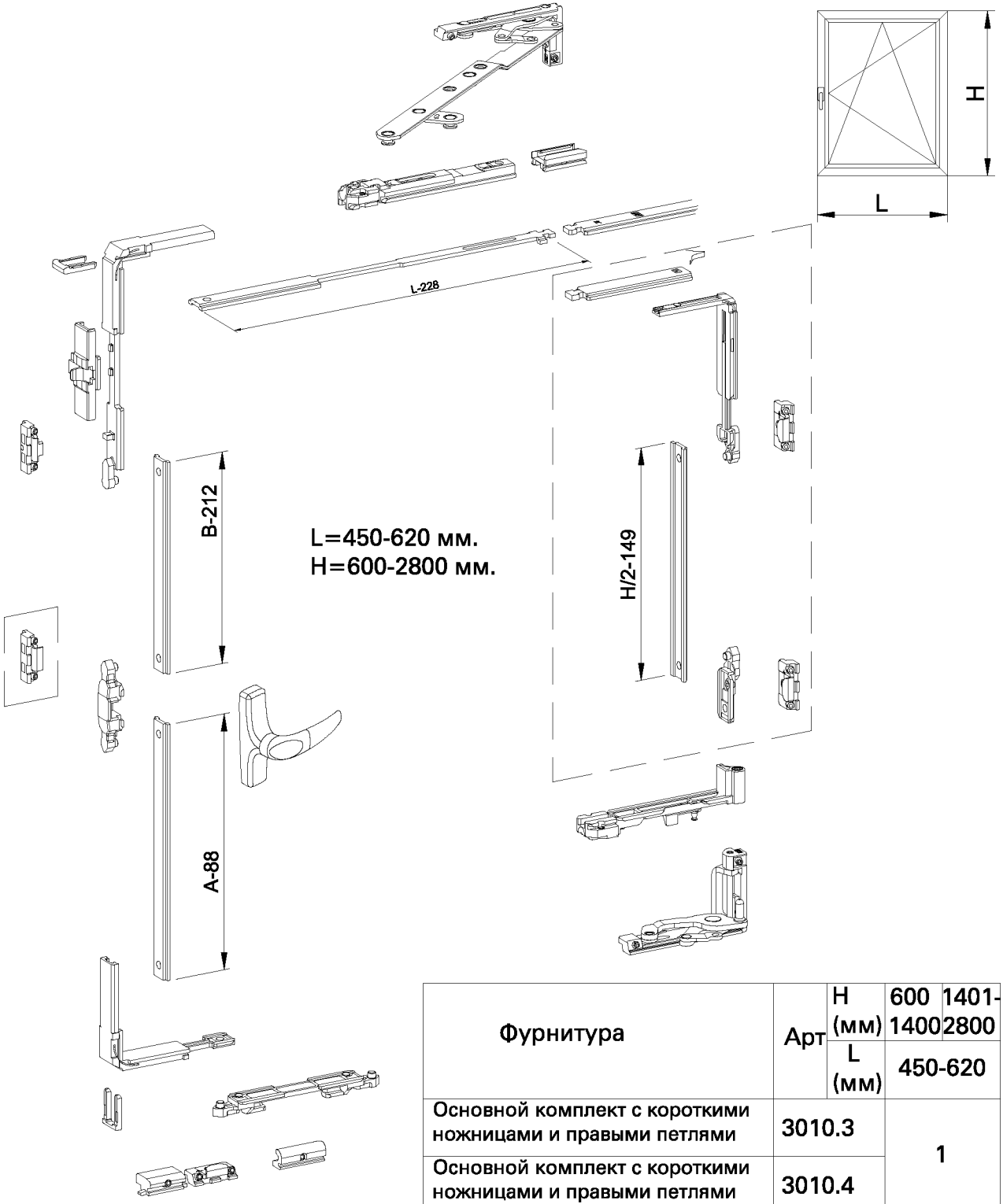

Фурнитура	Арт	H (мм)	600 1400	1401-2800
		L (мм)	450-620	
Основной комплект с короткими ножницами и правыми петлями	3010.3		1	
Основной комплект с короткими ножницами и правыми петлями	3010.4			
Набор 6 точек запирания	3010.810			1
Шаблон для Арт 3010.3-3010.4	3100.950		1	
Ручка "MANON"	873.2		1	

дополнительные точки запирания

Поворотно-откидная система (скытые петли)

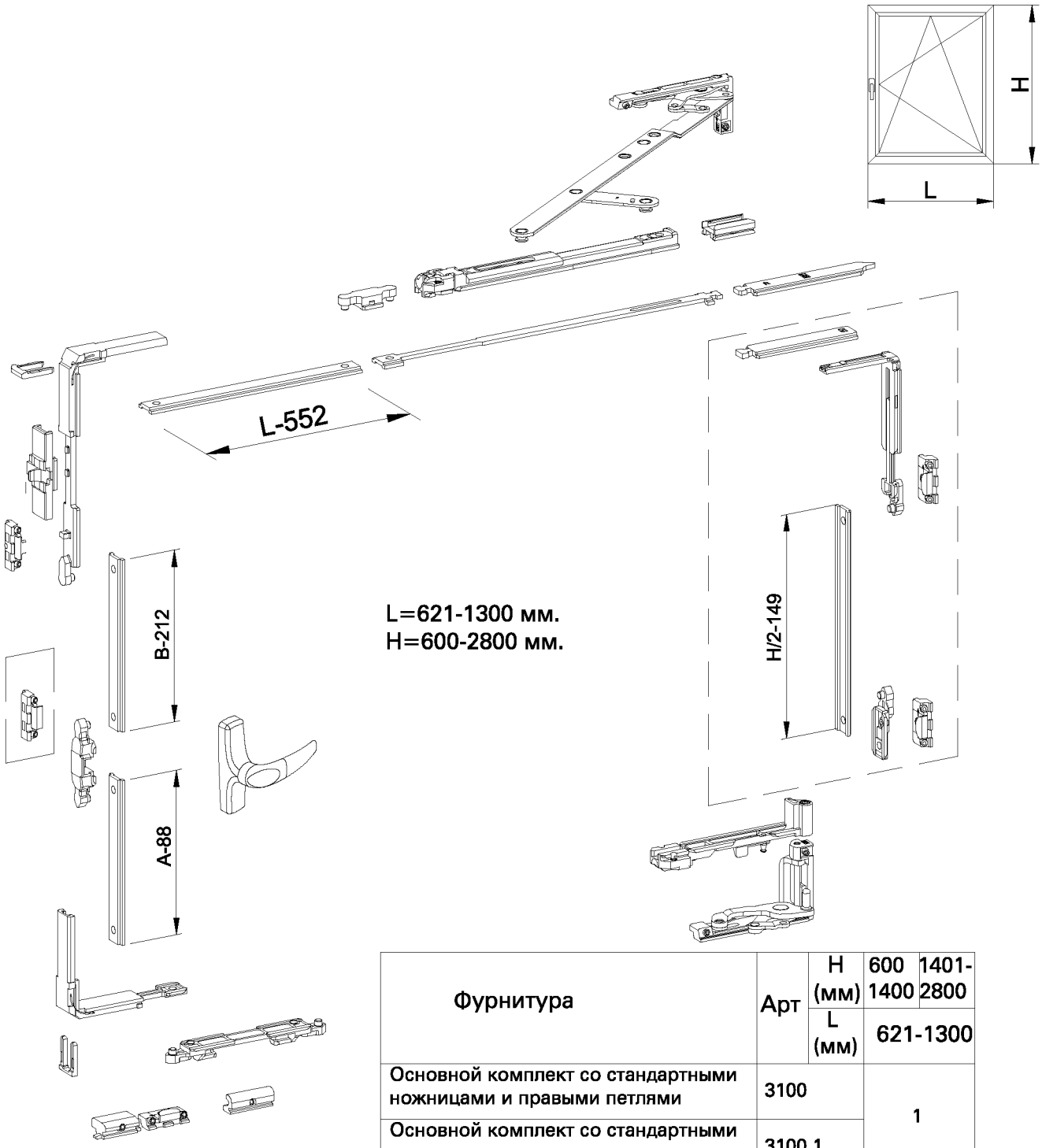

L=621-1300 мм.
H=600-2800 мм.

Фурнитура	Арт	H (мм)	600 1400	1401-2800
		L (мм)	621-1300	
Основной комплект со стандартными ножницами и правыми петлями	3100		1	
Основной комплект со стандартными ножницами и левыми петлями	3100.1			
Набор 6 точек запирания	3010.810			1
Шаблон для Арт 3010.3-3010.4	3100.950		1	
Ручка "MANON"	873.2		1	

дополнительные точки запирания

Серия IW 63

Оконная фурнитура. Фурнитура SAVIO

INICIAL®

Поворотно-откидная система (скытые петли)

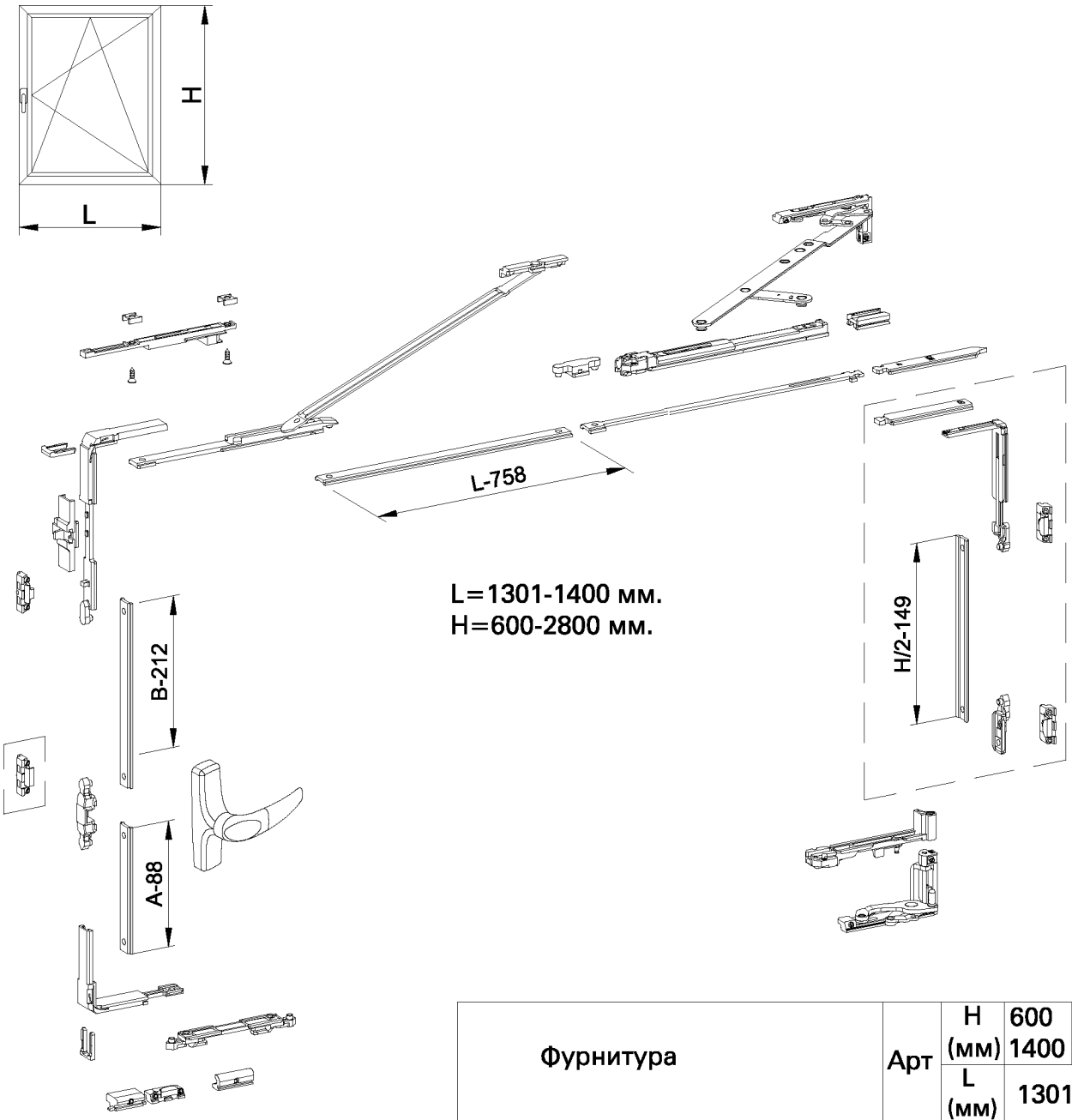

Фурнитура	Арт	H (мм)	600 1400	1401-2800
		L (мм)	1301-1400	
Основной комплект со стандартными ножницами и правыми петлями	3010		1	
Основной комплект со стандартными ножницами и левыми петлями	3100.1			
Дополнительные ножницы	3100.800		1	
Набор 6 точек запирания	3010.810			1
Шаблон для Арт 3010.3-3010.4	3100.950		1	
Ручка "MANON"	873.2		1	

дополнительные точки запирания

Поворотно-откидная система (скытые петли)

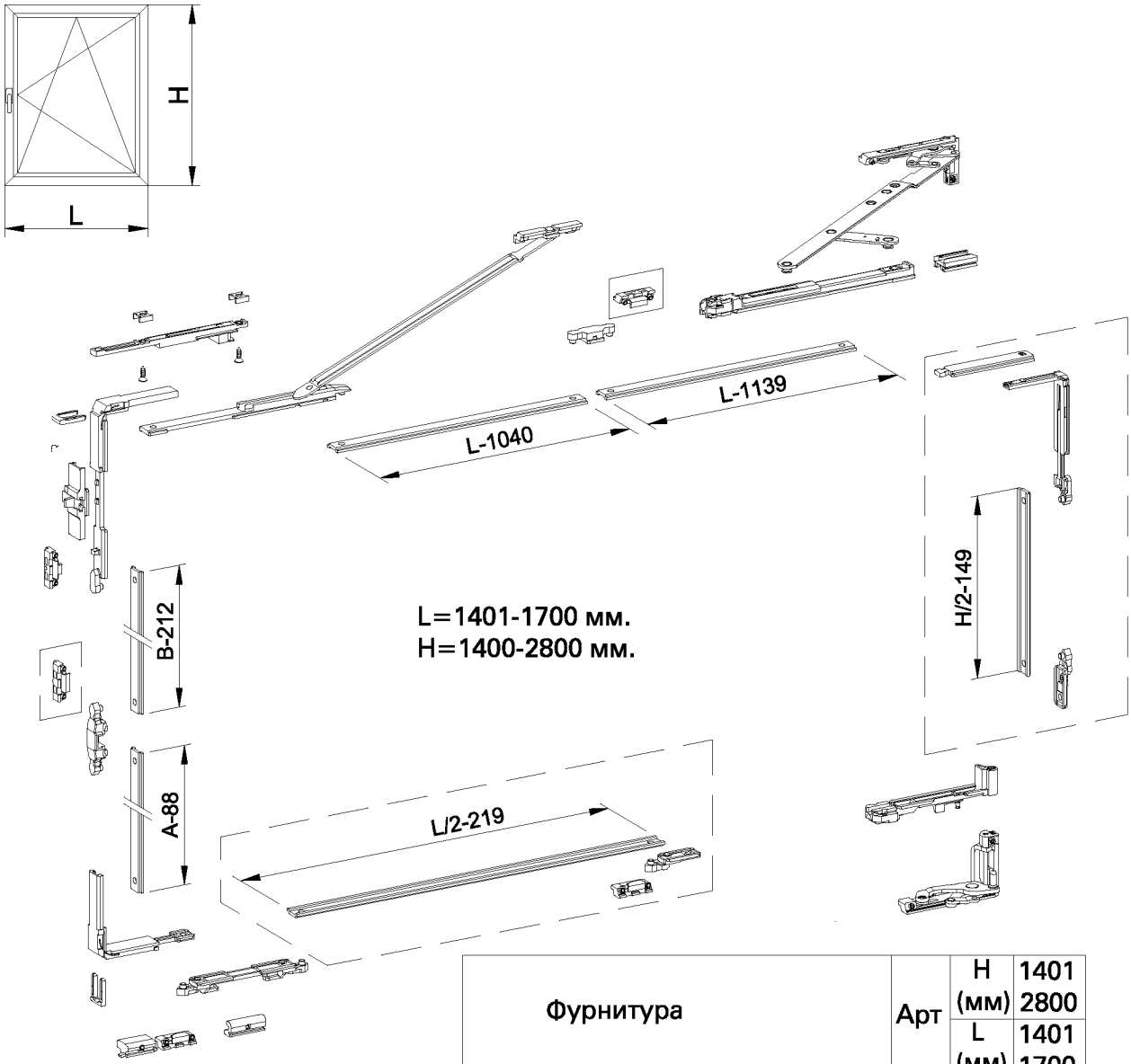

Фурнитура	Арт	H (мм)	1401 2800
		L (мм)	1401 1700
Основной комплект со стандартными ножницами и правыми петлями	3010		1
Основной комплект со стандартными ножницами и левыми петлями	3010.1		
Дополнительные ножницы	3100.800		1
Набор 6 точек запирания	3010.810		1
Регулируемая ответная планка	1243.721		2
Запирающая часть	1233.710		1
Шаблон для Арт 3010.3-3010.4	3100.950		1
Ручка "MANON"	873.2		1

дополнительные точки запирания

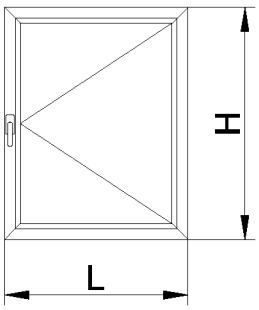

Поворотная система

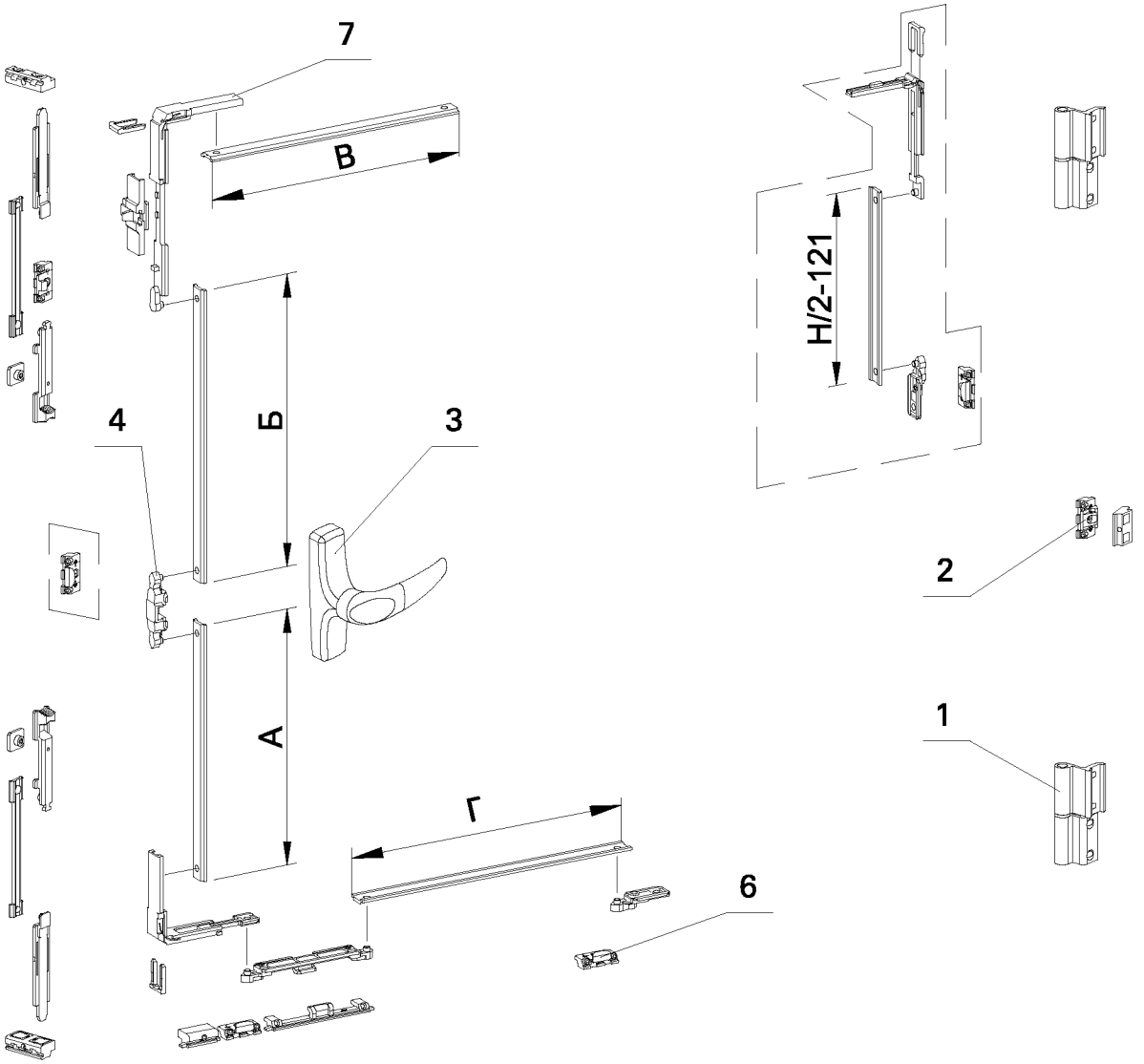

Поворотная система

Комплектность

Фурнитура	Арт	№ поз	H-высота створки						
			700-1400	1401-2800	700-1400	1401-2800	700-1400	1401-2800	1401-2800
			L-ширина створки						
			350-494		495-1200		1201-1400		1401-1500
Петля "MORSA" (нагрузка 80 кг)	1121.1	1	2	2	2	2	3	3	3
Дополнительная точка запирания со стороны петель	1246.832	2	-	1	-	1	-	1	1
Ручка "MANON"	873.2	3	1	1	1	1	1	1	1
Насадка для ручки	1243.704	4	1	1	1	1	1	1	1
Концевая запирающая часть	1465	5	2	2	2	2	2	2	2
Регулируемая ответная планка	1243.721	6	2	3	2	3	4	5	5
Угловой переключатель	1243.790	7	-	-	-	-	2	2	2
Подпорка	1410.701	8	1	1	1	1	-	-	-
Ответная планка	1415	10	1	1	1	1	1	1	1

Раскрой тяг.

H	700-1400	1401-2800	700-1400	1401-2800	700-1400	1401-2800	1401-2800
L	350-494		495-1200		1201-1400		1401-1500
А	H1-88						
Б	H2-88						
В					L/2-105		
Г					L/2-105		

Створка окна

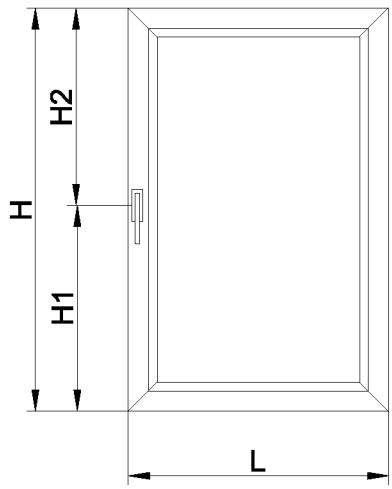

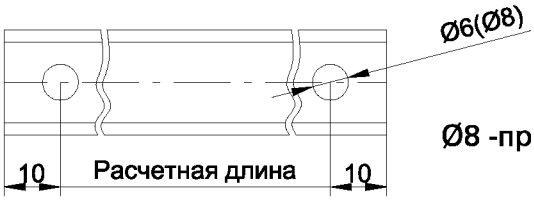

Ø8 -при использовании полиэтиленовой втулкиØ6 - 8 мм.

Серия IW 63

Оконная фурнитура. Фурнитура SAVIO

INICIAL®

Поворотная система
Скрытая створка

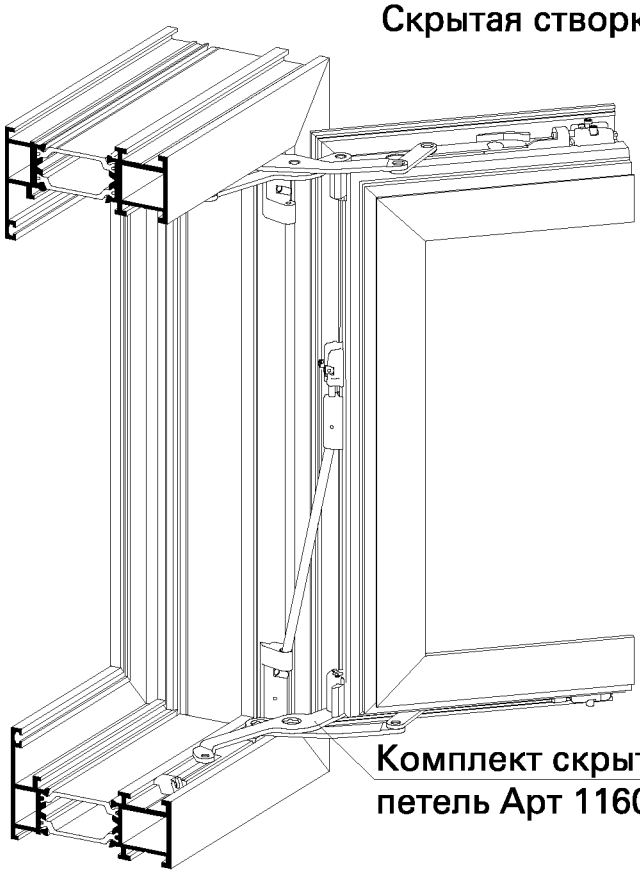

Комплект скрытых петель Арт 1160

Комплектность

Арт	H	
	600-1400	1401-2400
1160	X	X
1160.801		X

Òîëùèíà ñòâîðêà

H \ L	300	400	500	600	700	800	900	1000
2400	●	41	31	24	20	15	11	9
2300	●	43	32	25	21	15	11	9
2200	●	45	34	27	21	15	11	9
2100	●	48	36	28	21	15	11	9
2000	●	●	38	30	21	15	11	9
1900	●	●	40	30	21	15	11	9
1800	●	●	43	30	21	15	11	9
1700	●	●	45	30	21	15	11	9
1600	●	●	47	30	21	15	11	9
1500	●	●	47	30	21	15	11	9
1400	●	●	47	30	21	15	11	9
1300	●	●	47	31	21	15	11	9
1200	●	●	47	31	21	15	11	9
1100	●	●	48	31	21	15	11	8
1000	●	●	48	31	21	15	11	8
900	●	●	48	31	21	15	11	8
800	●	●	49	31	21	15	11	8
700	●	●	●	32	22	15	11	5
600	●	●	●	32	22	15	X	X
500	●	●	●	33	17	X	X	X

- ● применение возможно при максимальной толщине стекла 50мм
- 15 применение возможно при указанной толщине стекла.
- X применение не возможно.

Примечание: Толщина стекла означает толщину материала без воздушной камеры.

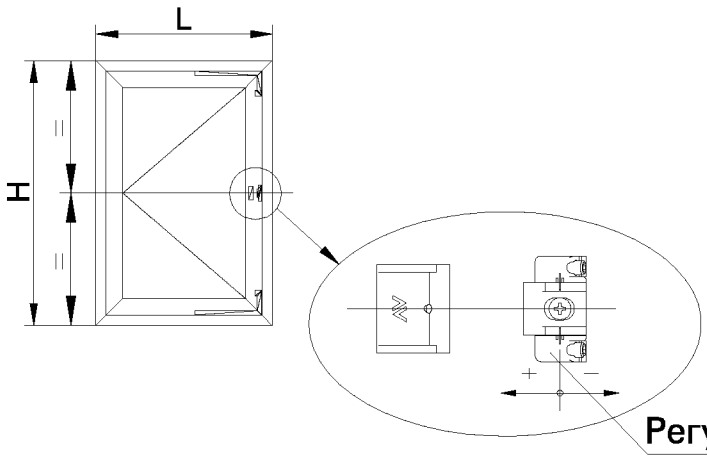

Регулируемая дополнительная точка запирания Арт1160.801

Фрамужная система

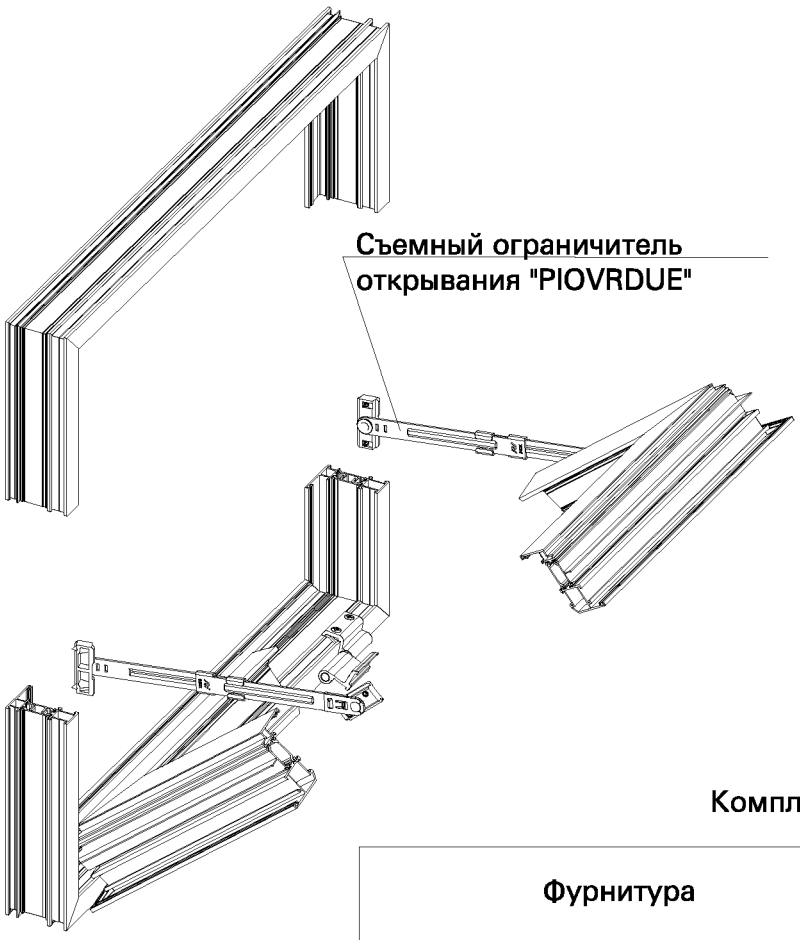

Комплектность

Фурнитура	Арт	L	
		<1400	>1400
Петля "MORSA" (нагрузка 90 кг)	1122.200	2	2
Ручка "MANON"	873.1	1	1
Насадка для ручки	1243.704	1	1
Концевая запирающая часть	1465	2	2
Регулируемая ответная планка	1243.721	2	3
Съемный ограничитель открывания "PIOVRDUE" (нагрузка 70 кг)	1344	2	2
Дополнительная точка запирания со стороны петель	1246.832	–	1

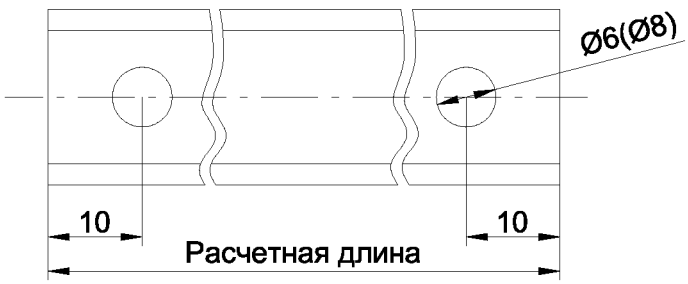

Раскрой тяг

Тяга	Расчетная длина
А	L1-140
Б	L2-140

Ø8 - при использовании полиэтиленовой втулки Ø6-8мм

Раздвижная фрамуга

H \ L	700	800	900	1000	1100	1200	1300	1400	1500	1600	1650
2400	36	31	28	25	23	21	19	18	17	16	15
2300	37	33	29	26	24	22	20	19	17	16	16
2200	39	34	30	27	25	23	21	19	18	17	17
2100	41	36	32	29	26	24	22	20	19	18	17
2000	43	38	33	30	27	25	23	21	20	19	18
1900	45	39	35	32	29	26	24	23	21	20	19
1800	48	42	37	33	30	28	26	24	22	21	20
1700	50	44	39	35	32	29	27	25	24	22	21
1600	54	47	42	38	34	31	29	27	25	23	23
1500	57	50	44	40	36	33	31	29	27	25	24
1400	•	54	48	43	39	36	33	31	29	27	26
1300	•	•	51	46	42	38	36	33	31	29	28
1200	•	•	56	50	45	42	38	36	33	31	30
1100	•	•	•	55	50	45	42	39	36	34	33
1000	•	•	•	•	55	50	46	43	40	38	36
900	•	•	•	•	•	56	51	48	44	42	40
850	•	•	•	•	•	•	54	50	47	44	43

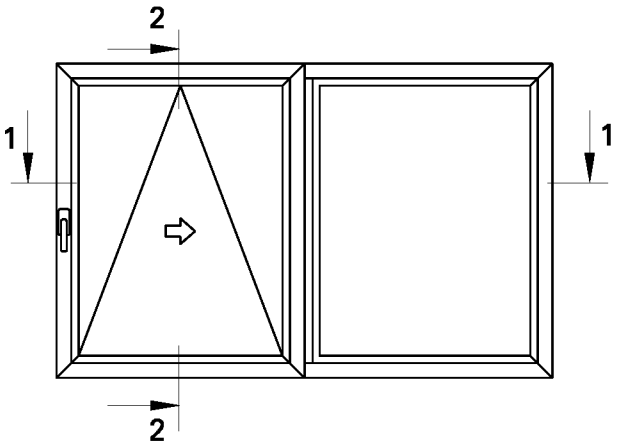

2400.1 - Базовая конфигурация с левой раздвижной створкой
2400.2 - Базовая конфигурация с правой раздвижной створкой
2405 - направляющие, крышки и компенсирующий алюминиевый профиль для створки
2410 - комплект для запирания

ДИАПАЗОН ПРИМЕНЕНИЯ
Максимальный вес створки - 150 кг.

• применение возможно при максимальной толщине стекла 59 мм.

20 применение возможно при указанной максимальной толщине стекла (например 20 мм)

ПРИМЕЧАНИЕ: Толщина стекла означает толщину материала без воздушной камеры

1-1

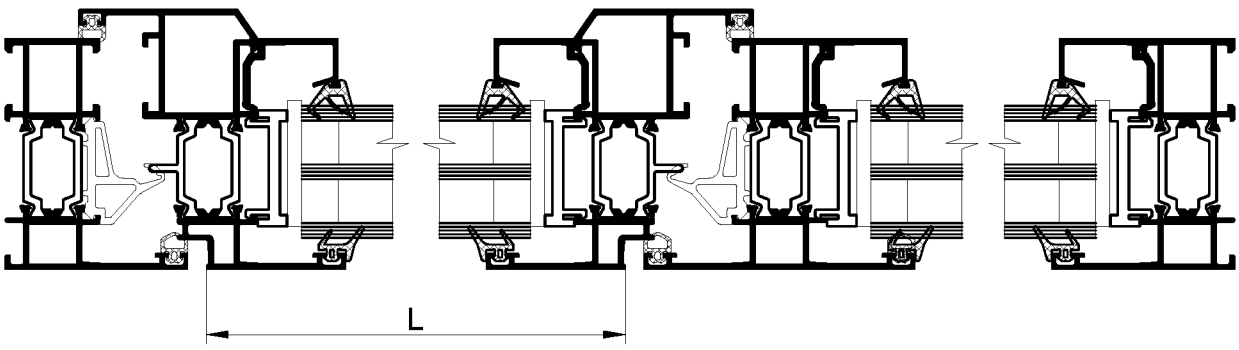

Раздвижная фрамуга

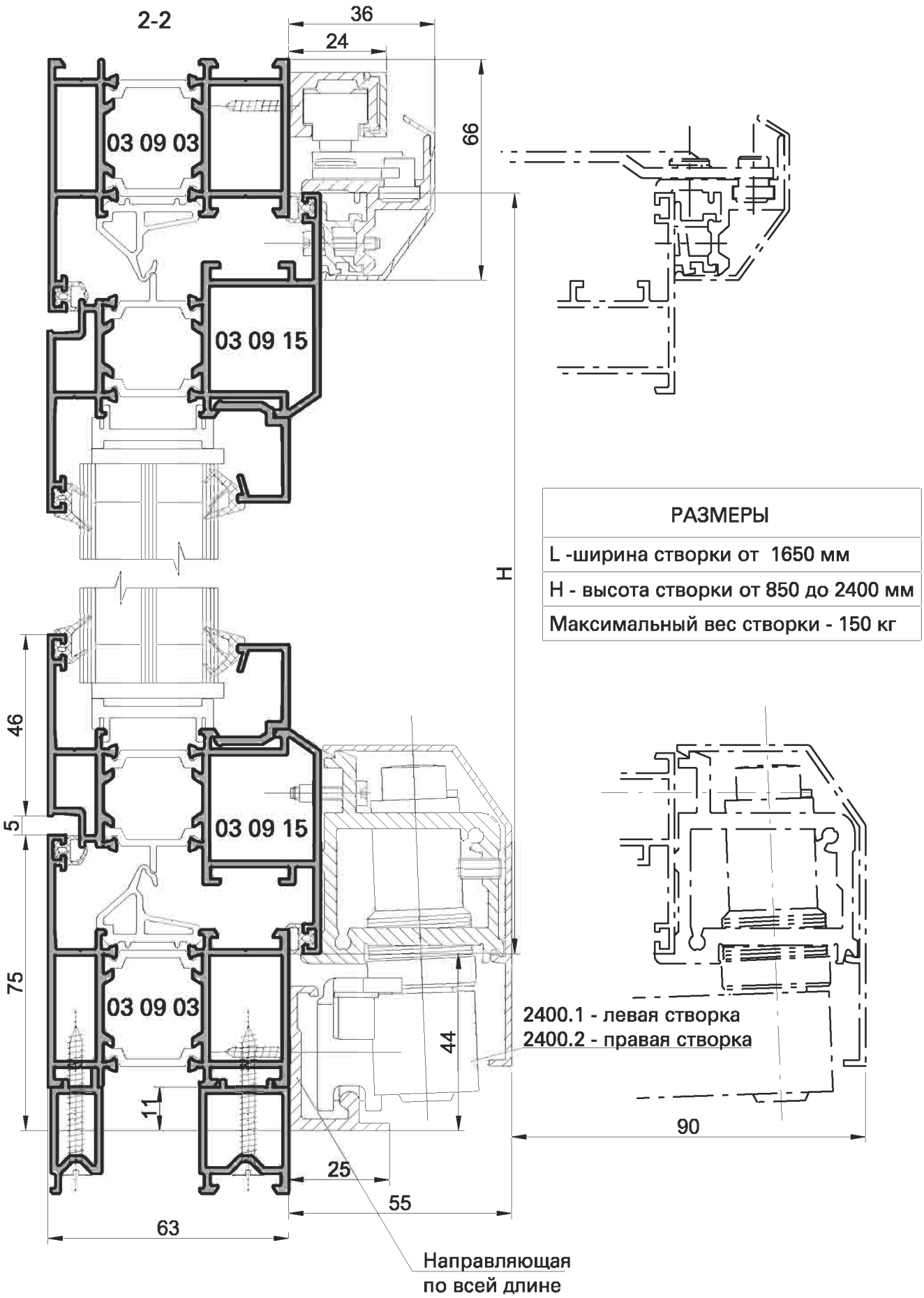

РАЗМЕРЫ
L -ширина створки от 1650 мм
H - высота створки от 850 до 2400 мм
Максимальный вес створки - 150 кг

Раздвижная фрамуга

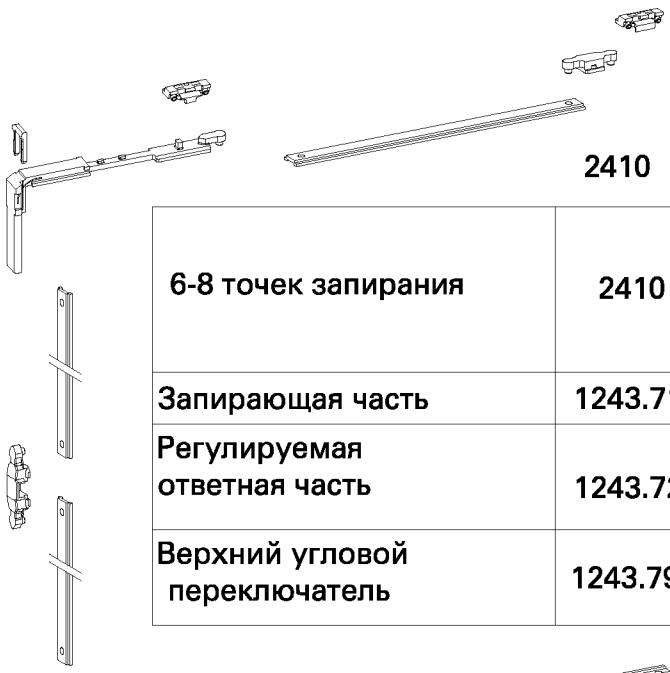

2410 - Базовый комплект для запирания

6-8 точек запирания	2410	L=700-900 H=1401-2400	L=901-1100 H=1401-2400	L=1101-1330 H=1401-2400	L=1331-1650 H= 850-1400	L=1331-1650 H=1401-2400
Запирающая часть	1243.710	X	X	X	2	2
Регулируемая ответная часть	1243.721	2	2	2	2	4
Верхний угловой переключатель	1243.790	1	1	1	X	1

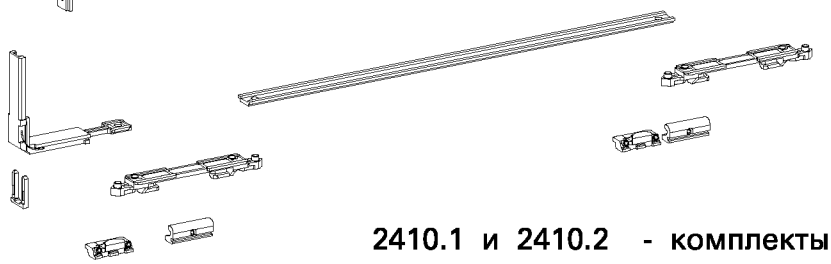

2410.1 и 2410.2 - комплекты для запирания

6-8 точек запирания	2410.1	L=700-900 H=1401-2400	L=901-1100 H=1401-2400	L=1101-1330 H=1401-2400	L=1331-1650 H= 850-1400	L=1331-1650 H=1401-2400
Запирающая часть	1243.701	X	X	X	2	2
Регулируемая ответная часть	1243.725	2	2	2	2	4
Верхний угловой переключатель	1243.703	1	1	1	X	1

6-8 точек запирания	2410.2	L=700-900 H=1401-2400	L=901-1100 H=1401-2400	L=1101-1330 H=1401-2400	L=1331-1650 H= 850-1400	L=1331-1650 H=1401-2400
Запирающая часть	1243.713	X	X	X	2	2
Регулируемая ответная часть	1243.725	2	2	2	2	4
Верхний угловой переключатель	1243.714	1	1	1	X	1

Типовые узлы дверей.

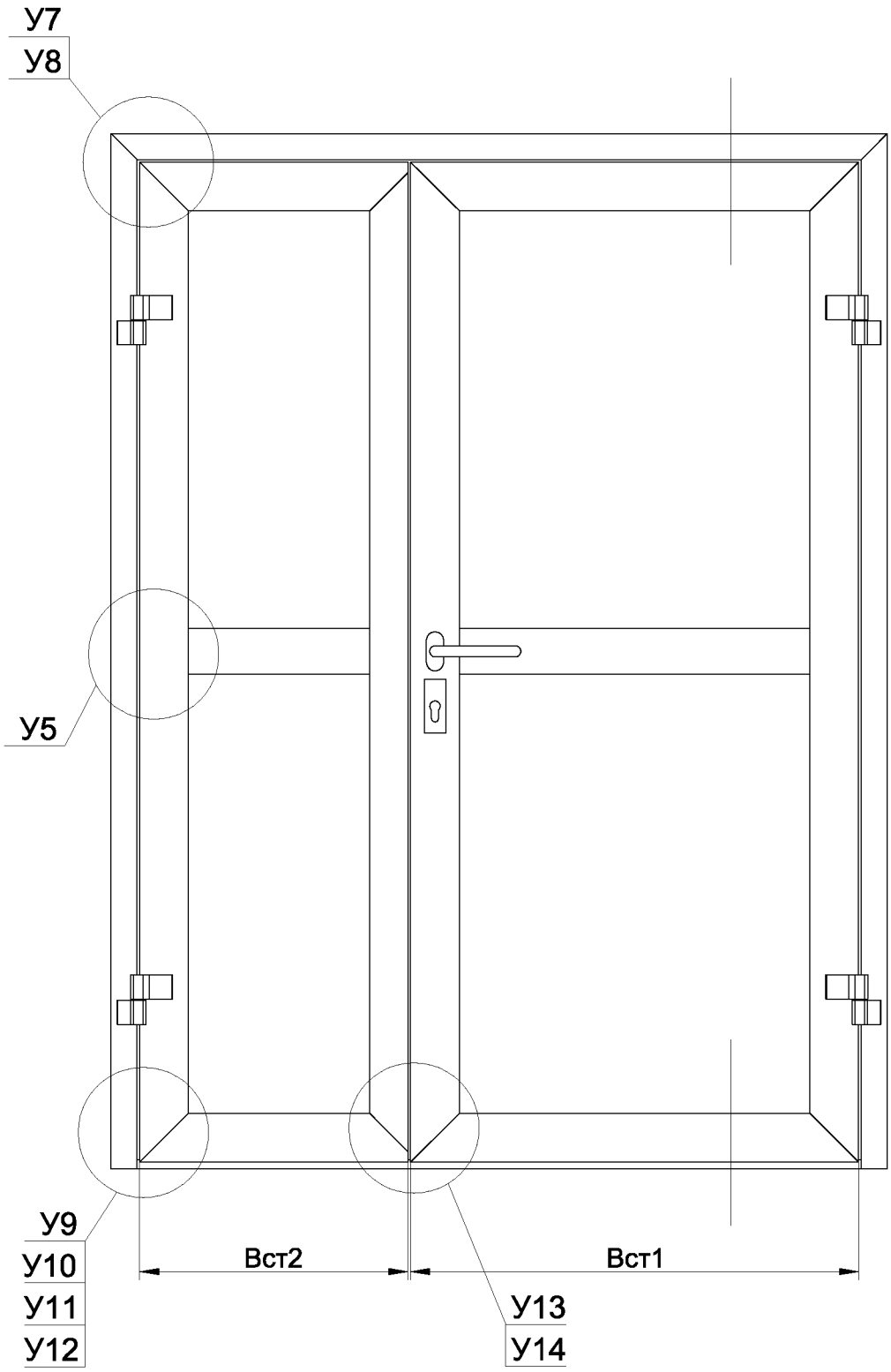
У7
У8
У5
У9
У10
У11
У12
Вст2
Вст1
У13
У14

Обозначение узла	Изображение	Применяемость
У7	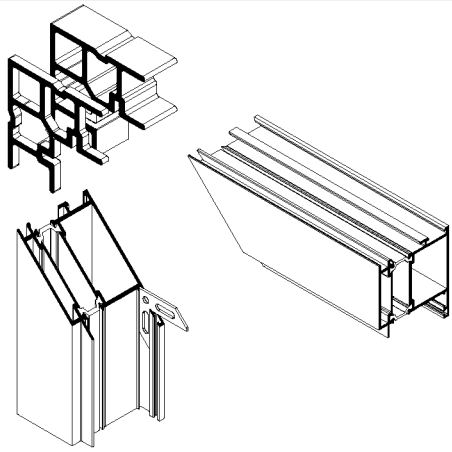	Угловое соединение рамы двери обжимным методом
У8	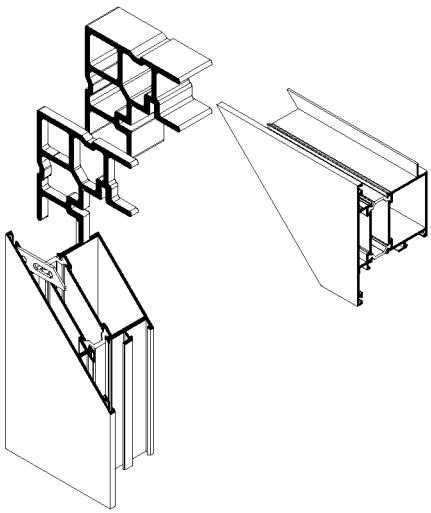	Угловое соединение створки двери обжимным методом
У8.1	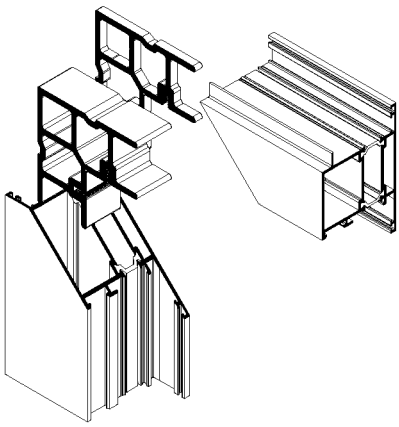	Угловое соединение ответной створки двери обжимным методом
У9	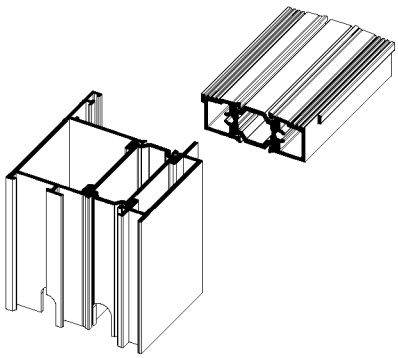	Узел крепления порога дверь с открыванием наружу

INICIAL®

Узлы сборки

Обозначение узла	Изображение	Применяемость
У10	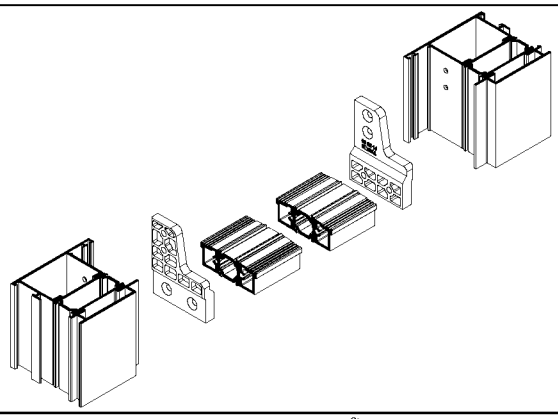	Узел крепления порога с помощью держателей порога 03 62 13 и 03 62 14 дверь с открыванием наружу
У11	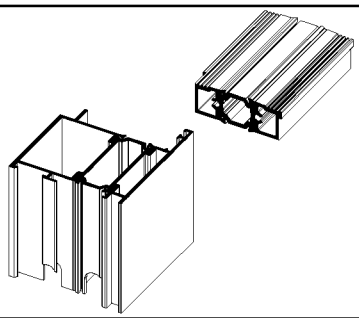	Узел крепления порога дверь с открыванием внутрь
У12	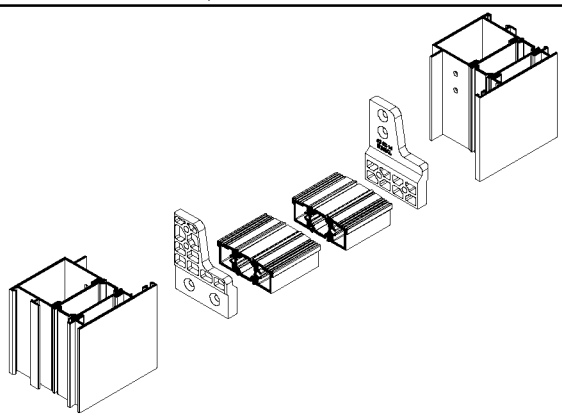	Узел крепления порога с помощью держателей порога 03 62 13 и 03 62 14 дверь с открыванием внутрь
У13	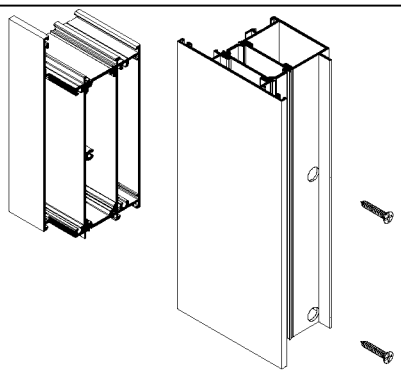	Соединение цоколя 03 12 03 и стойки створки двери 03 12 08 с помощью самонарезающих винтов
У14	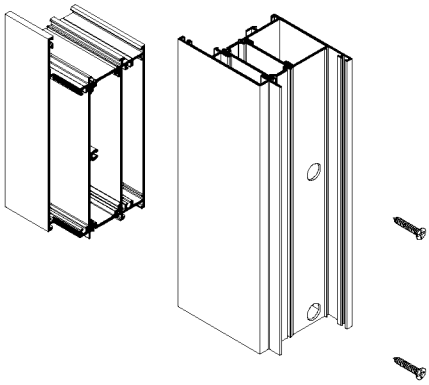	Соединение цоколя 03 12 03 и стойки створки двери 03 12 09 с помощью самонарезающих винтов

У7

Узел крепления коробки обжимным методом

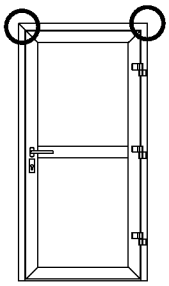

Дверь с открыванием наружу

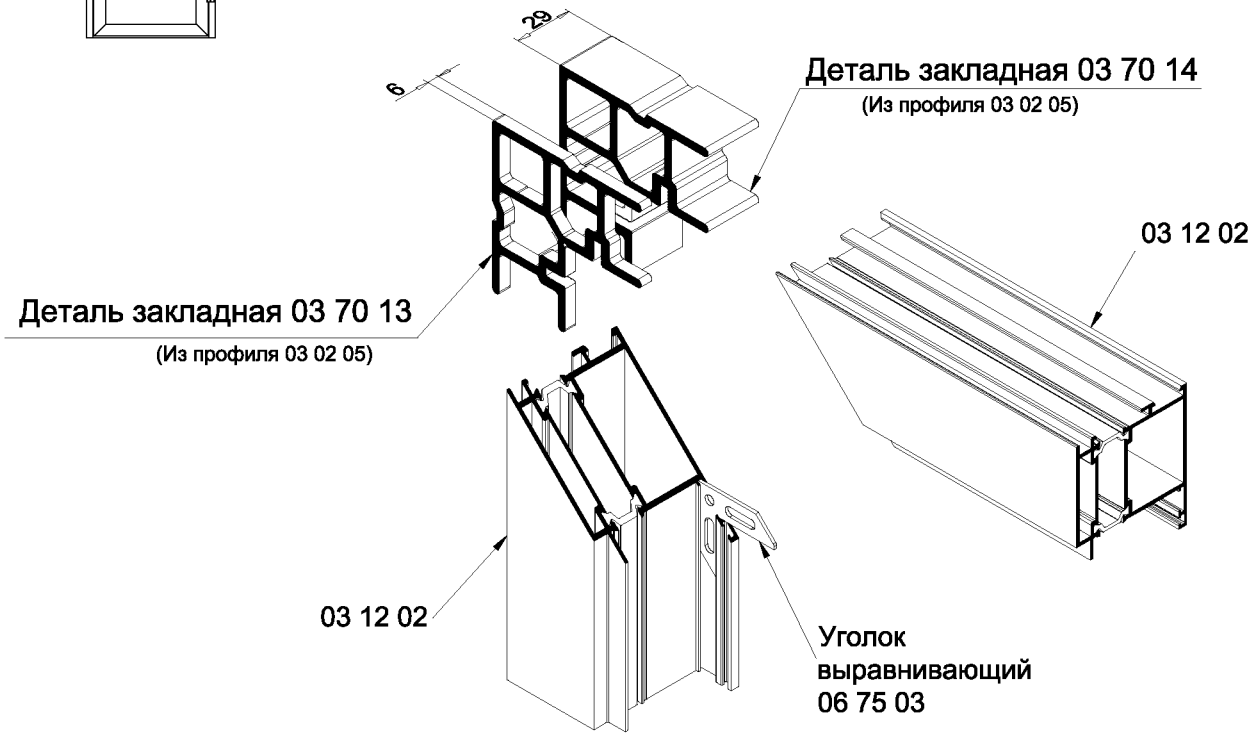

Дверь с открыванием внутрь

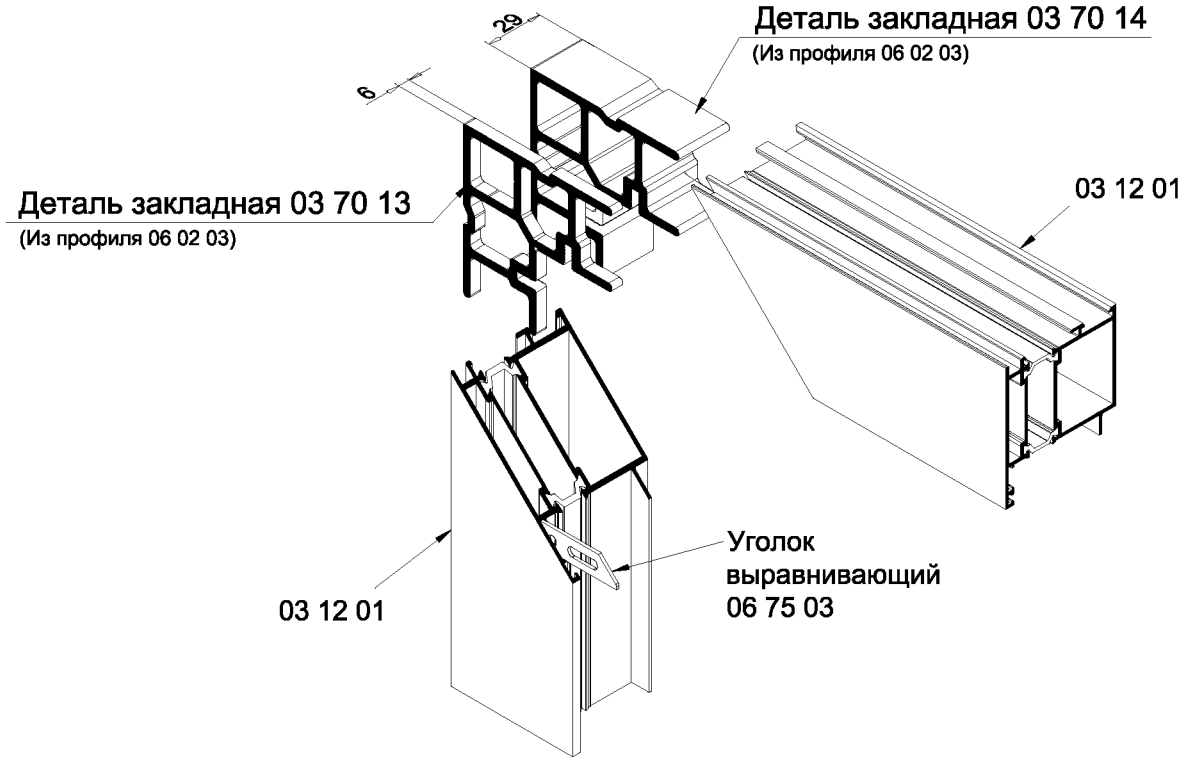

Схема опрессовки коробки двери

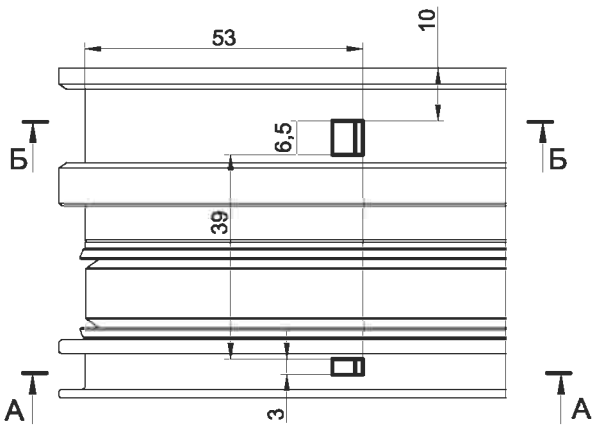

А-А

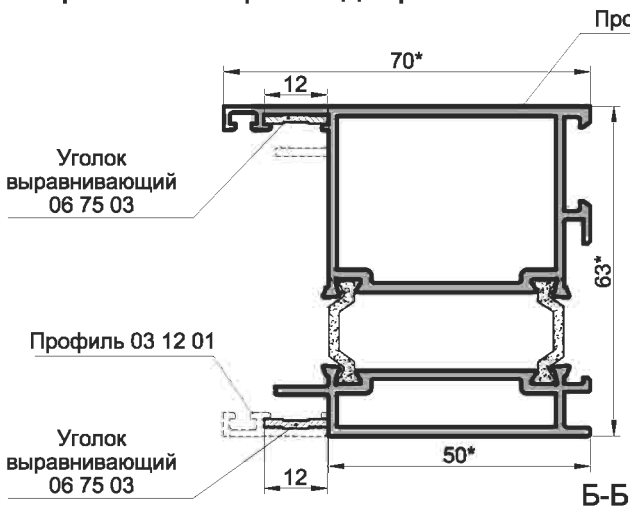

Б-Б

Внимание!
При сборке угловых соединений, контактные поверхности профилей покрыть клеем двухкомпонентным.

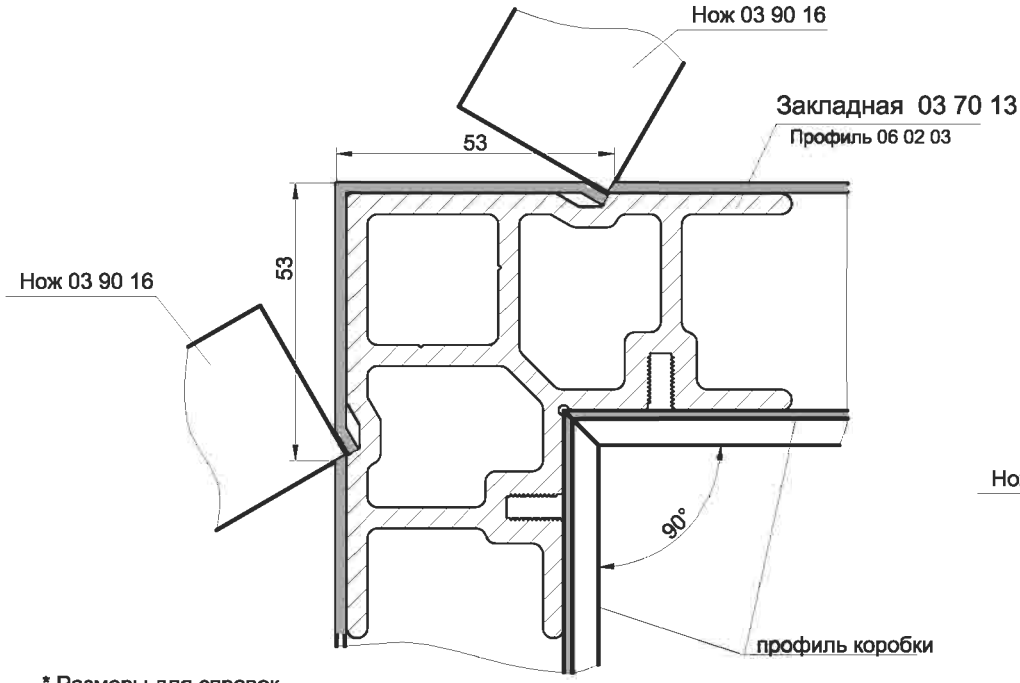

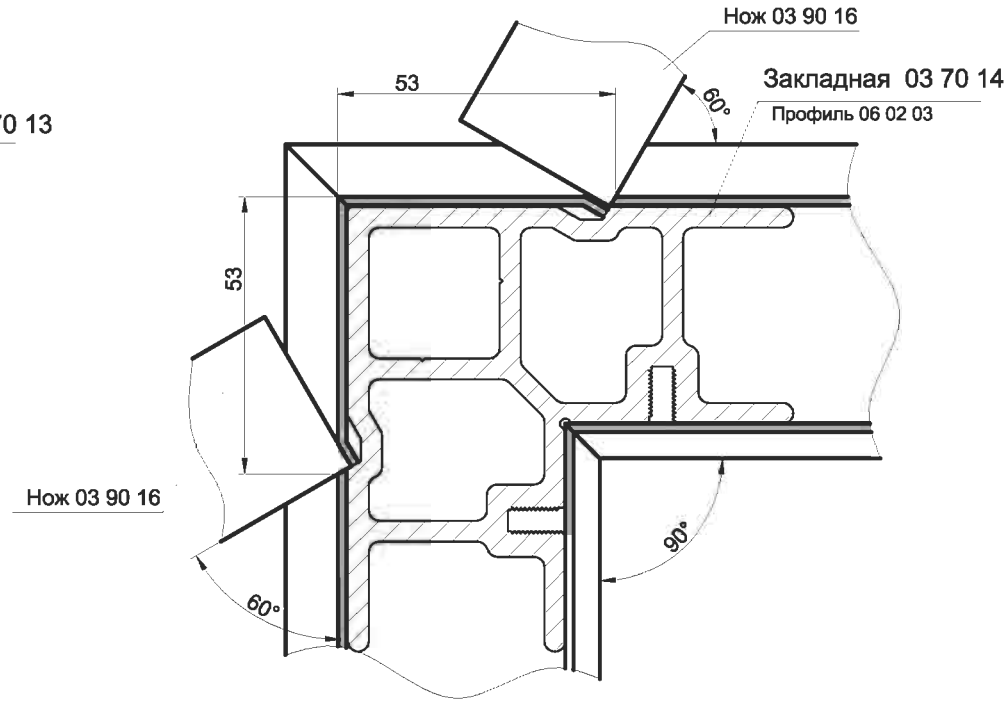

* Размеры для справок.

** Размер уточнить при обжиме углов.

INICIAL®

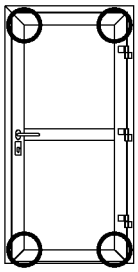

У8

Узел крепления створки обжимным методом

Дверь с открыванием наружу

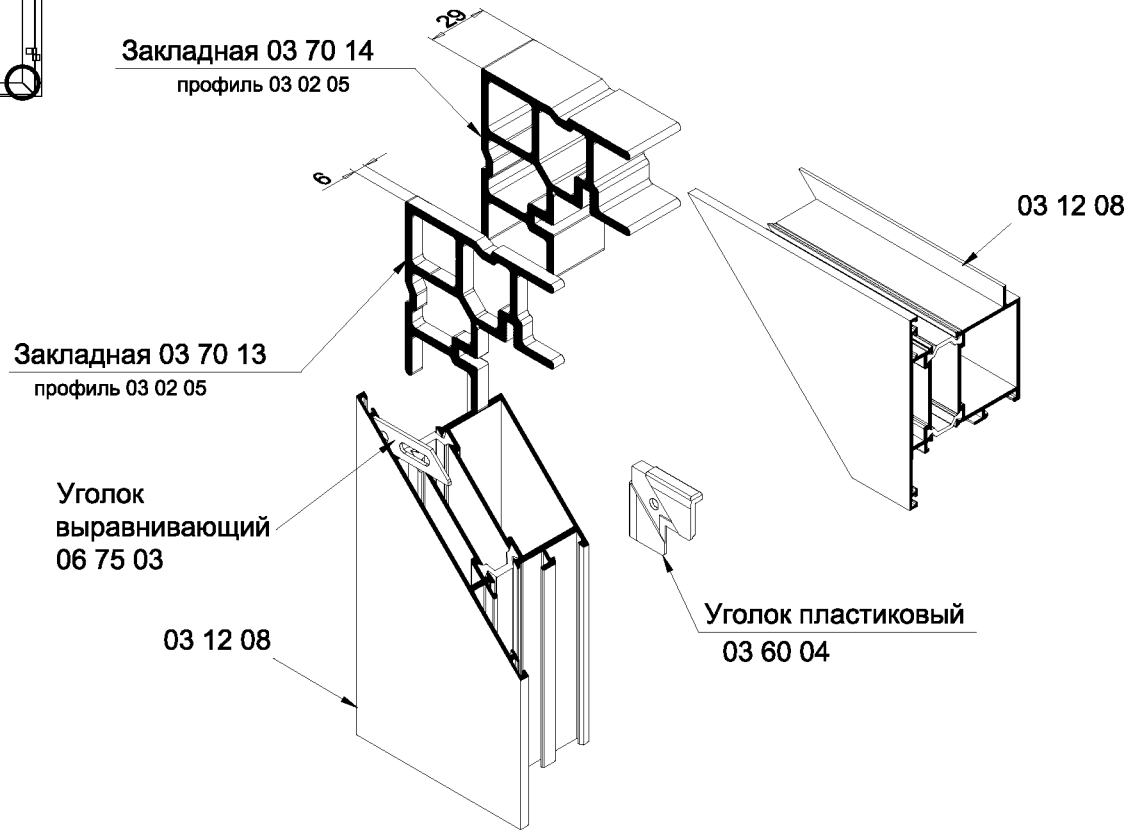

Дверь с открыванием внутрь

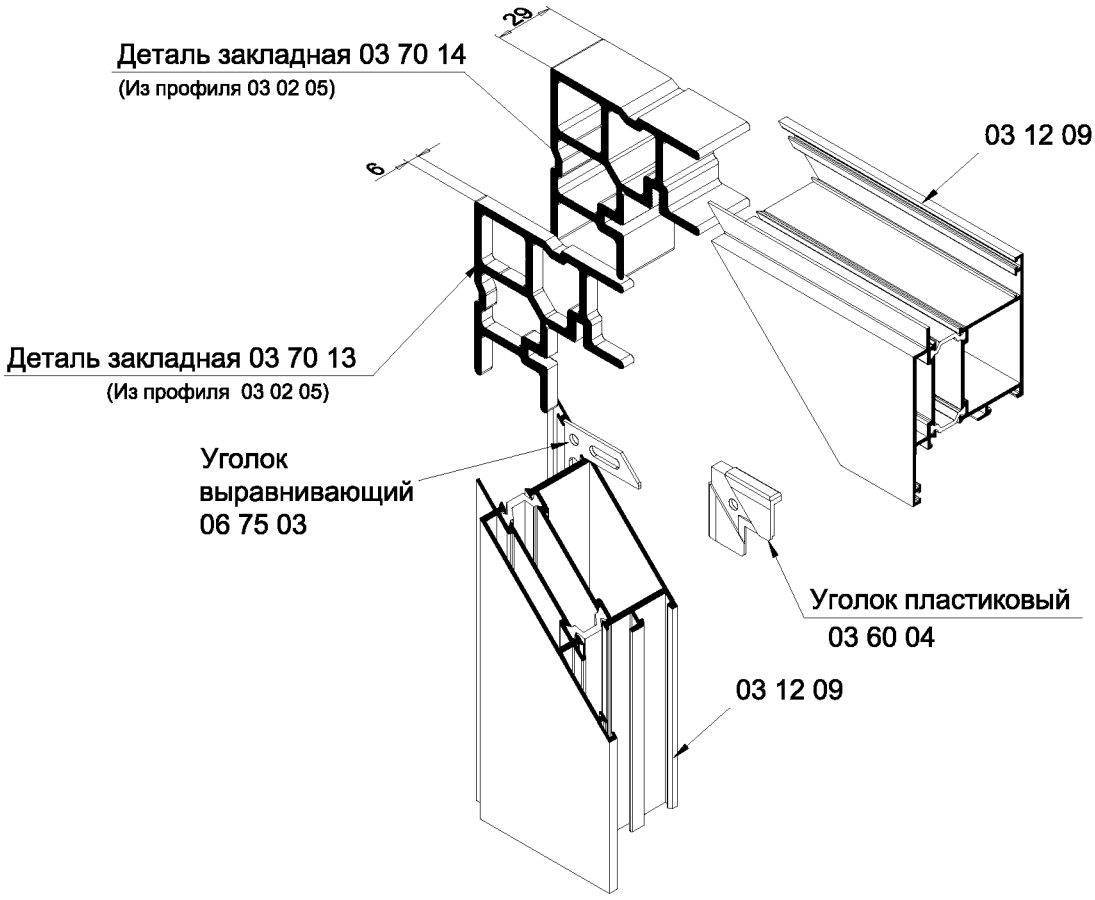

Схема опрессовки створки двери

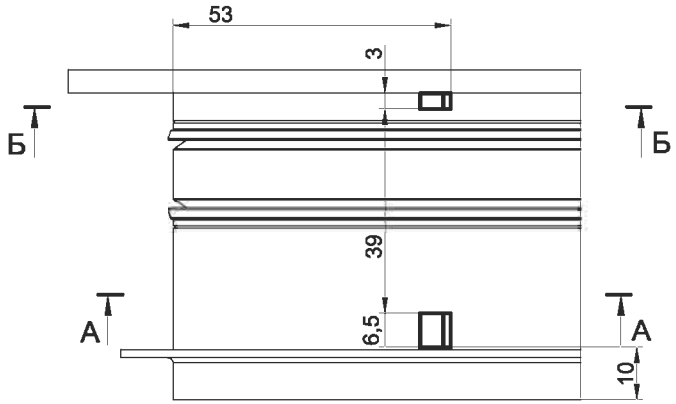

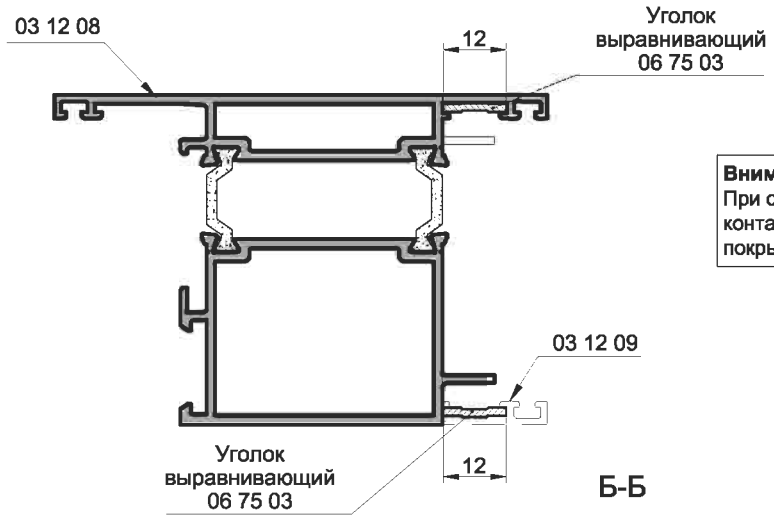

Внимание!
При сборке угловых соединений, контактные поверхности профилей покрыть клеем двухкомпонентным.

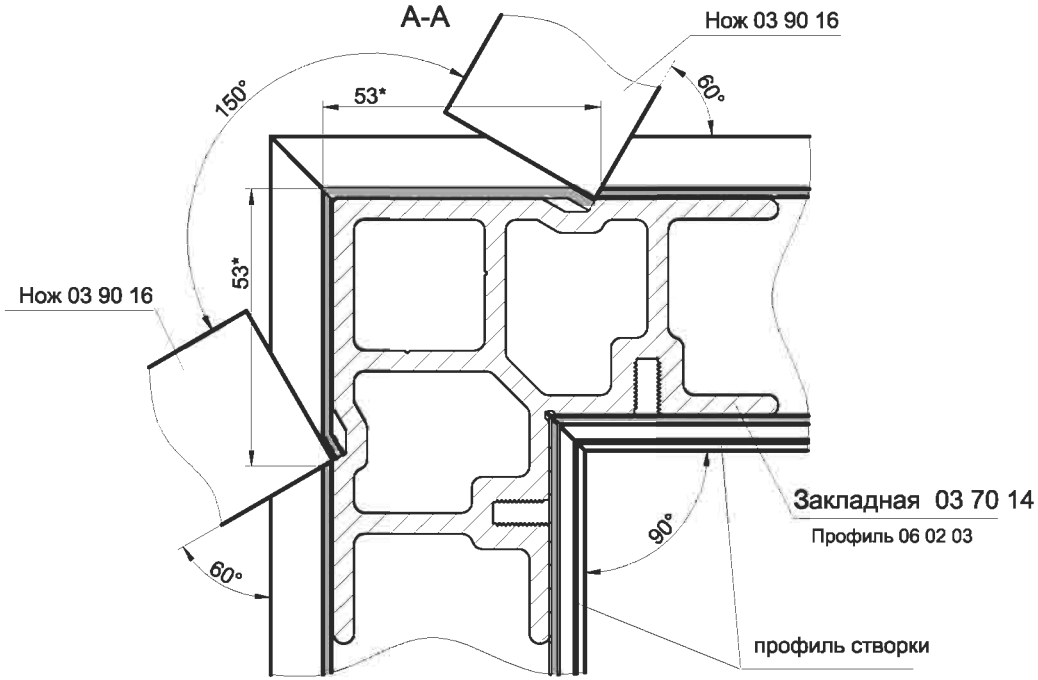

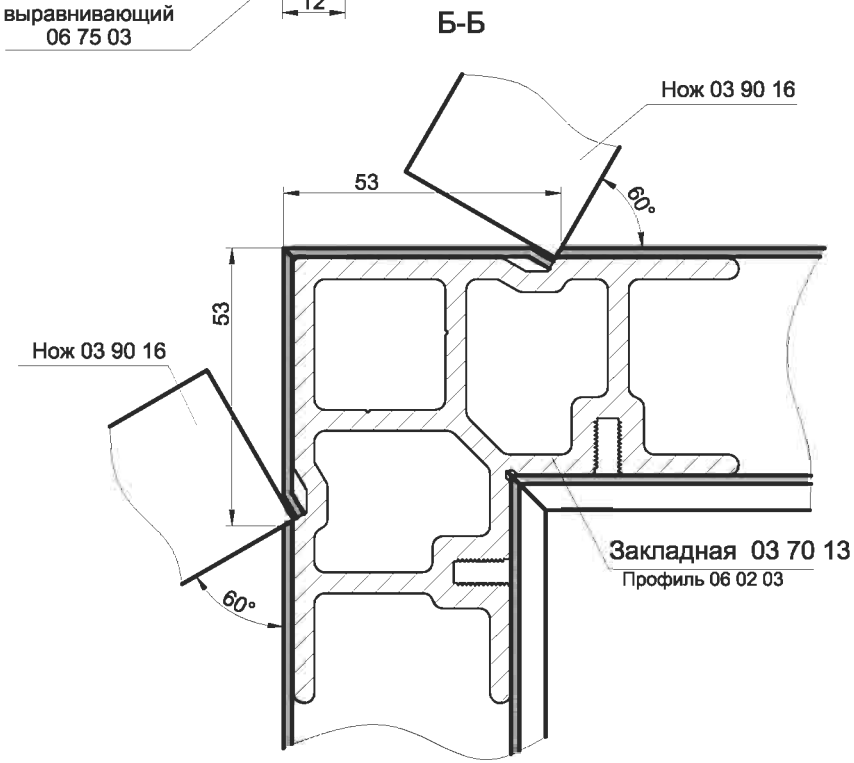

* Размер уточнить при обжиме углов.

INICIAL®

У8.1

Узел крепления ответной створки обжимным методом

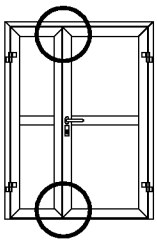

Дверь с открыванием наружу

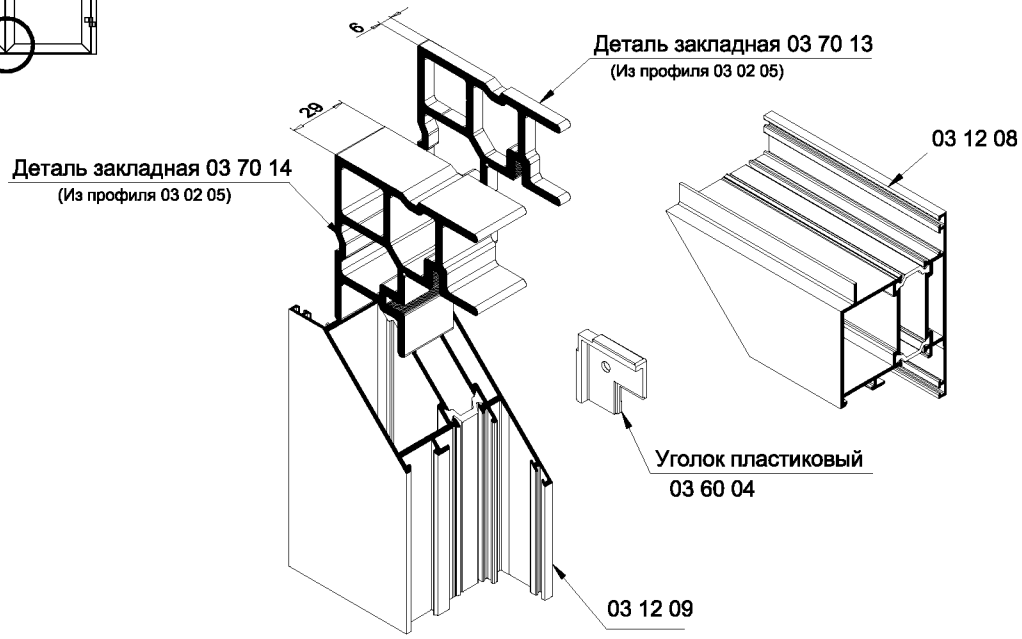

Дверь с открыванием внутрь

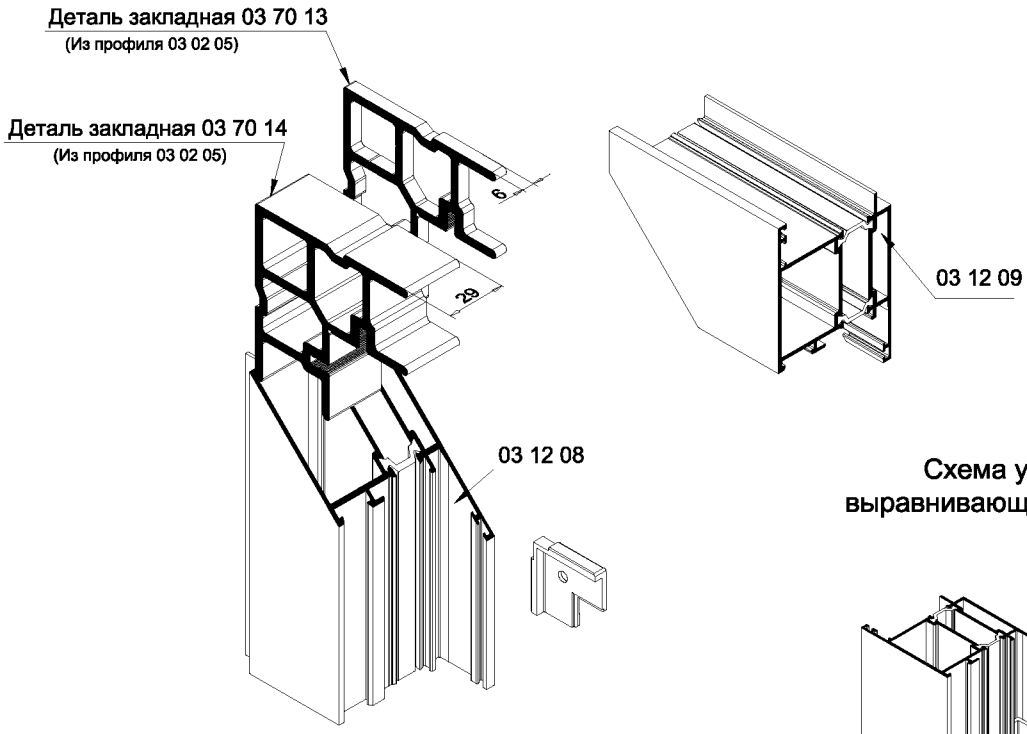

Схема установки выравнивающего уголка 03 60 01

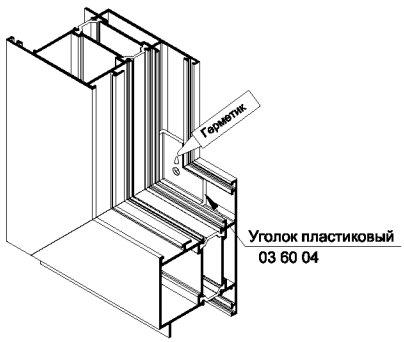

1. Уголок уставливается до опрессовки профиля.
2. Внутренние полости заполнить герметикомчерез отверстие.

Схема опрессовки створки двери

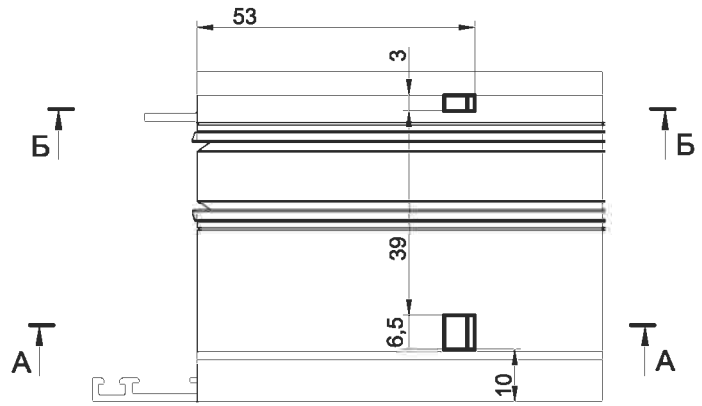

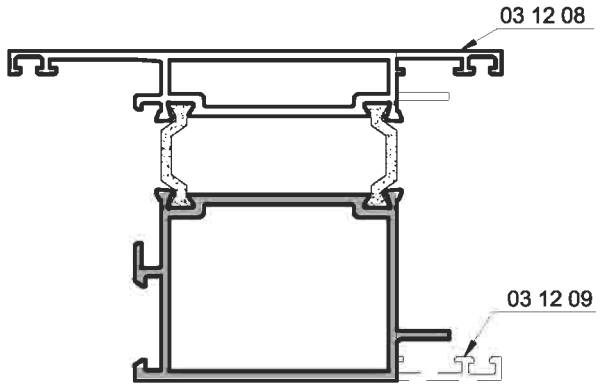

Внимание!
При сборке угловых соединений, контактные поверхности профилей покрыть клеем двухкомпонентным.

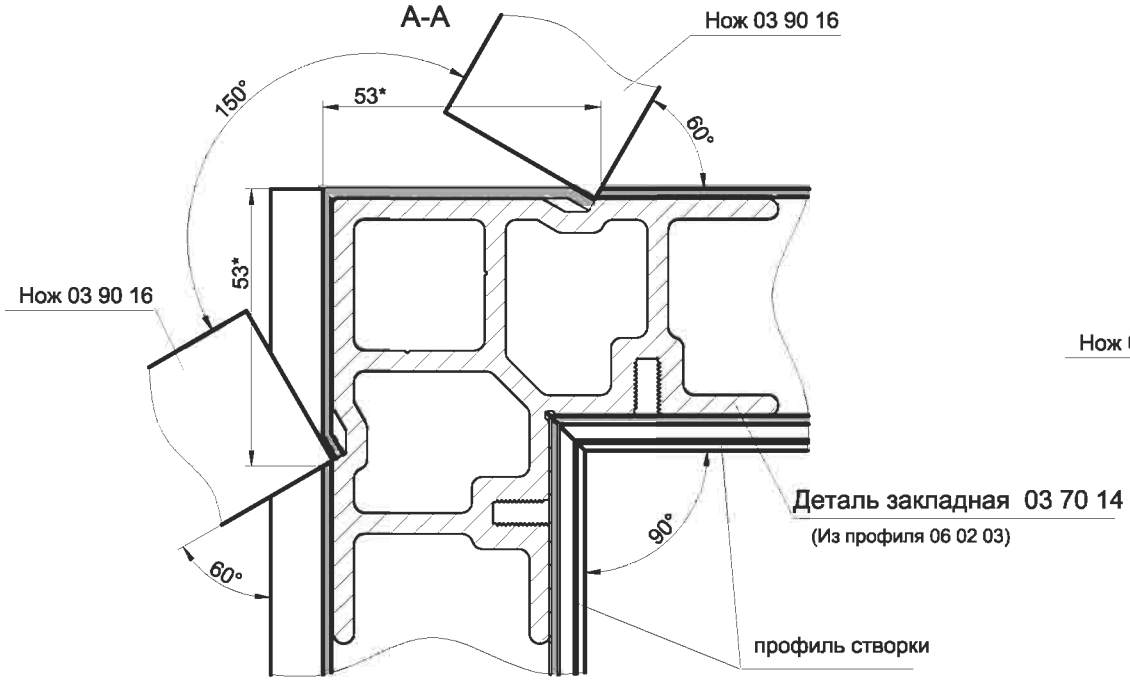

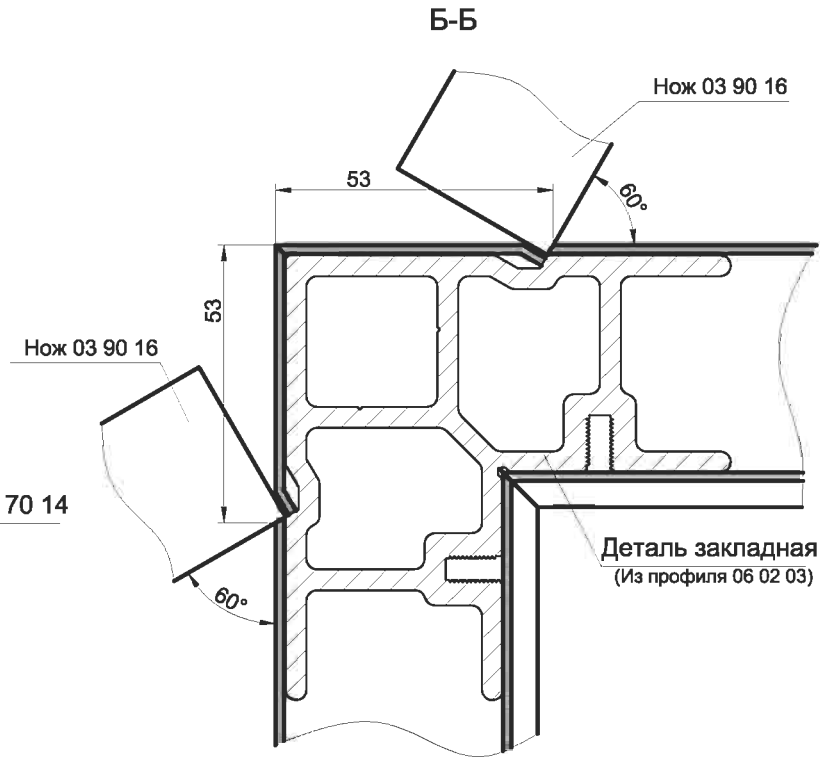

* Размер уточнить при обжиме углов.

INICIAL®

Обработка профиля 03 12 09 для узла 8.1

Дверь с открыванием наружу

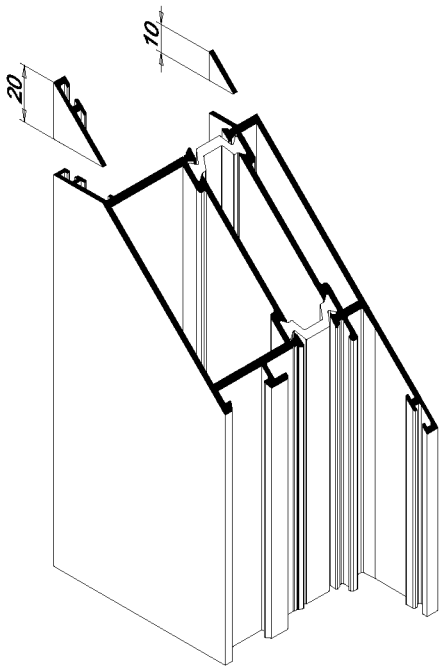

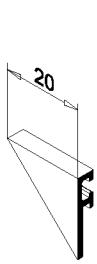

Дверь с открыванием внутрь

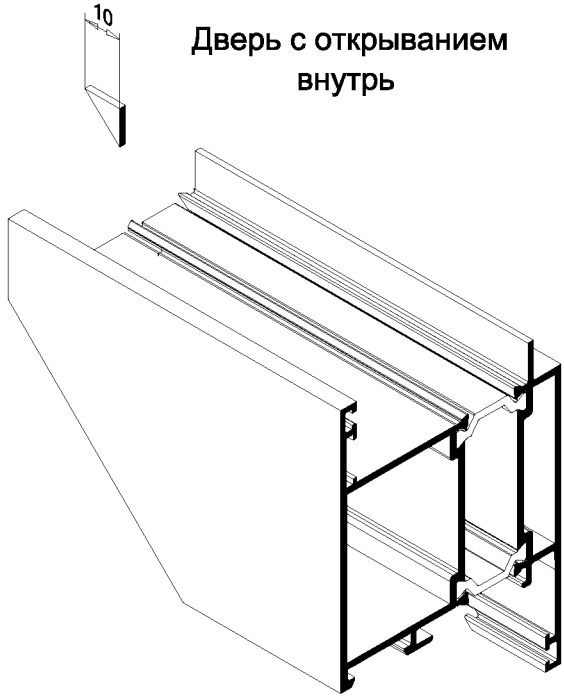

Обработка профиля 03 12 08 для узла 8.1

Дверь с открыванием наружу

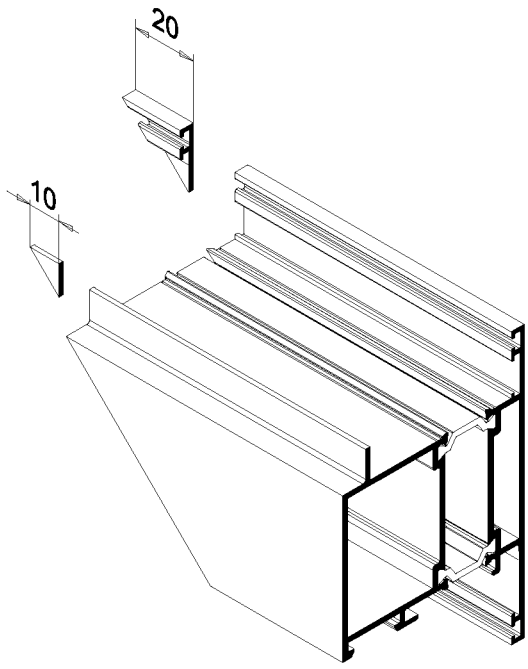

Дверь с открыванием внутрь

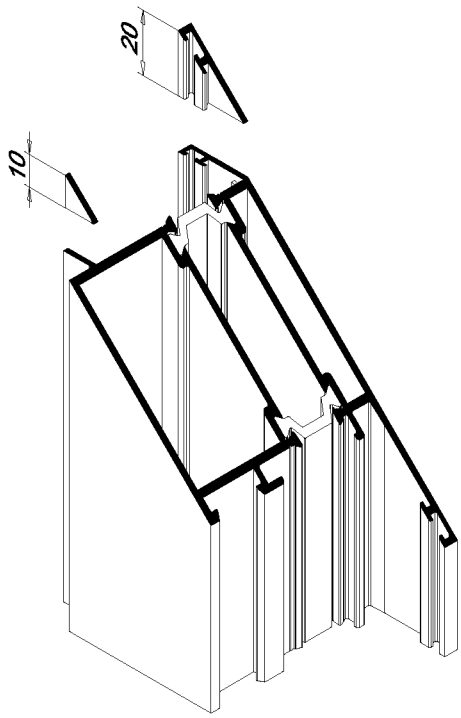

INICIAL®

У9

Узел крепления порога
порядок сборки

Дверь с открыванием наружу

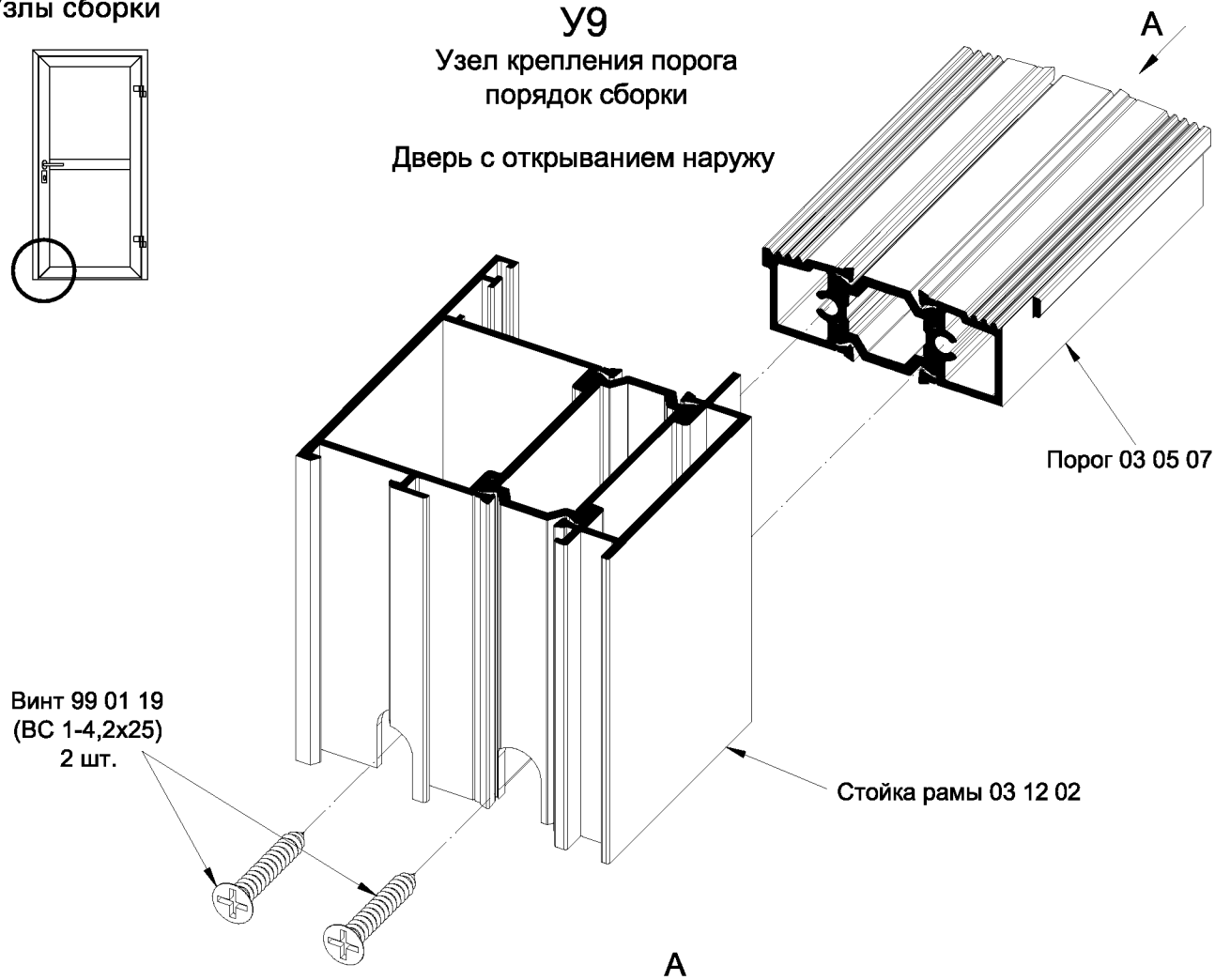

A

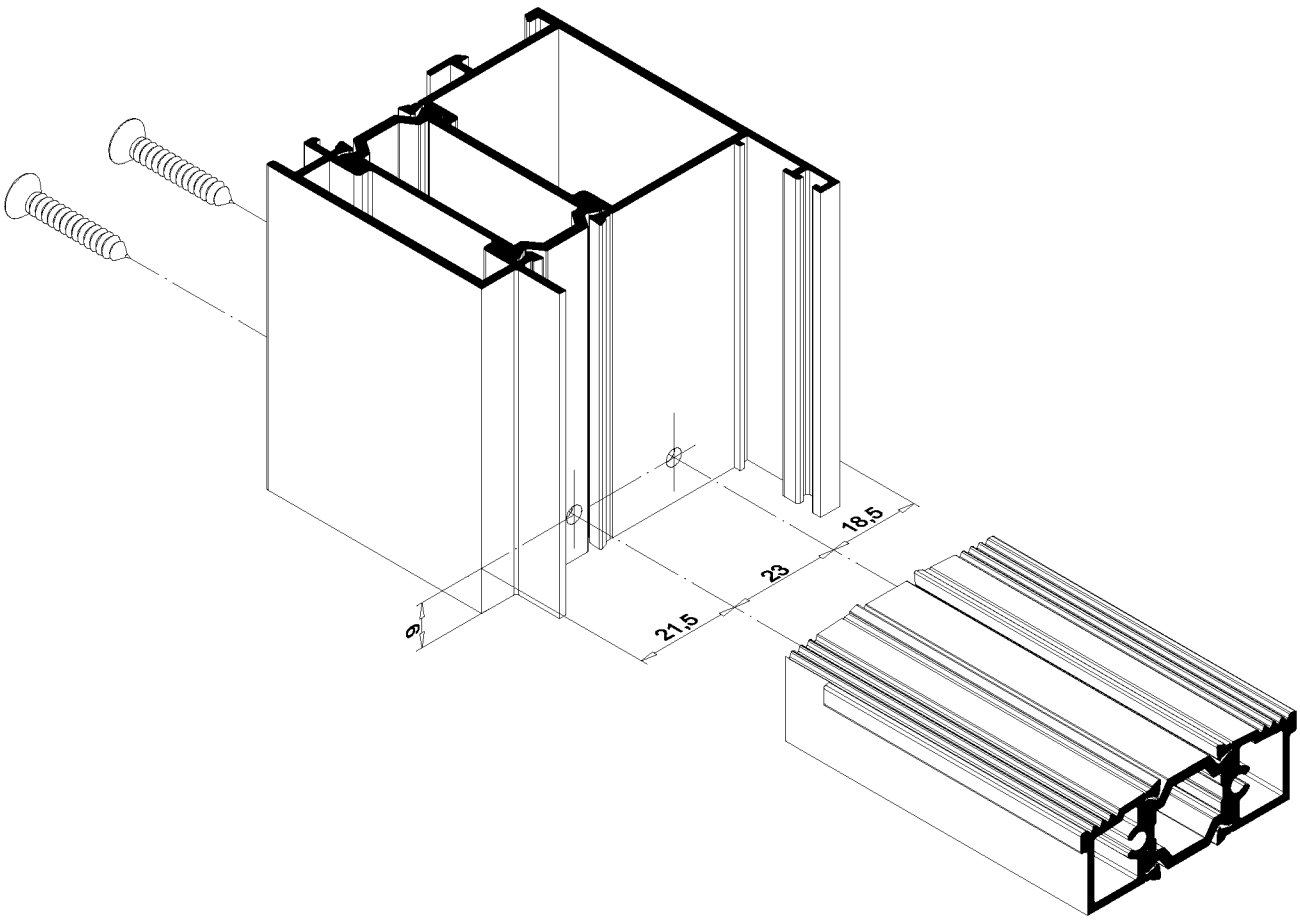

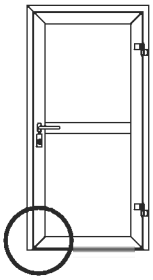

У9

Узел крепления порога

Дверь с открыванием наружу

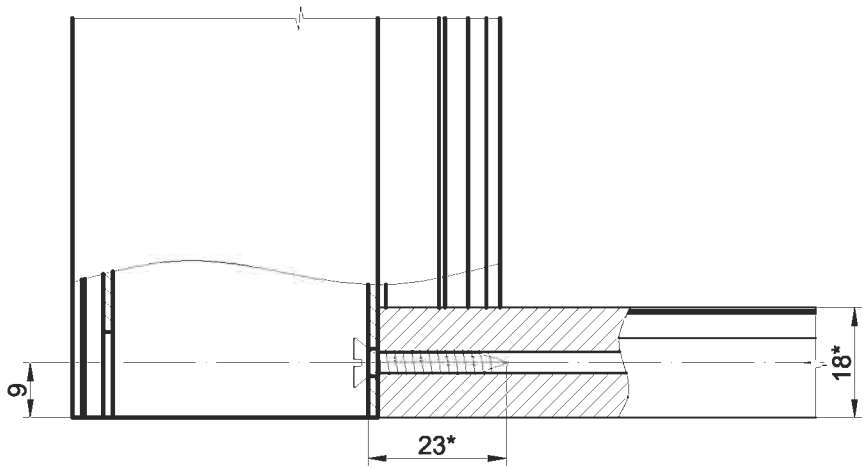

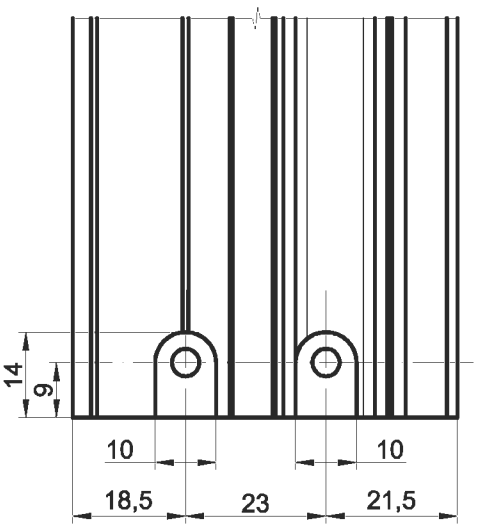

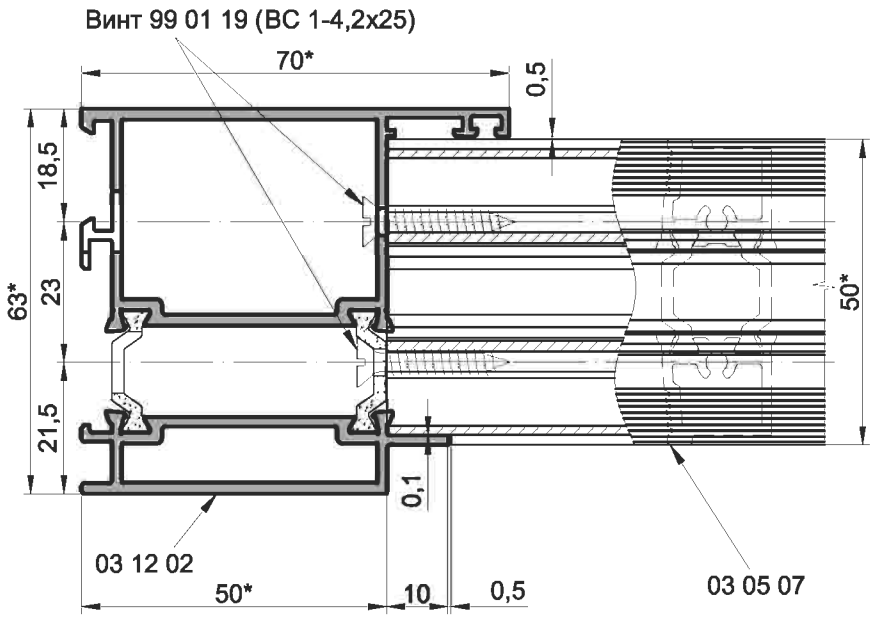

Вариант

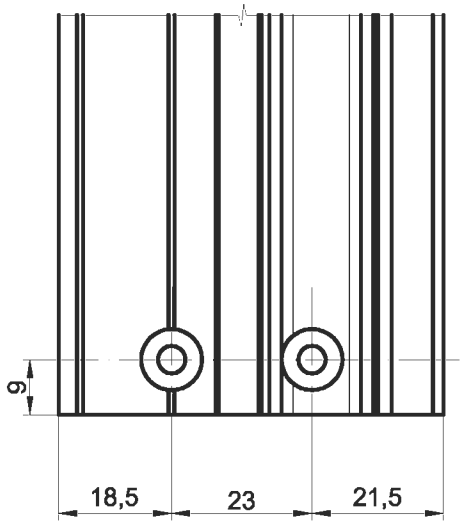

1.*Размеры для справок.

2. Уплотнение и остекление условно не показаны .

Серия IW 63

Узлы сборки

INICIAL®

Дверь с открыванием наружу

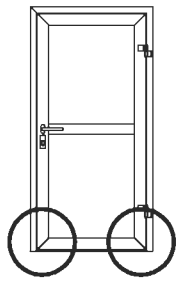

Обработка стойки 03 12 02

Обработка противоположной стойки - зеркальное отражение

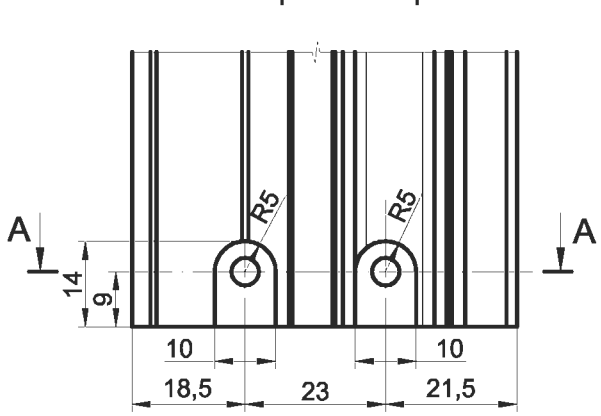

Вариант

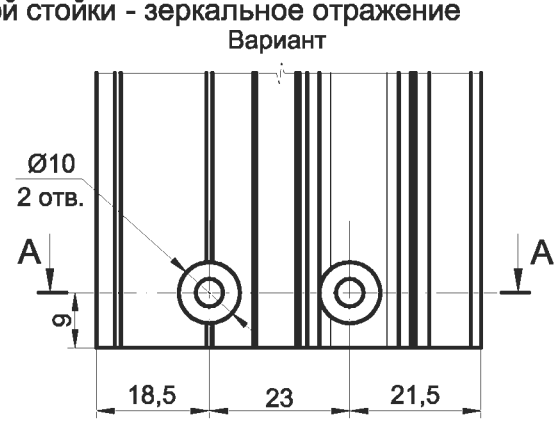

A-A

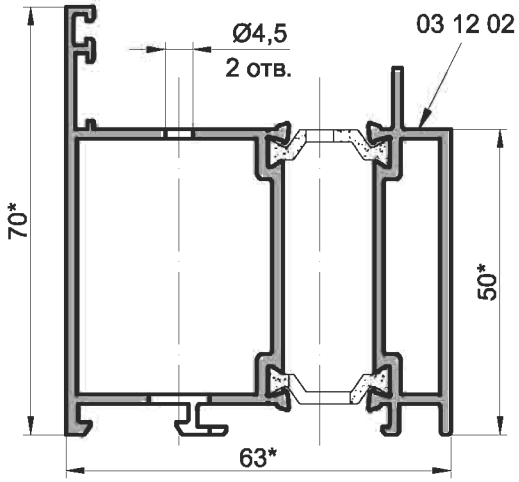

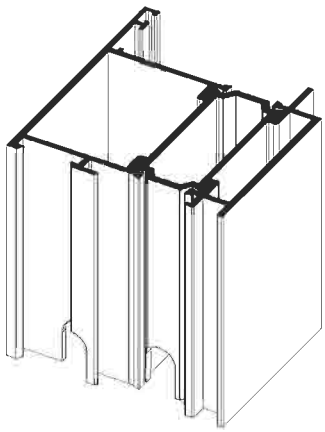

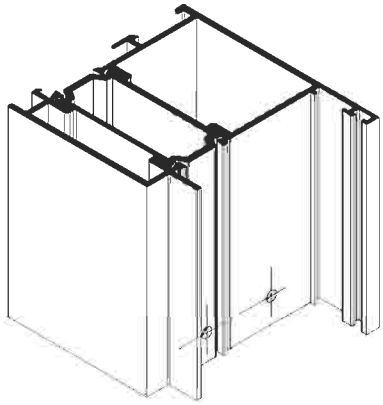

Обработка порога 03 05 07

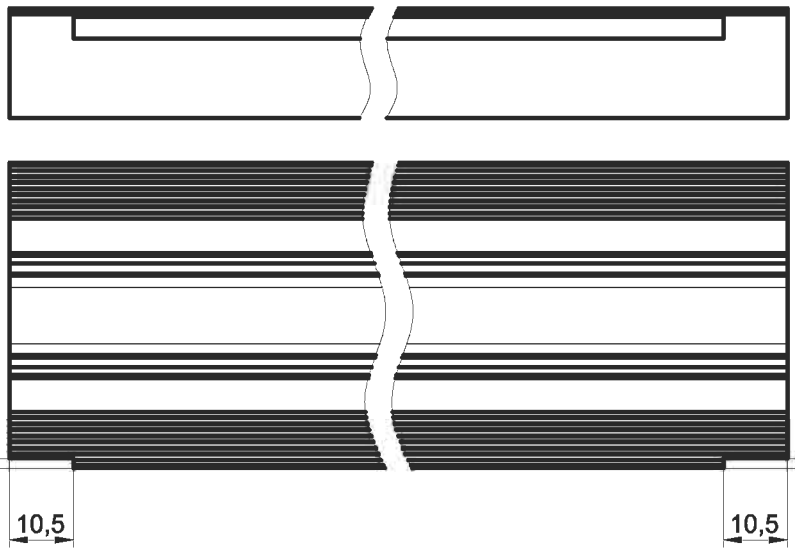

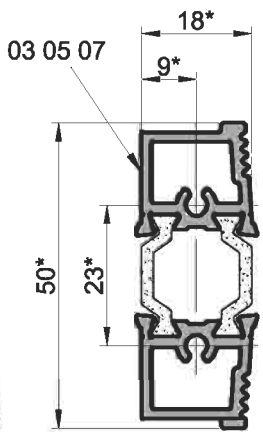

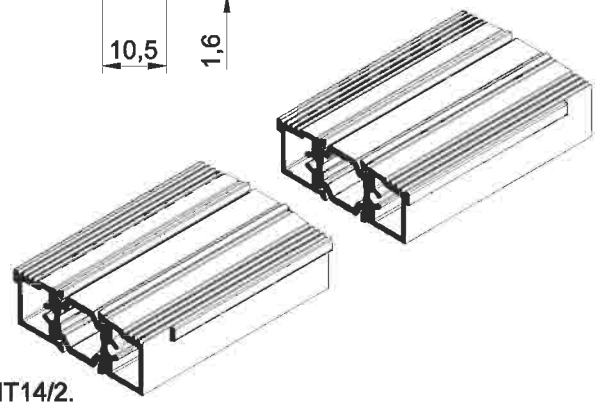

1.*Размеры для справок.

2. Неуказанные предельные отклонения размеров H14, h14, ±IT14/2.

Серия IW 63

Узлы сборки

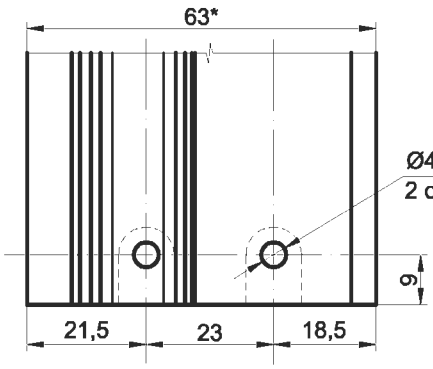

Дверь с открыванием наружу

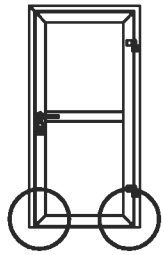

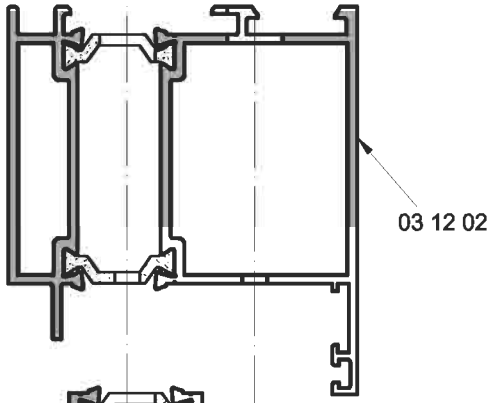

03 12 02

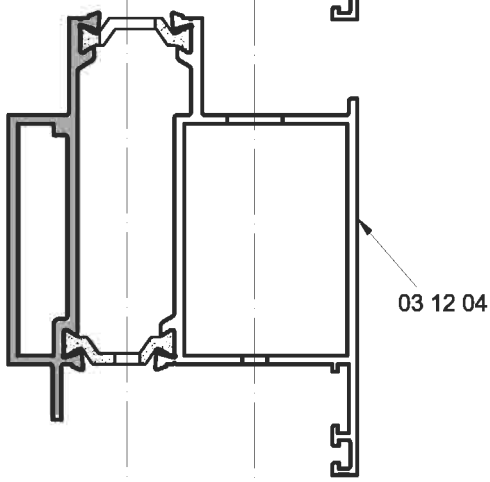

03 12 04

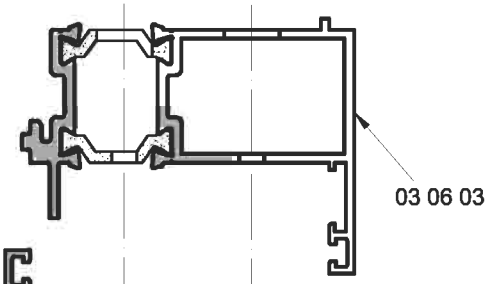

03 06 03

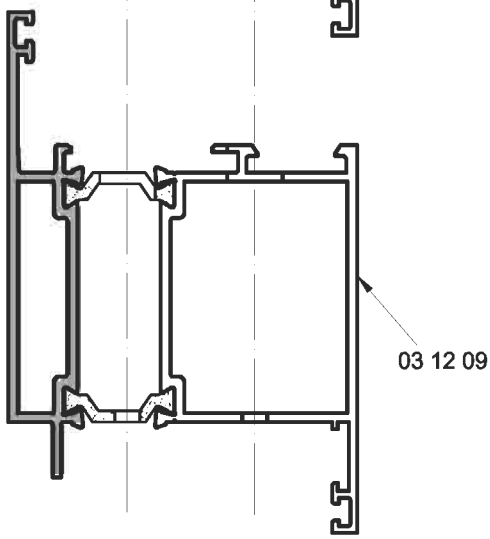

03 12 09

Кондуктор № 03 90 31
Сверление отверстий Ø4,5 мм
в профилях под крепление порога двери

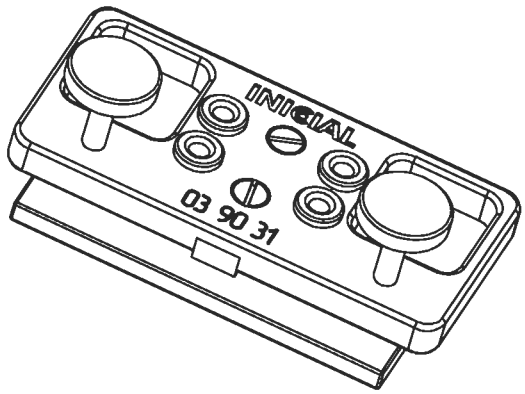

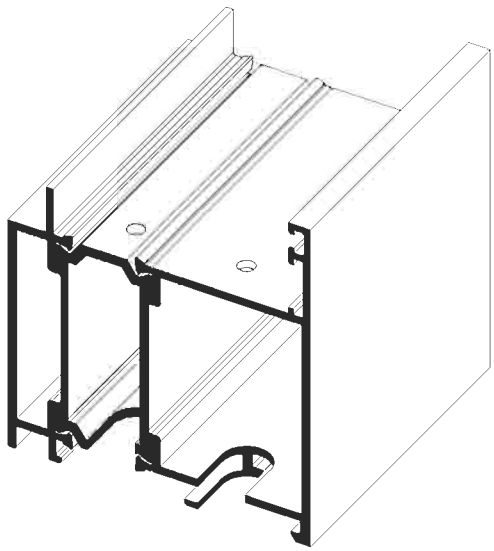

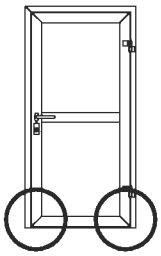

У10

Узел крепления порога

Дверь с открыванием наружу

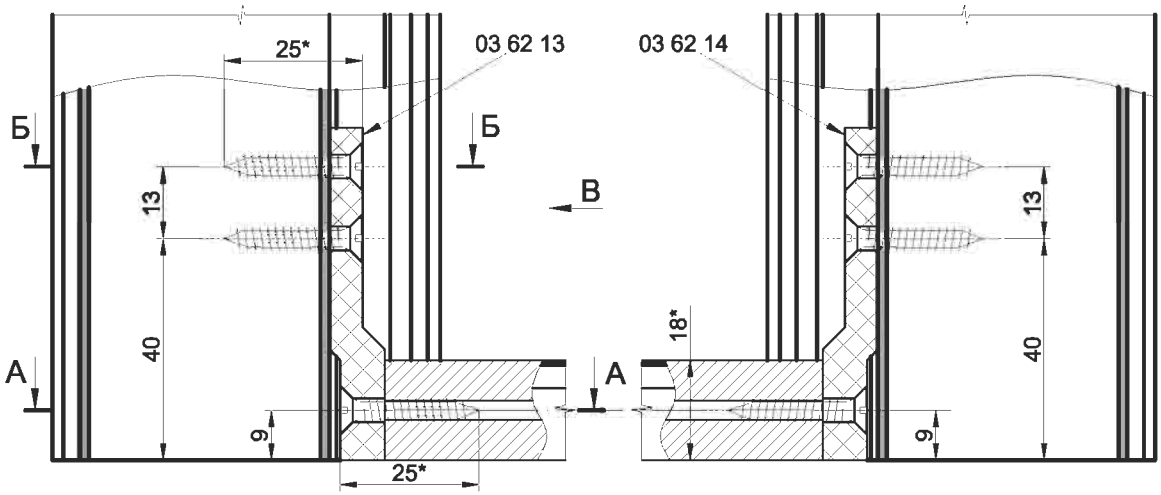

А-А

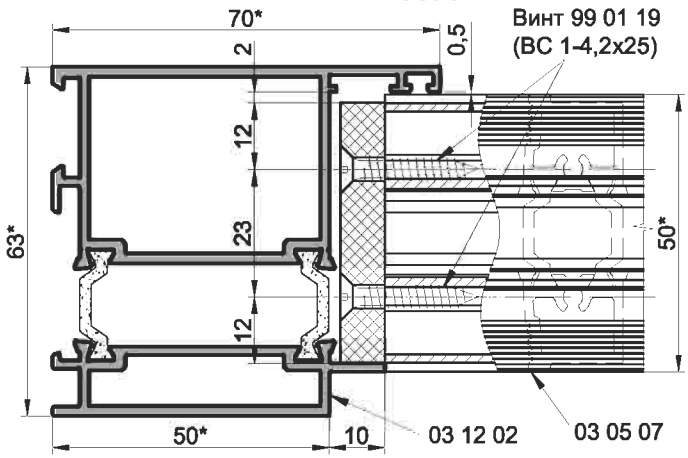

Б-Б

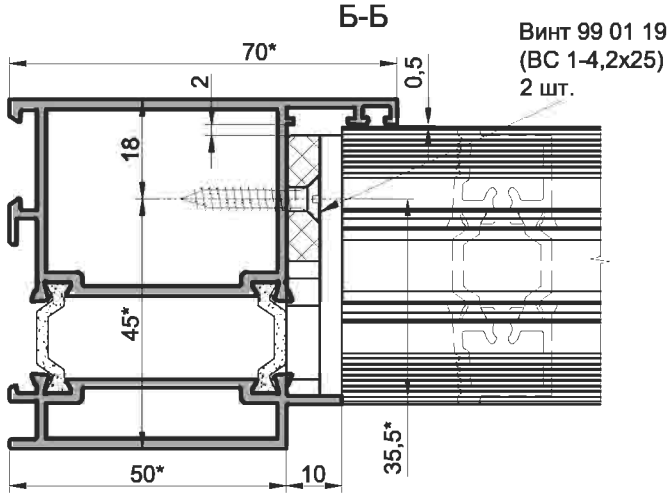

В

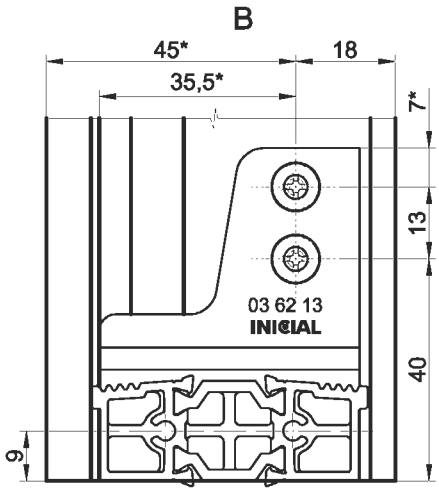

1.*Размеры для справок.
2. Уплотнение и остекление условно не показаны.

У10

Узел крепления порога

порядок сборки

Дверь с открыванием наружу

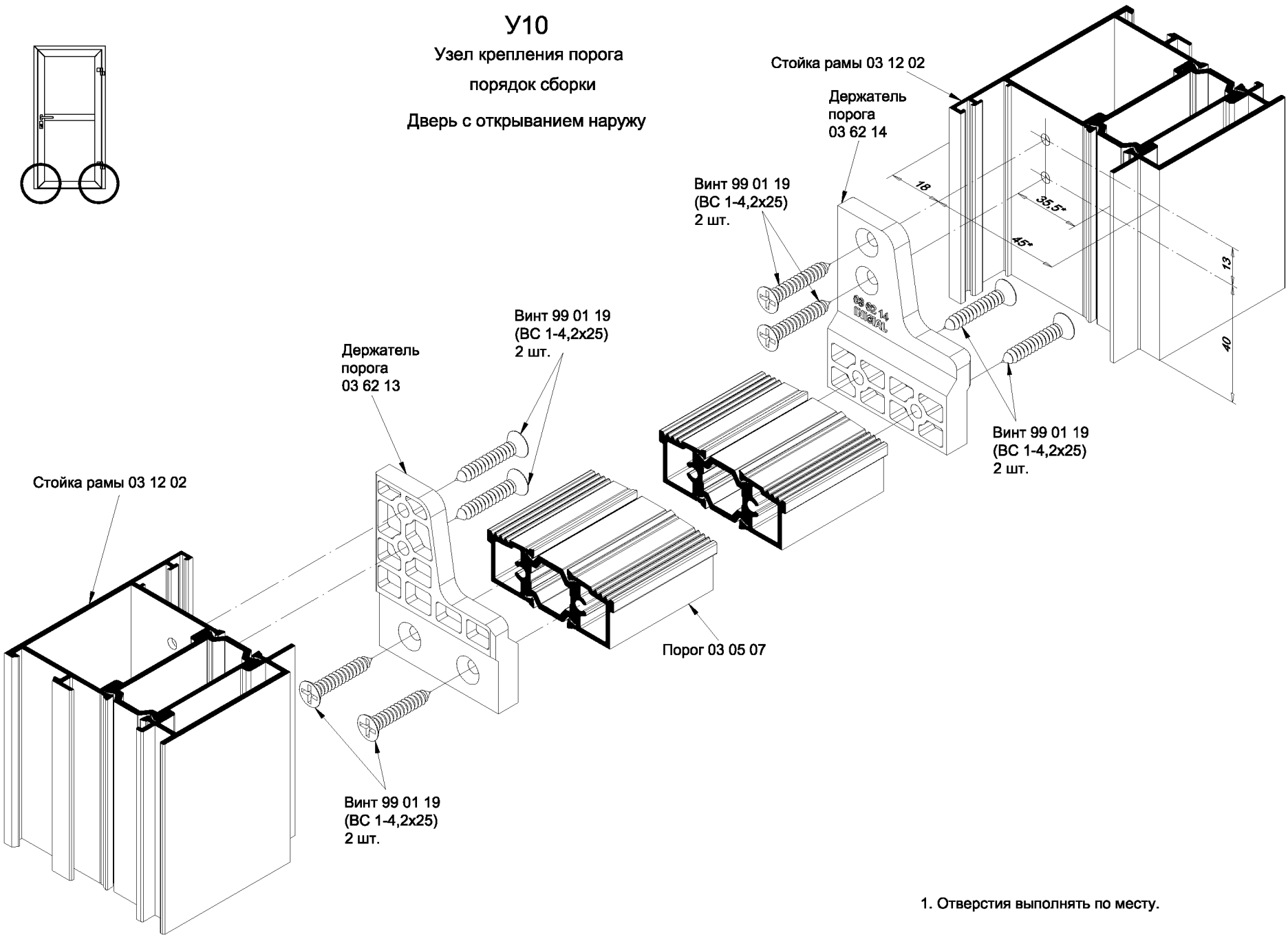

1. Отверстия выполнять по месту.

Установка заглушки двухстворчатой двери с открыванием наружу (без установки щеточных уплотнителей)

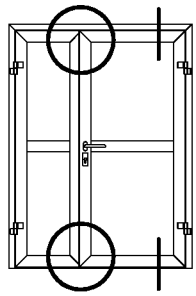

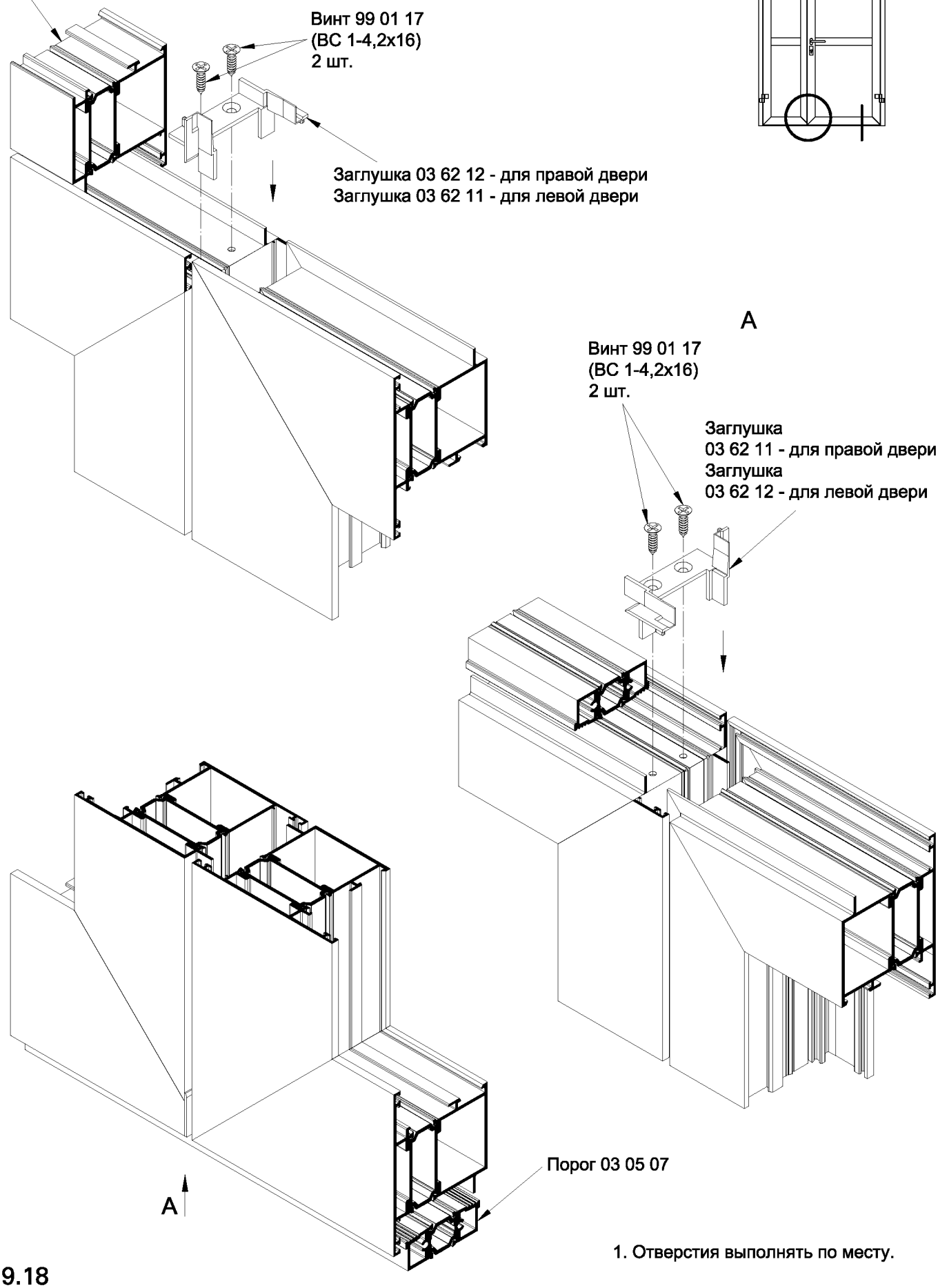

1. Отверстия выполнять по месту.

Установка заглушки двухстворчатой двери с открыванием наружу (с установкой щеточных уплотнителей)

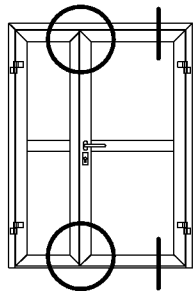

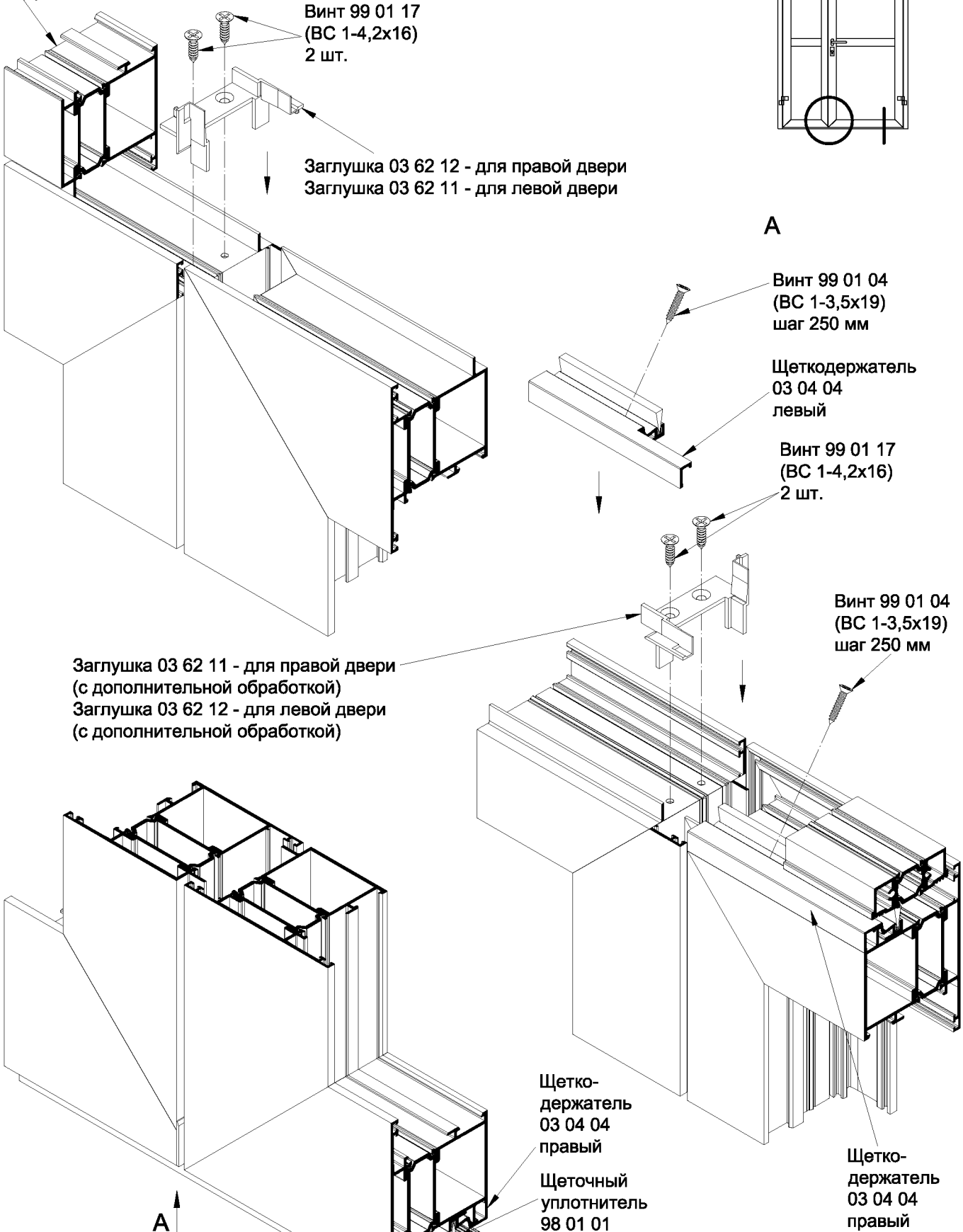

1. Отверстия выполнять по месту.

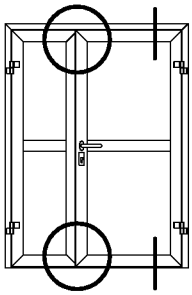

Установка заглушки двухстворчатой двери с открыванием наружу
(с установкой щеточных уплотнителей)

Обработка щеткодержателя 03 04 04 левого
Ответная створка
(Для левой двери обработка зеркальная)

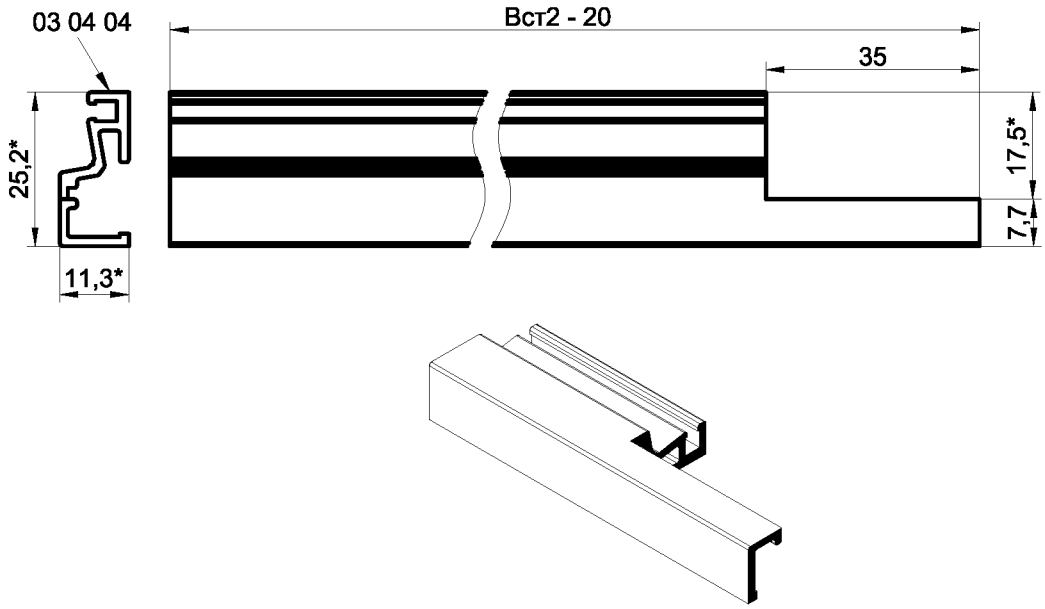

Обработка щеткодержателя 03 04 04 правого
Главная створка
(Для левой двери обработка зеркальная)

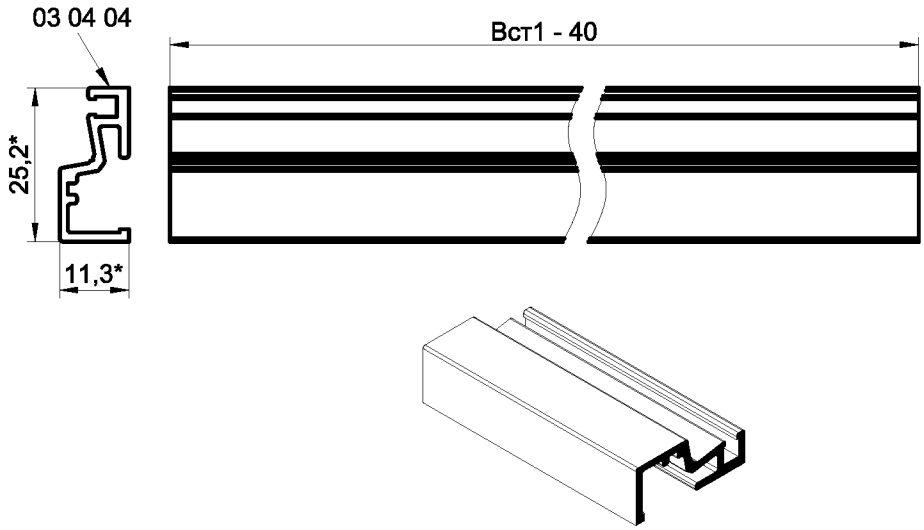

1.*Размеры для справок.
2. Неуказанные предельные отклонения размеров H14, h14, ±IT14/2.

Обработка заглушки 03 62 11

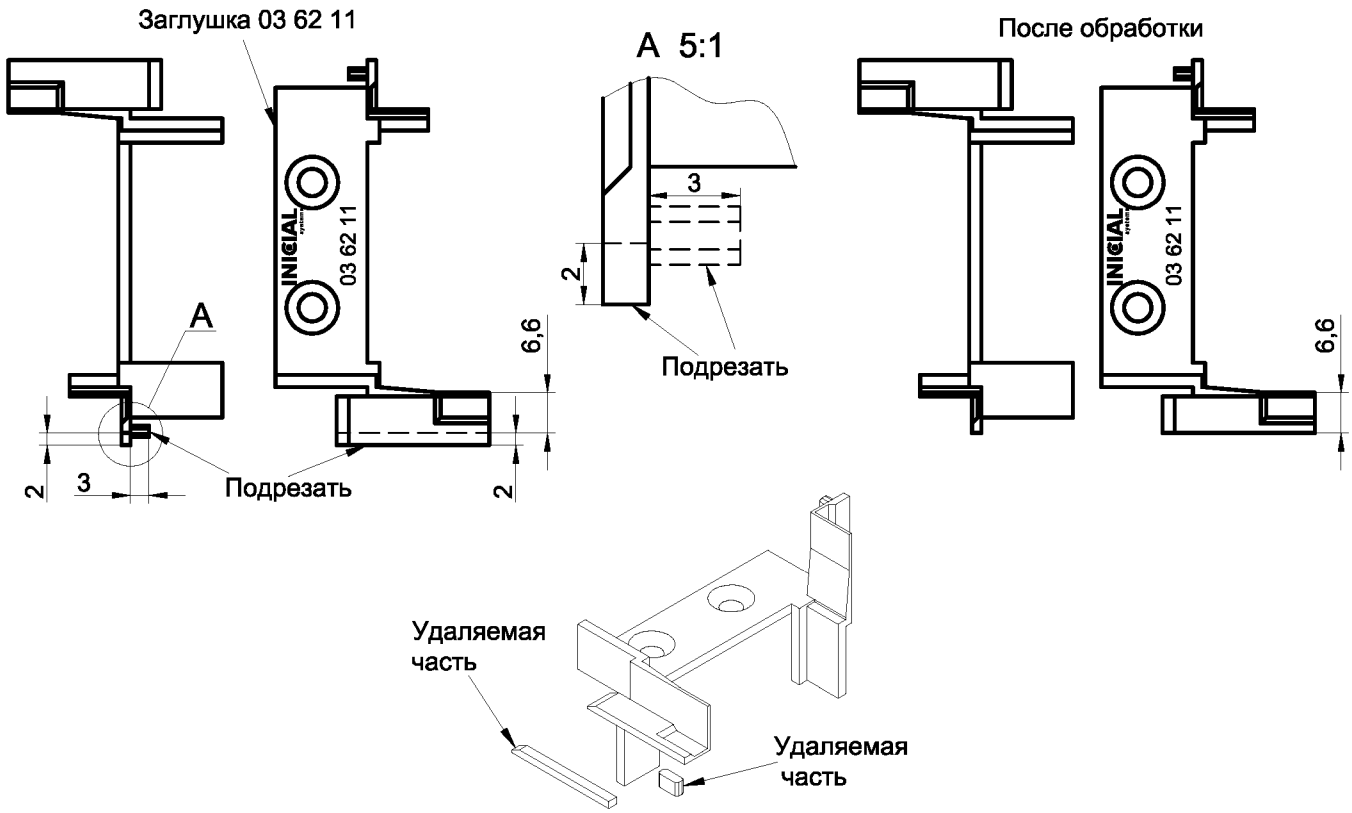

Обработка заглушки 03 62 12

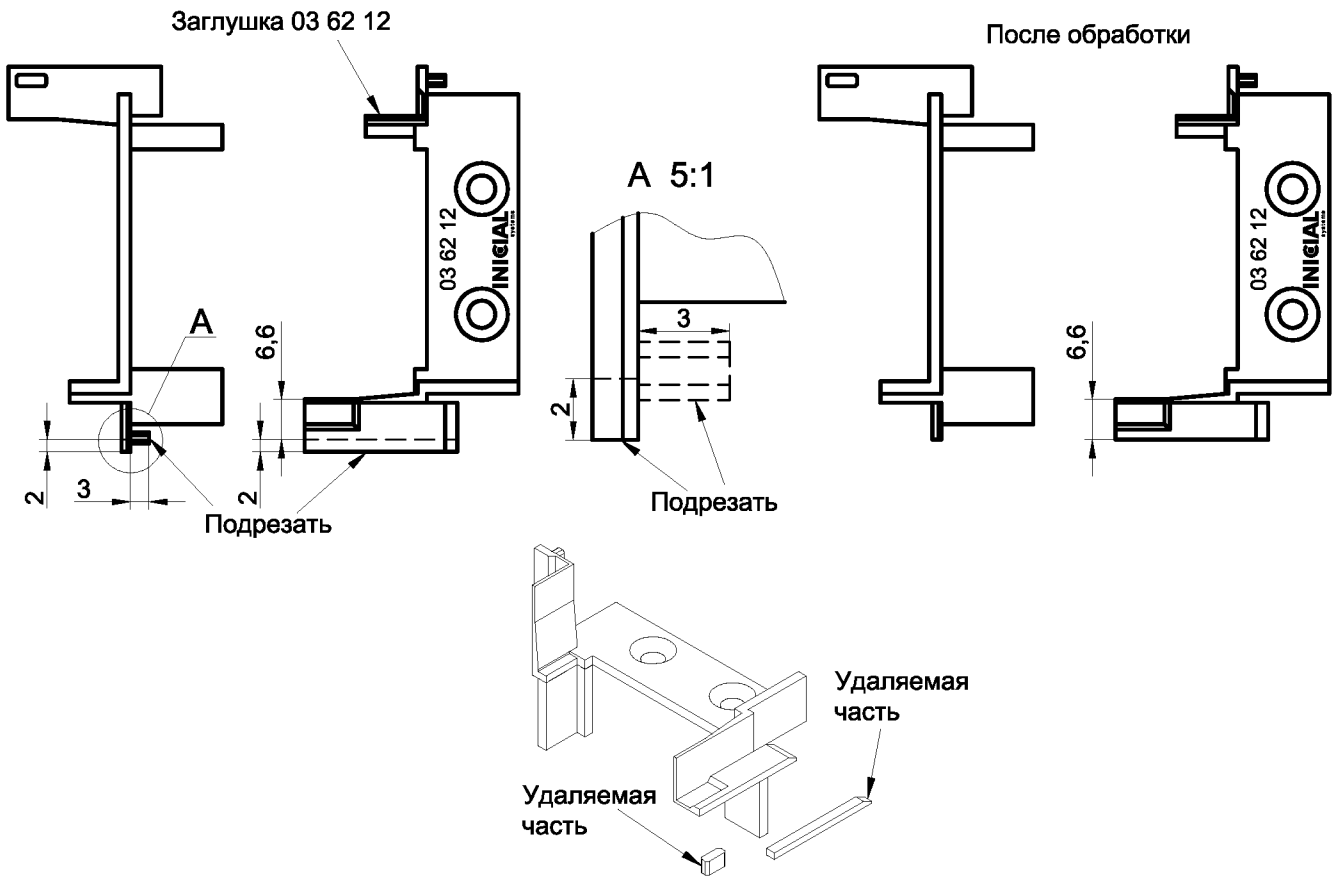

1.*Размеры для справок.

2. Неуказанные предельные отклонения размеров H14, h14, ±IT14/2.

Установка заглушки двухстворчатой двери с открыванием наружу (дверь с цоколем, с установкой щеточных уплотнителей)

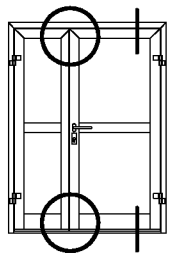

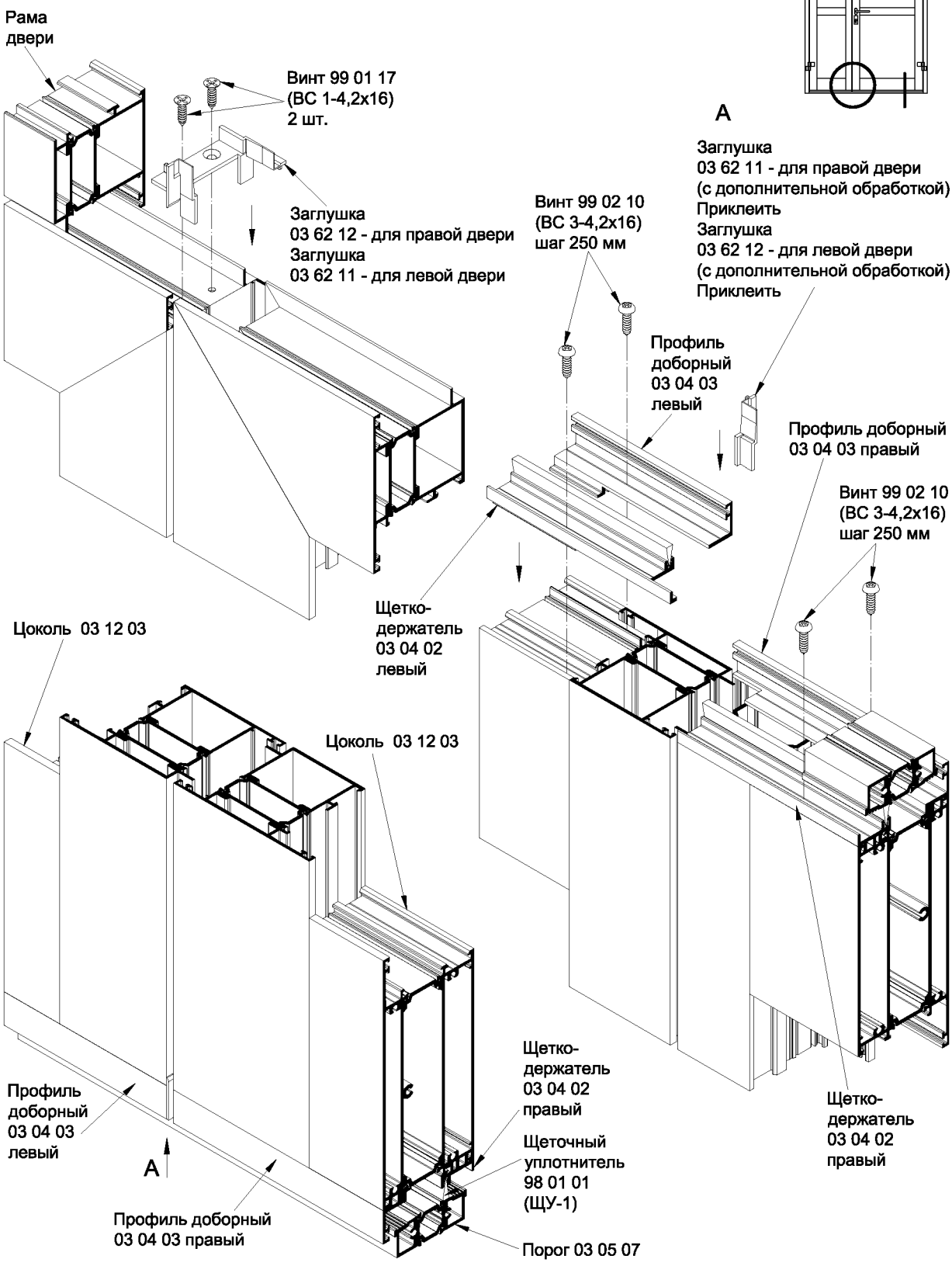

1. Отверстия выполнять по месту.

Установка заглушки двухстворчатой двери с открыванием наружу
(дверь с цоколем, с установкой щеточных уплотнителей)

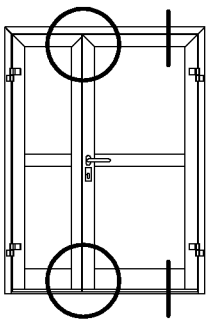

Обработка щеткодержателя 03 04 02 левого
Ответная створка
(Для левой двери обработка зеркальная)

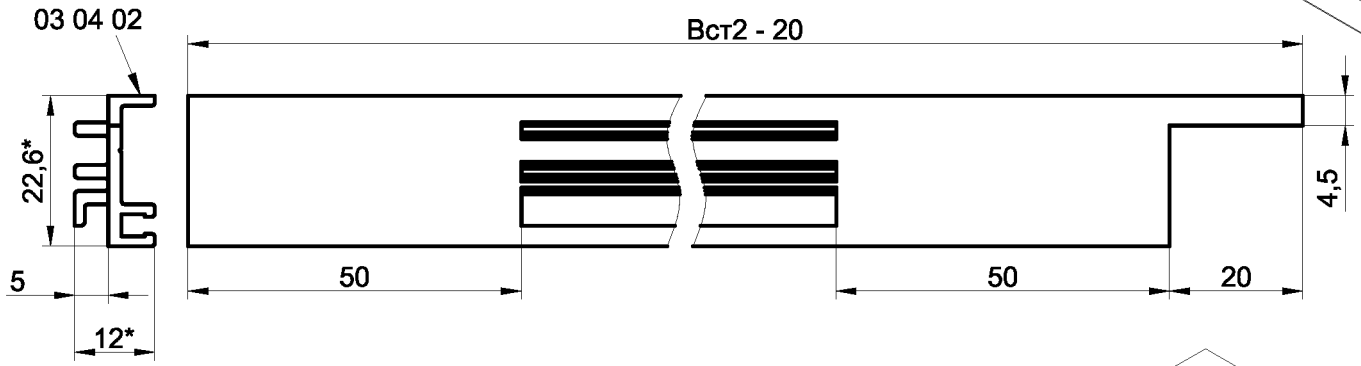

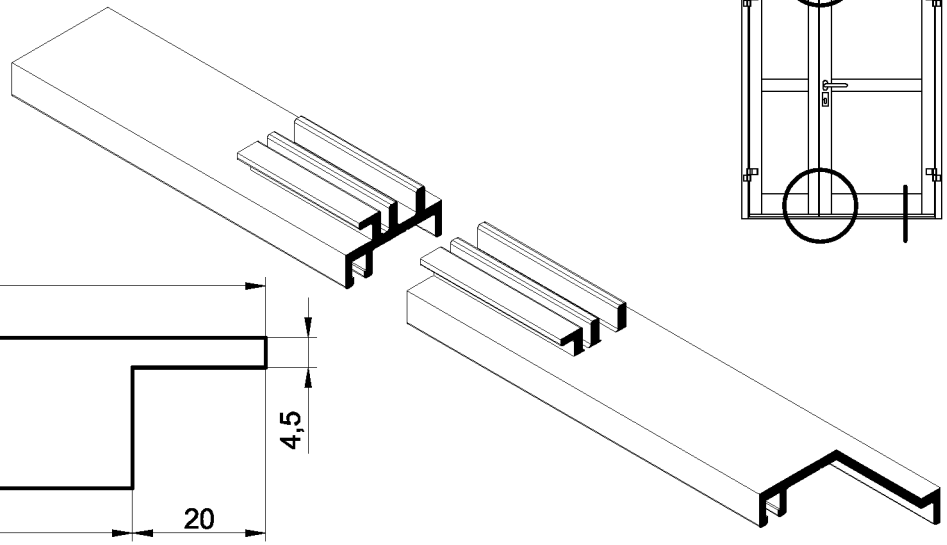

Обработка щеткодержателя 03 04 02 правого
Главная створка
(Для левой двери обработка зеркальная)

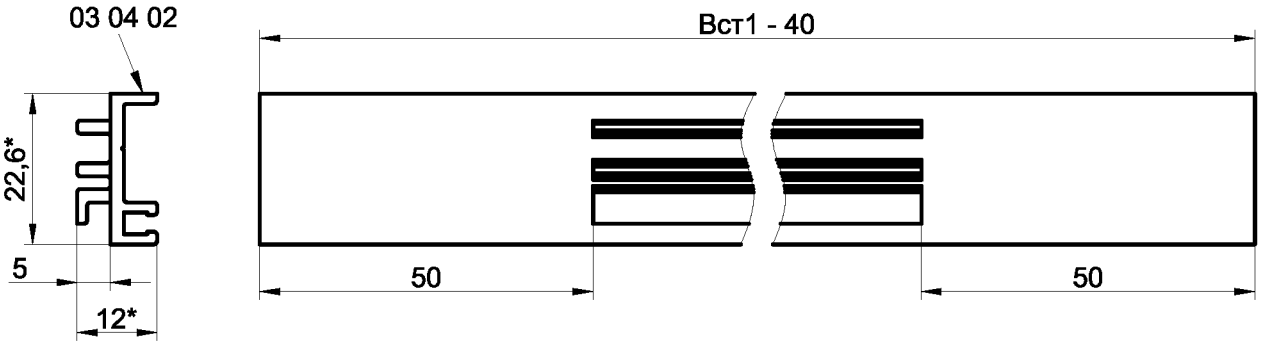

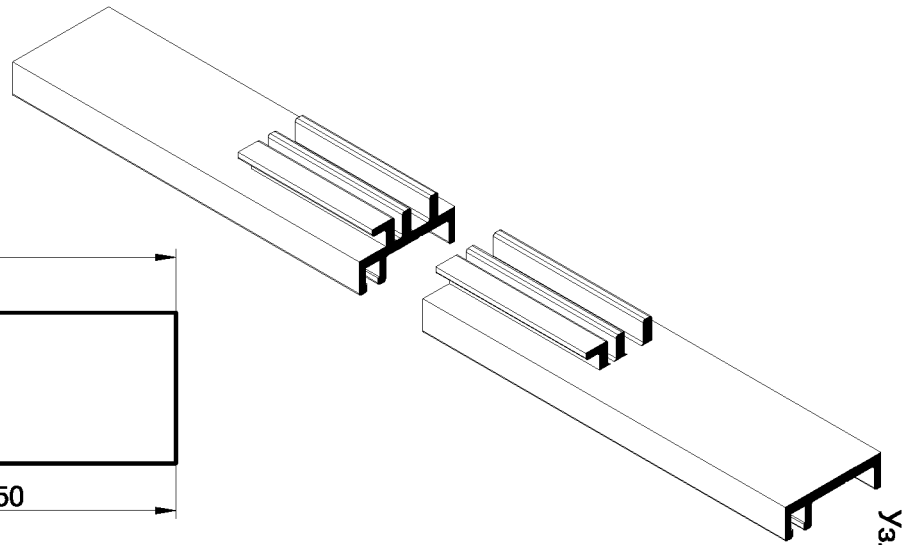

1.*Размеры для справок.
2. Неуказанные предельные отклонения размеров H14, h14, ±IT14/2.

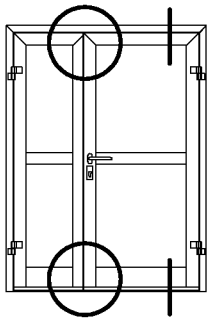

Установка заглушки двухстворчатой двери с открыванием наружу (дверь с цоколем, с установкой щеточных уплотнителей)

Обработка профиля доборного 03 04 03 левого
Ответная створка
(Для левой двери обработка зеркальная)

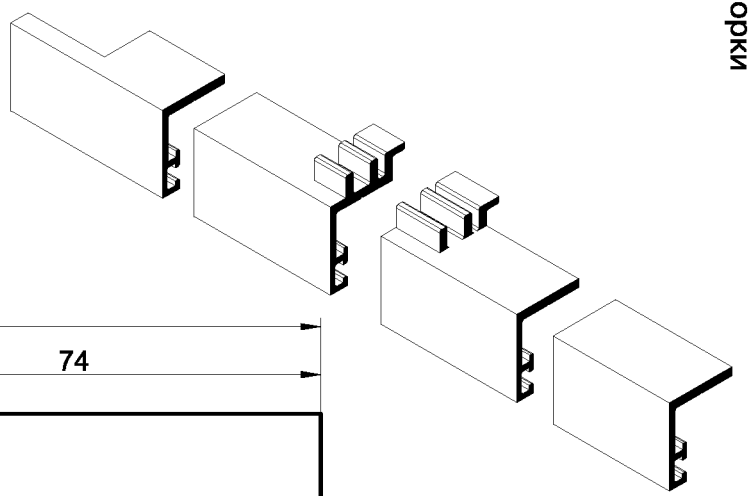

Обработка профиля доборного 03 04 03 правого
Главная створка
(Для левой двери обработка зеркальная)

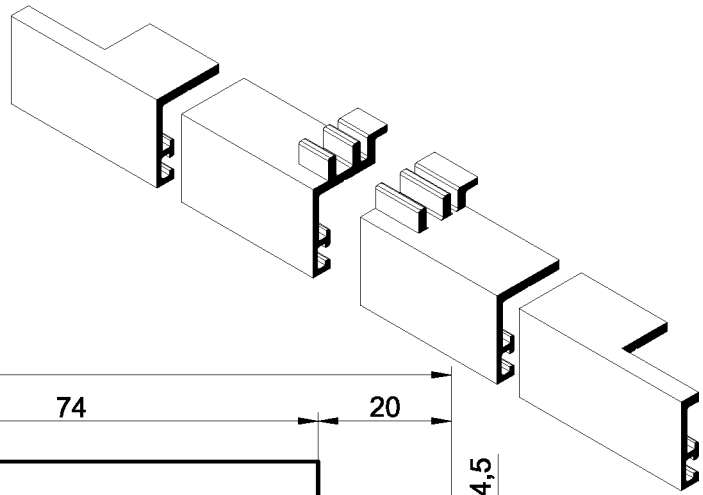

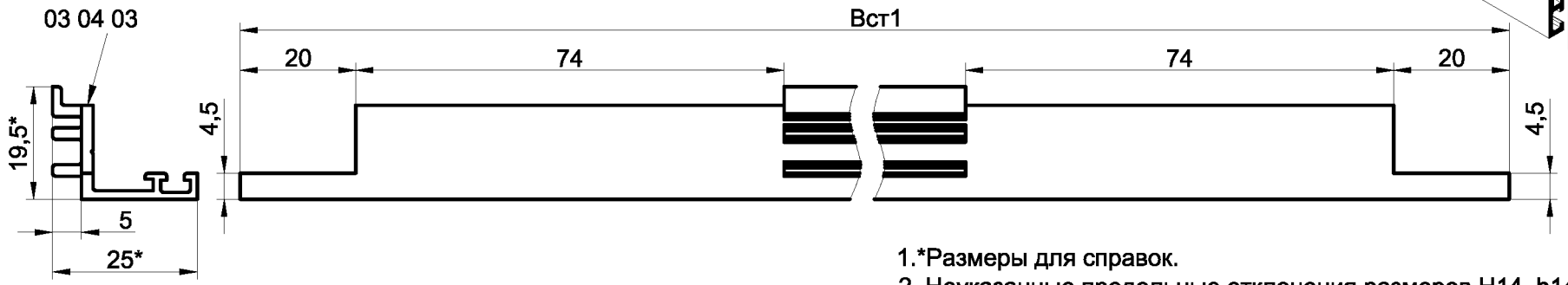

1.*Размеры для справок.
2. Неуказанные предельные отклонения размеров H14, h14, ±IT14/2.

Узлы сборки

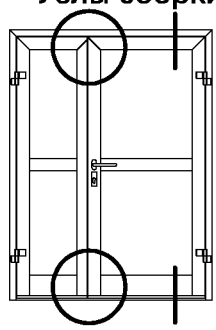

Установка заглушки двухстворчатой двери с открыванием наружу (дверь с цоколем, с установкой щеточных уплотнителей)

Обработка цоколя 03 12 03

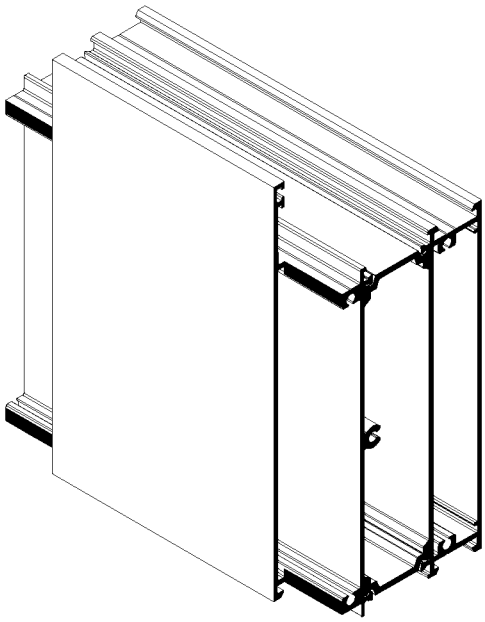

Обработка цоколя при Т-образном соединении фрезой - 03 90 24

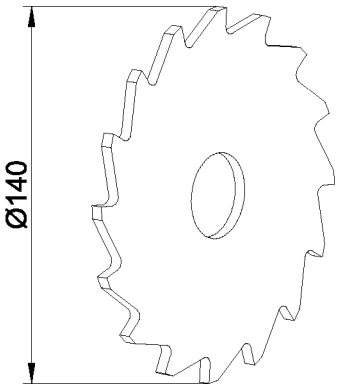

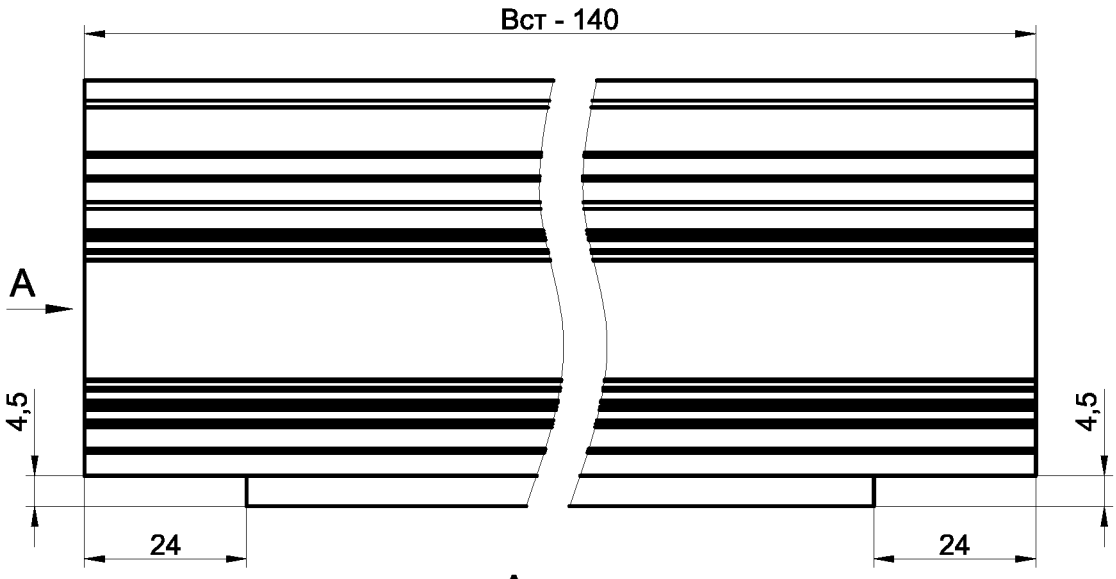

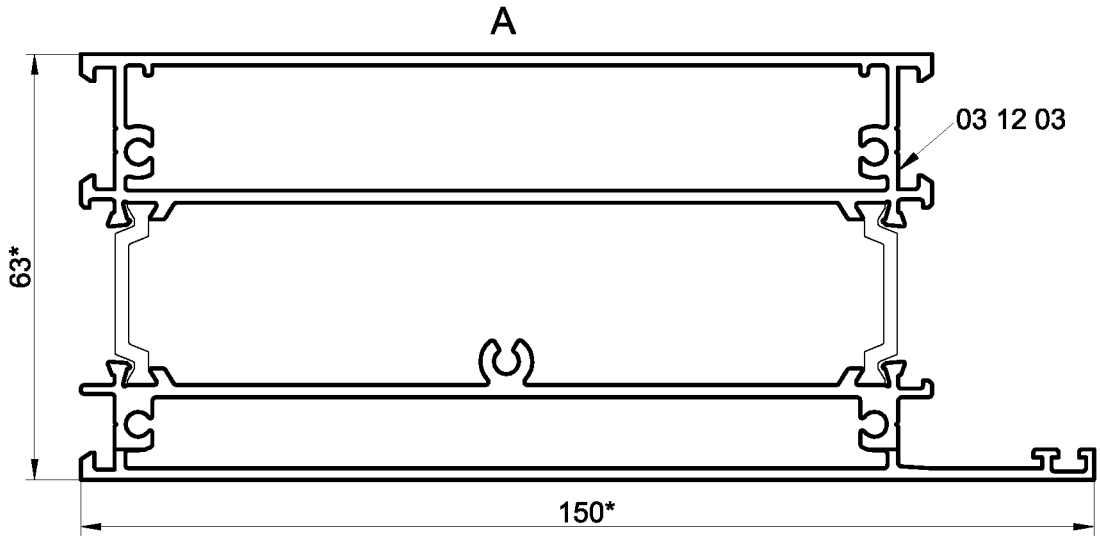

1.*Размеры для справок.
2. Неуказанные предельные отклонения размеров H14, h14, ±IT14/2.
3. Соединение цоколя 03 12 03 и стойки створки двери см. узлы У13 и У14.

Узлы сборки

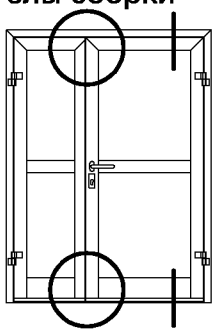

Установка заглушки двухстворчатой двери с открыванием наружу (дверь с цоколем, с установкой щеточных уплотнителей)

Обработка заглушки 03 62 11

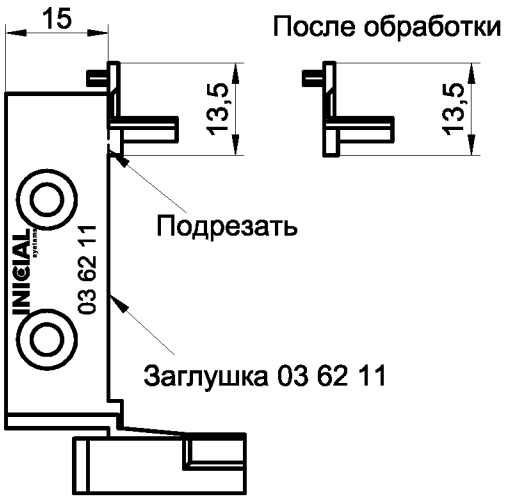

До обработки

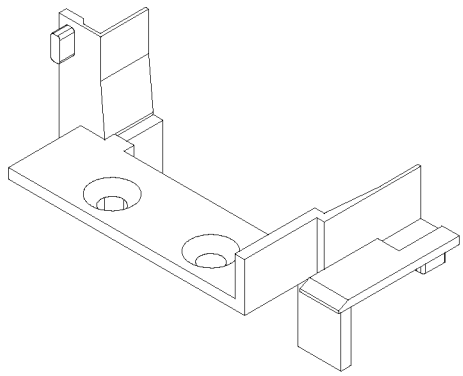

После обработки

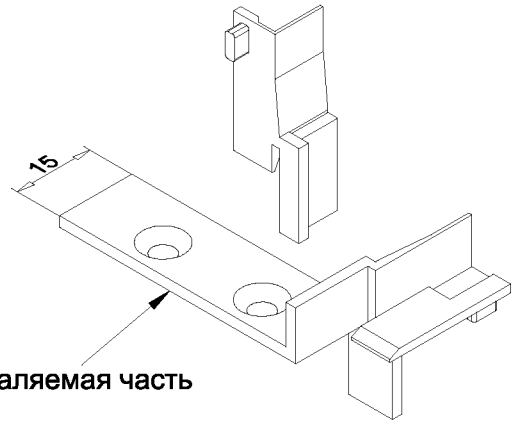

Обработка заглушки 03 62 12

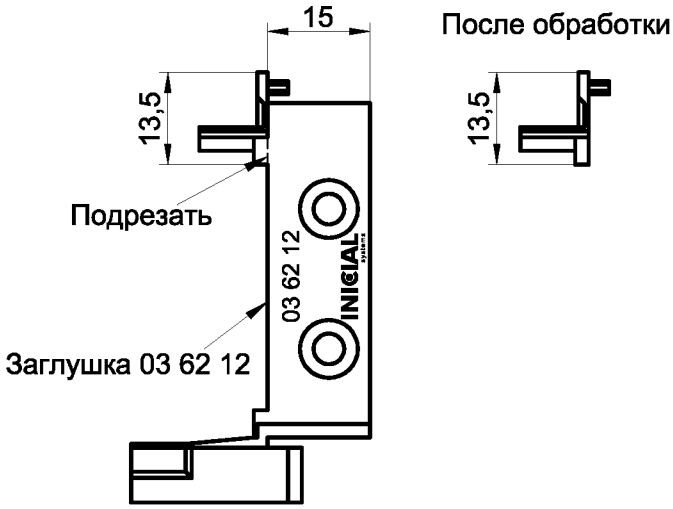

До обработки

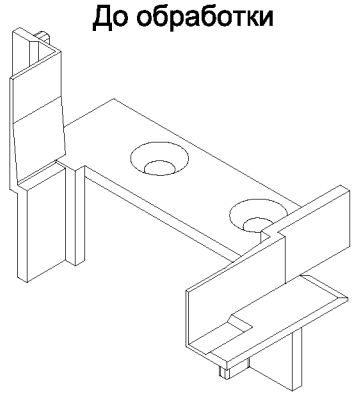

После обработки

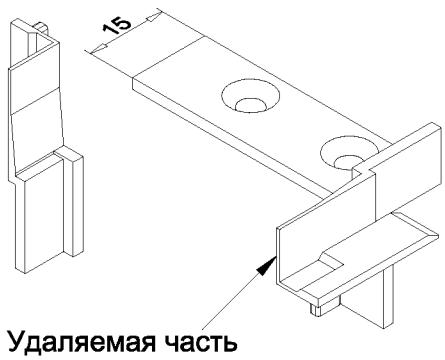

1.*Размеры для справок.

2. Неуказанные предельные отклонения размеров H14, h14, ±IT14/2.

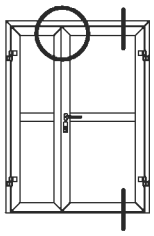

Дверь двухстворчатая распашная с открыванием наружу
Установка верхнего шпингалета

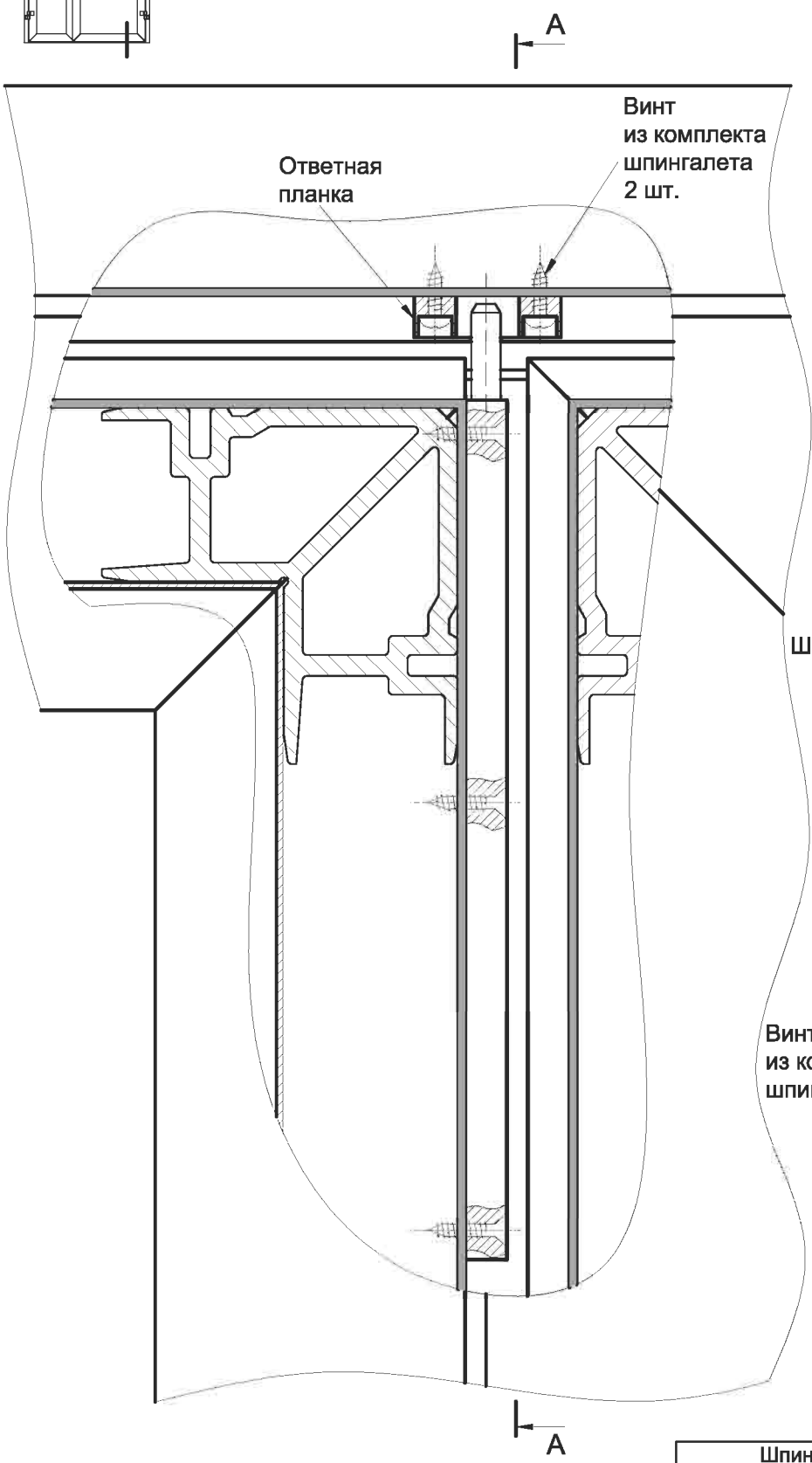

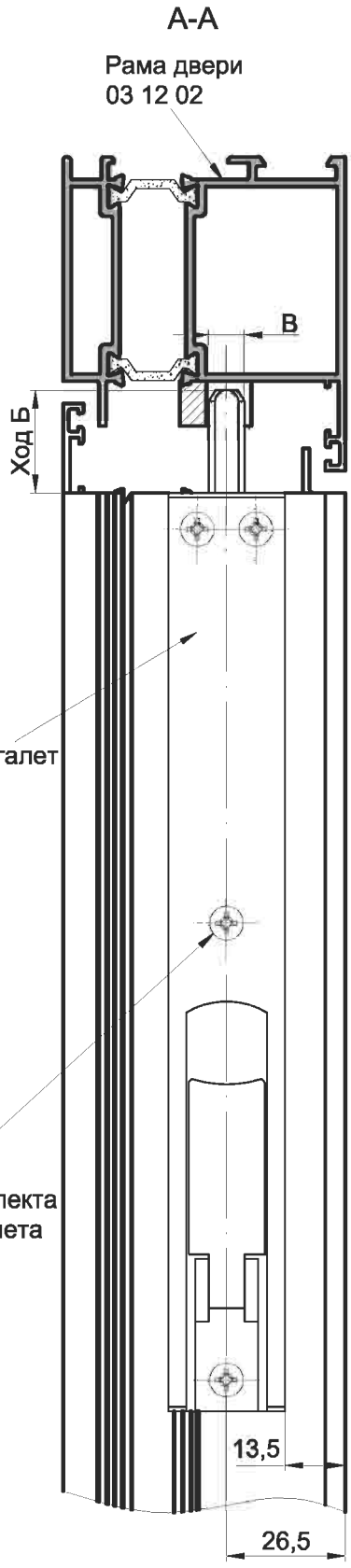

Шпингалет	Ход Б, мм	B, мм
SAVIO 1556/20	23	8
Fapim TITANTRE 3722A, Fapim TITANTRE 3722B	24,5	9

1.*Размеры для справок.
2.Установку фурнитуры см. рекомендации производителей.

INICIAL®

Узлы сборки

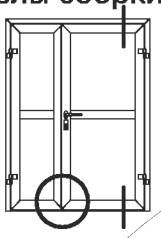

Дверь двухстворчатая распашная с открыванием наружу

Установка нижнего шпингалета

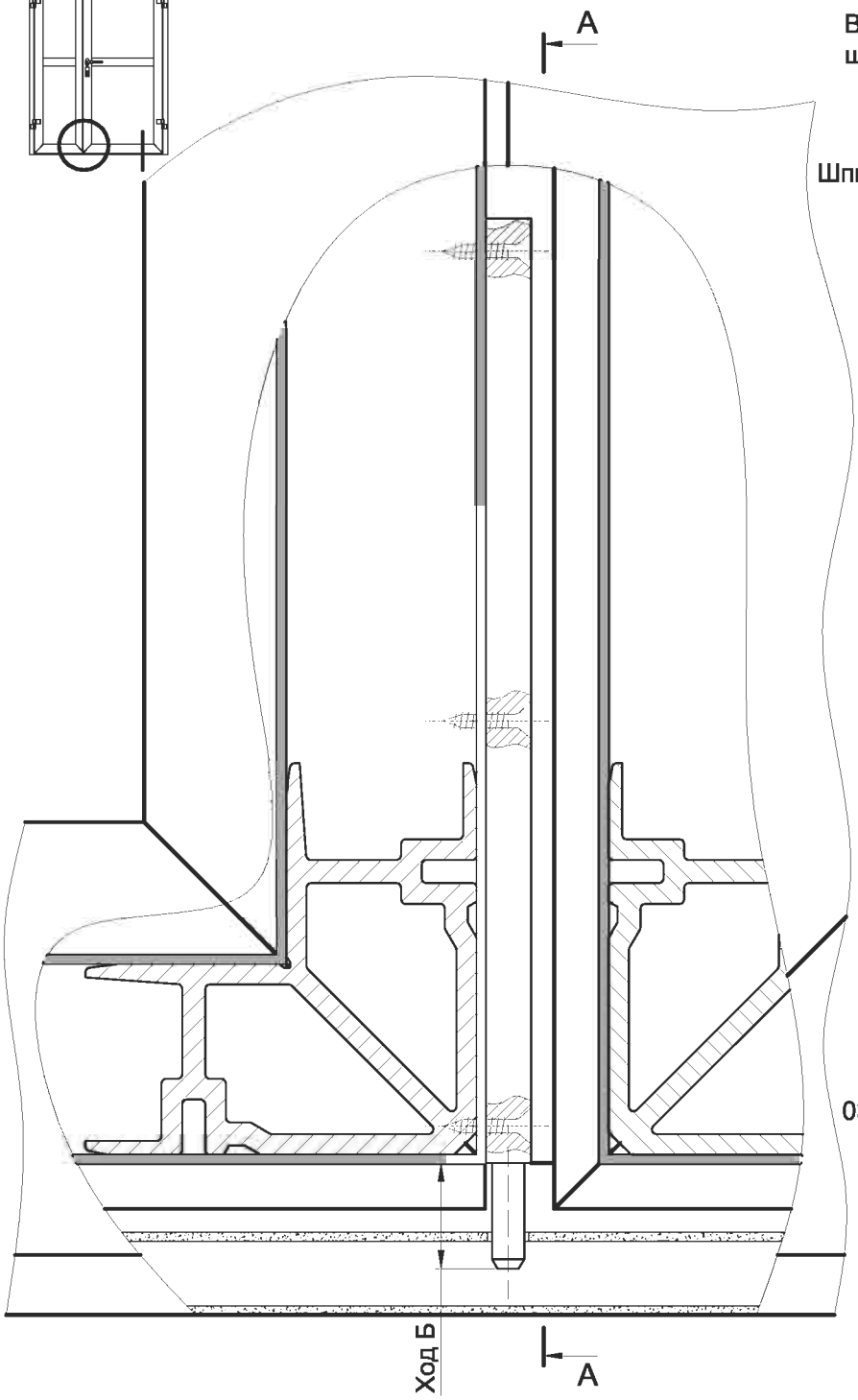

A-A

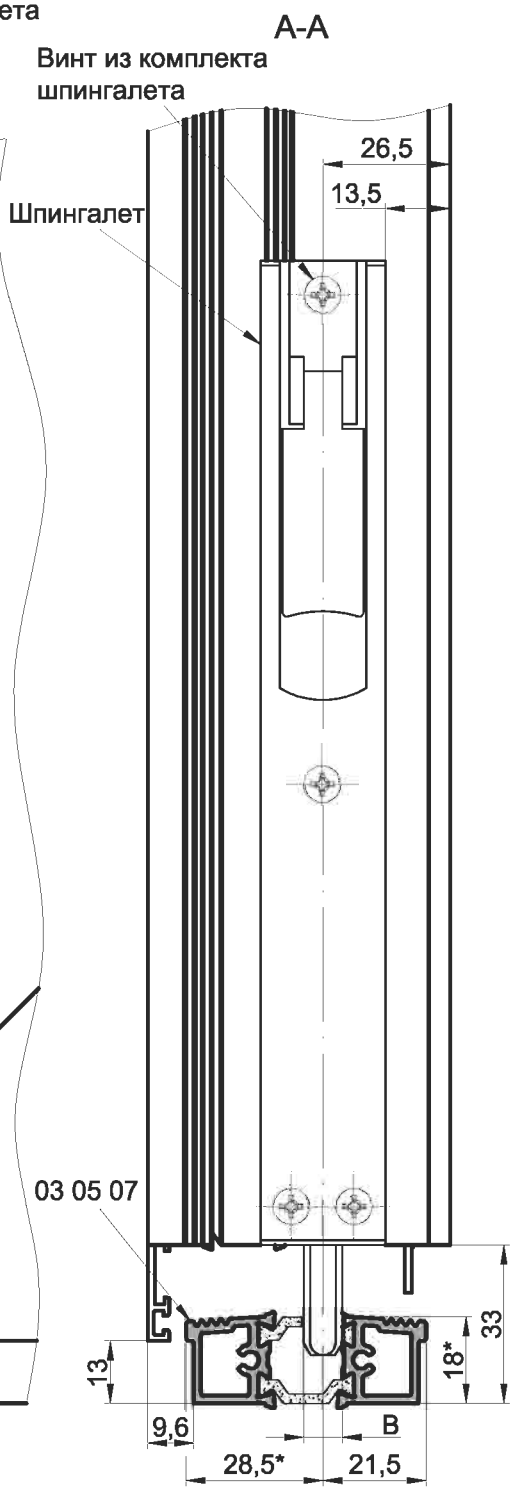

Вариант установки нижнего шпингалета с противопыльной втулкой

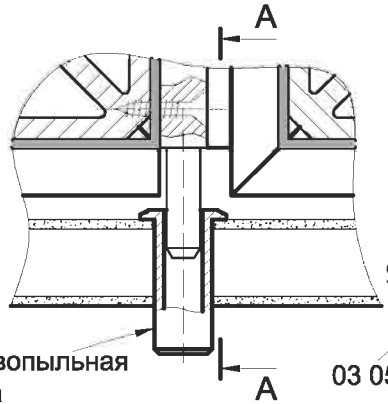

A-A

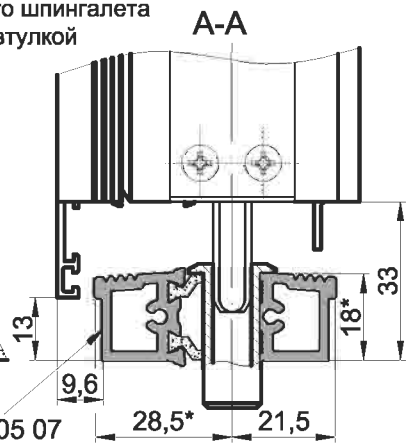

Шпингалет	Ход Б, мм	B, мм
SAVIO 1556/20	23	8
Fapim TITANTRE 3722A, Fapim TITANTRE 3722B	24,5	9

1.*Размеры для справок.
2.Установку фурнитуры см. рекомендации производителей.

Дверь двухстворчатая распашная с открыванием наружу

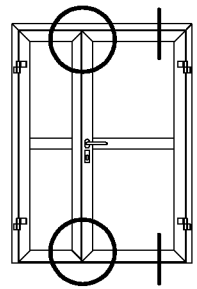

Установка верхнего шпингалета

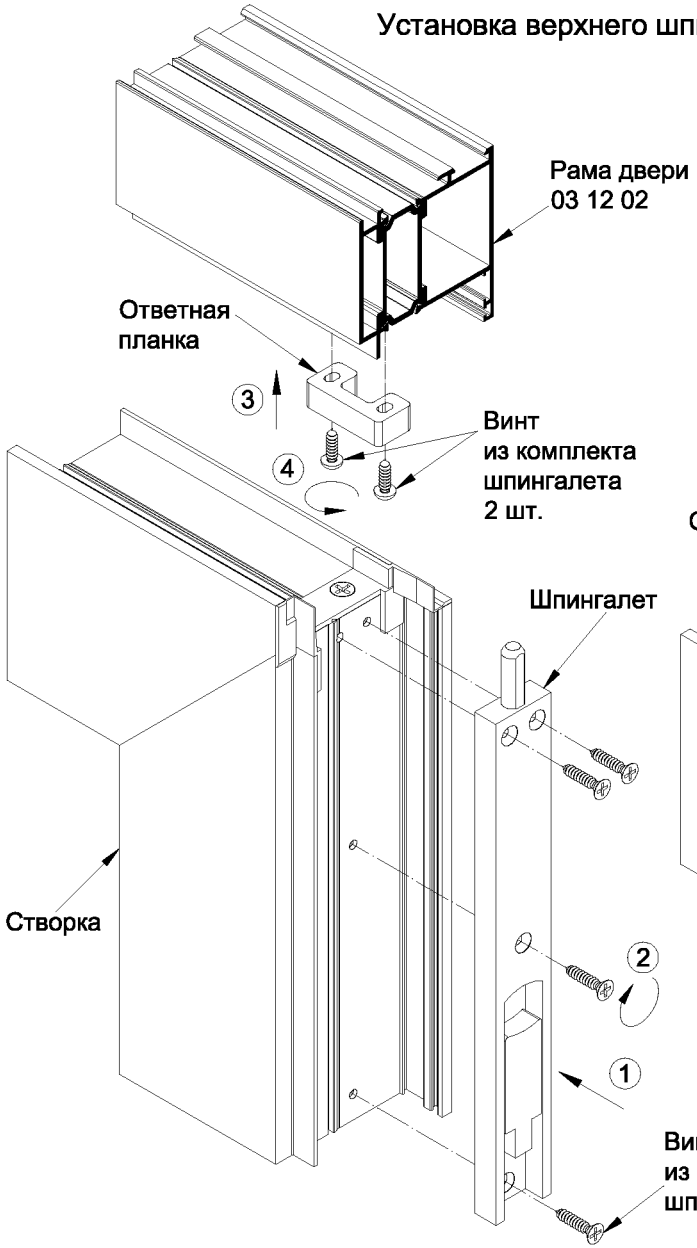

Установка нижнего шпингалета

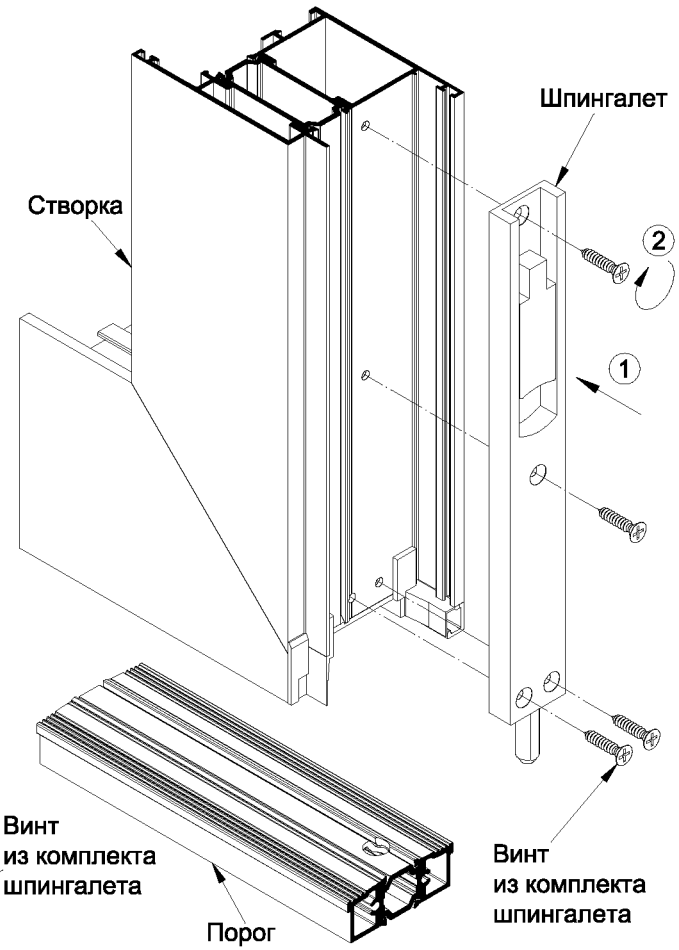

Вариант установки нижнего шпингалета с противопыльной втулкой

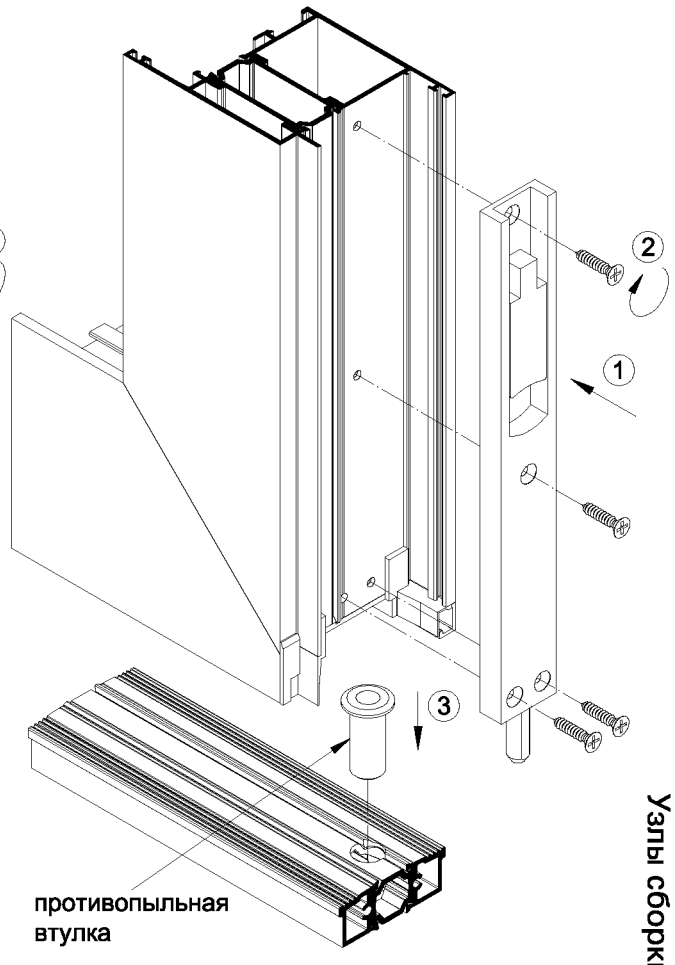

1.Установку фурнитуры см. рекомендации производителей.

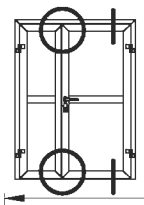

Дверь двухстворчатая распашная с открыванием наружу

Для левой двери обработки зеркальные

Установка шпингалета

03 90 32 - кондуктор для обработки отверстия Ø9 мм в пороге двухстворчатой двери 03 05 07 под шпингалет

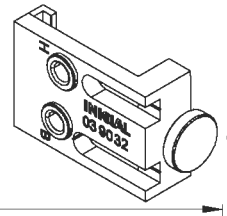

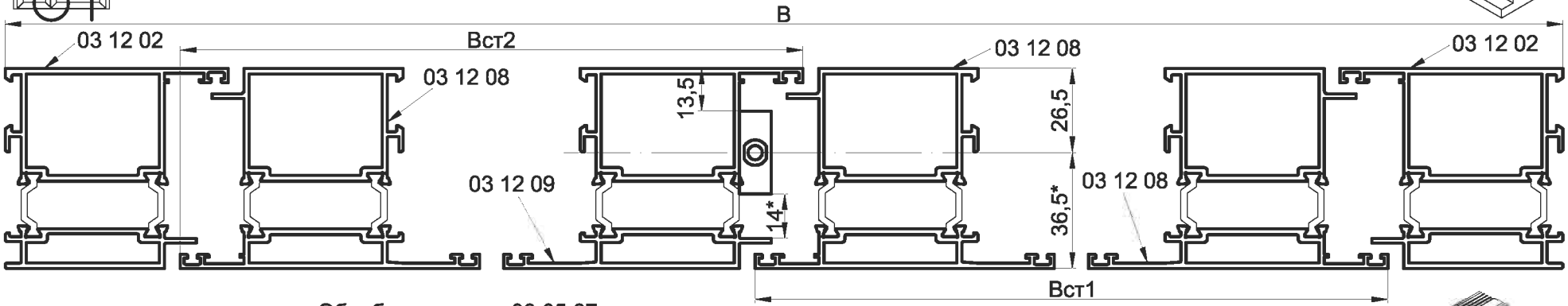

Обработка порога 03 05 07 под шпингалет

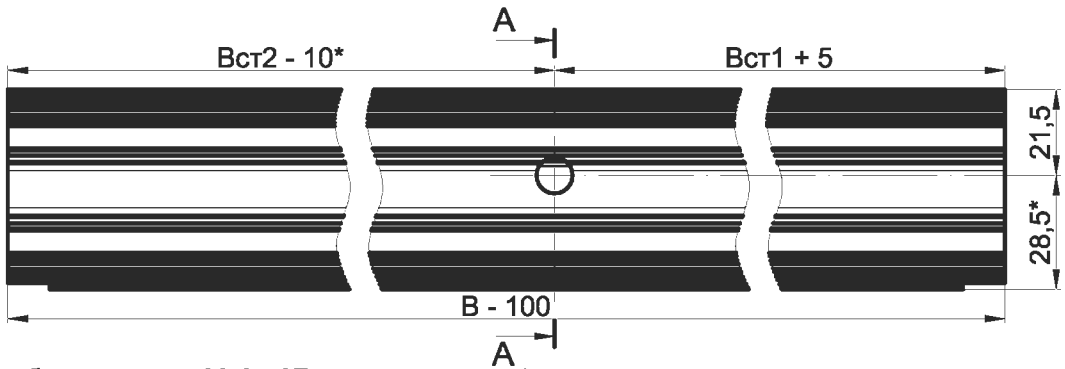

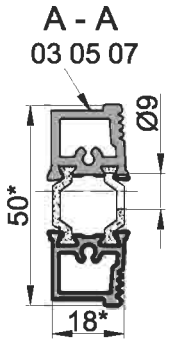

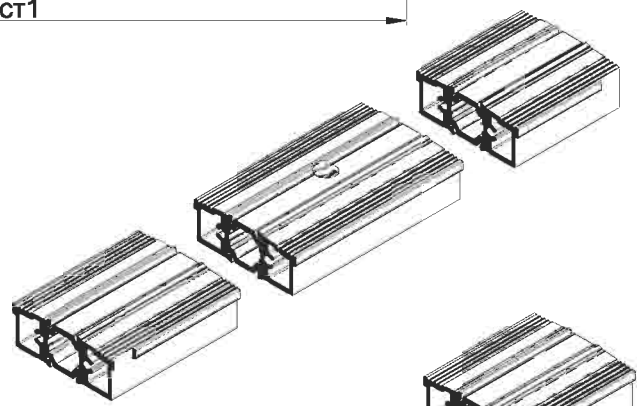

Обработка порога 03 05 07 под шпингалет (вариант установки с держателями порога 03 62 13 и 03 62 14)

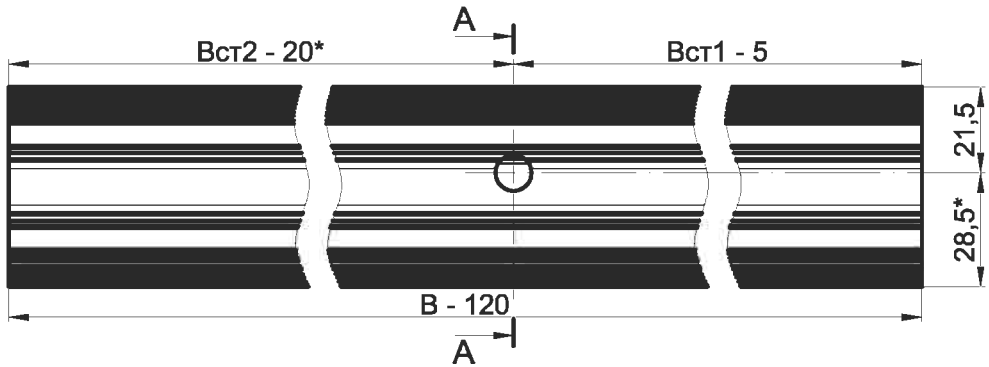

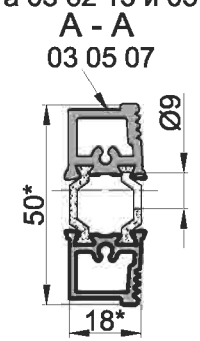

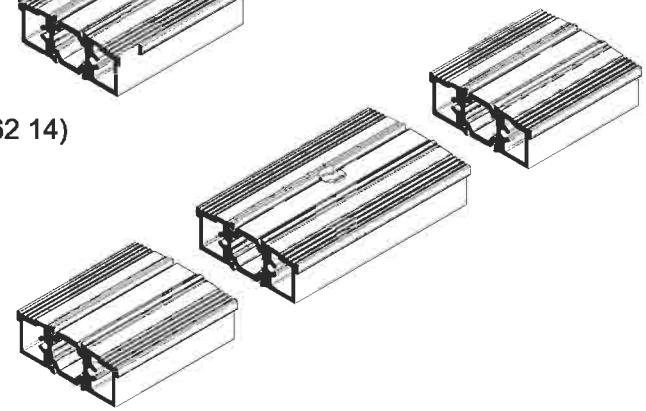

1.*Размеры для справок.
2. Неуказанные предельные отклонения размеров H14, h14, ±IT14/2.

INICIAL®

INICIAL®

Серия IW 63

Узлы сборки

Дверь с открыванием наружу
Обработка профиля под установку замков

Замок	Г, мм	Д**, мм	Е, мм	Ж, мм	И*, мм	К, мм	Л, мм	М*, мм	Н*, мм
KALE 153 дорн 25 мм	36	85	34,5	176	915,5	—	—	—	70,5
KALE 253 дорн 25 мм	36	85	34,5	176	915,5	65	965	15	70,5
KALE 255 дорн 25 мм	36	—	34,5	176	915,5	65	965	15	70,5
ELEMENTIS серия 153 дорн 25 мм	36	85	34,5	176	915,5	—	—	—	70,5
ELEMENTIS серия 253 дорн 25 мм	36	85	34,5	176	915,5	65	965	15	70,5
ELEMENTIS серия 155 дорн 25 мм	36	—	34,5	176	915,5	—	—	—	70,5
KFV серия 28 дорн 24 мм	35	92	34	193	916	—	—	—	61,5
KFV серия 49 дорн 30 мм	41	92	34	193	916	41	956	6	61,5
KFV серия 51 дорн 25 мм	36	—	34	193	916	41	956	6	61,5
TITAN модель 831 дорн 25 мм	36	92	29	190	921	—	—	—	60
TITAN модель 830 дорн 25 мм	36	—	29	190	921	—	—	—	60
ROTO с фалевой защелкой дорн 25 мм	36,5	92	30	184	920	—	—	—	62
ROTO с роликовой защелкой дорн 25 мм	36,5	—	30	184	920	—	—	—	62
ICSA 102 дорн 25 мм	36	85	35,5	177	914,5	—	—	—	70,5
ICSA 102 дорн 30 мм	41	85	35,5	177	914,5	—	—	—	70,5
ICSA 106 дорн 25 мм	36	—	35,5	177	914,5	65	965	15	70,5
ICSA 106 дорн 30 мм	41	—	35,5	177	914,5	65	965	15	70,5

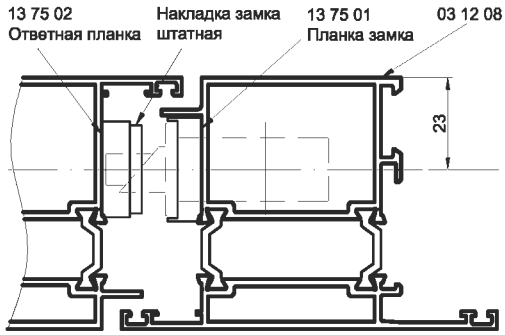

Примечание: Типоразмер цилиндрового механизма определяется в зависимости от толщины декоративной накладки.

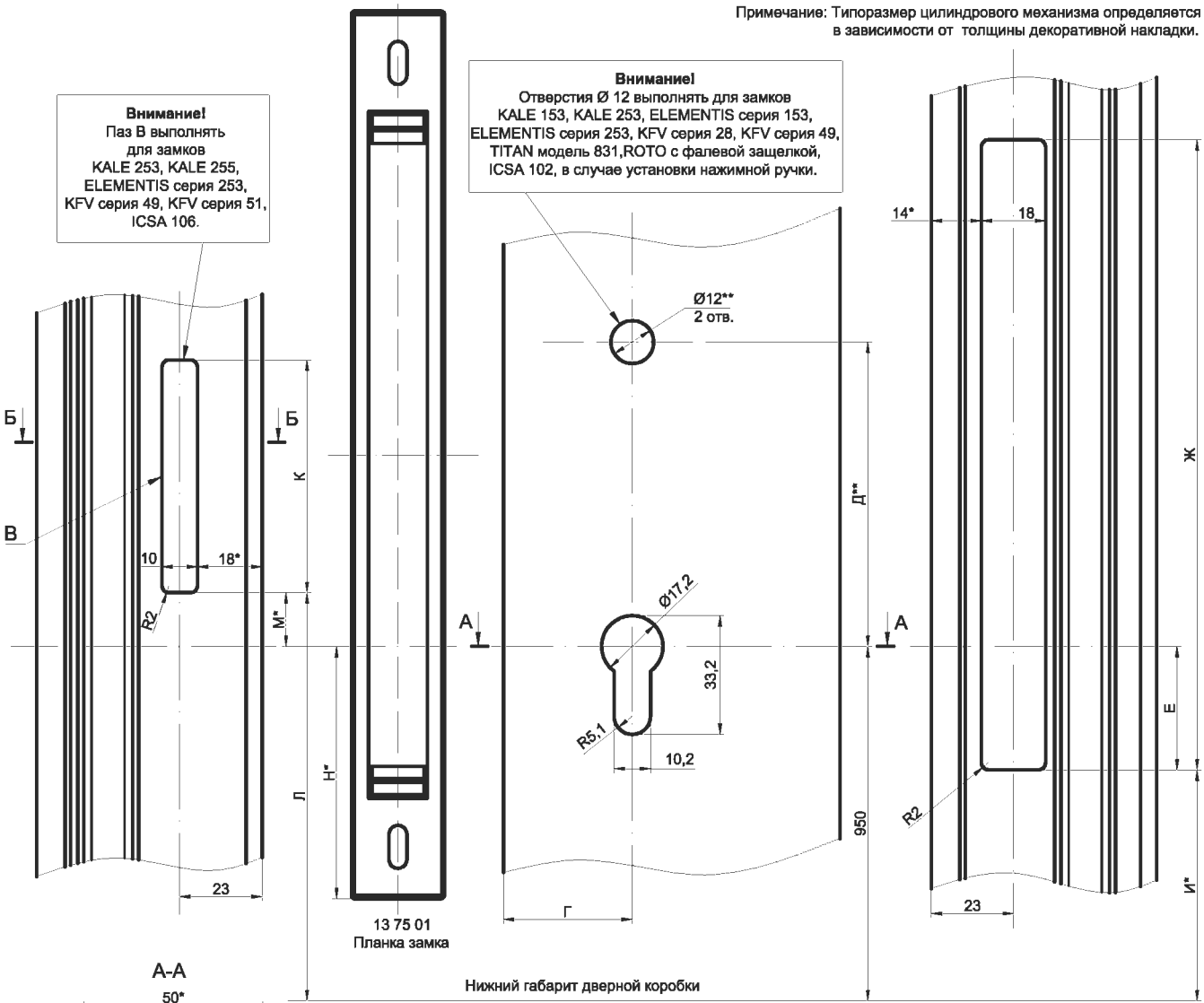

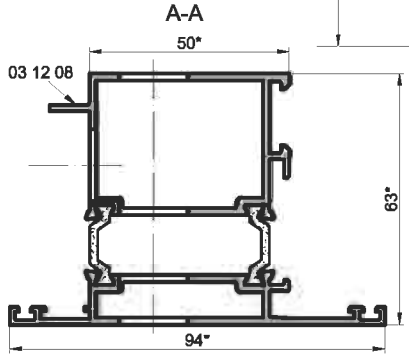

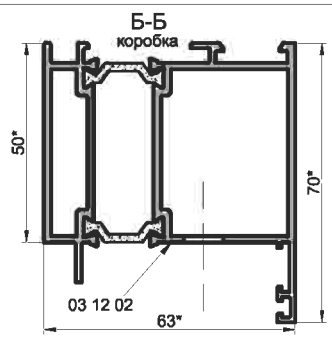

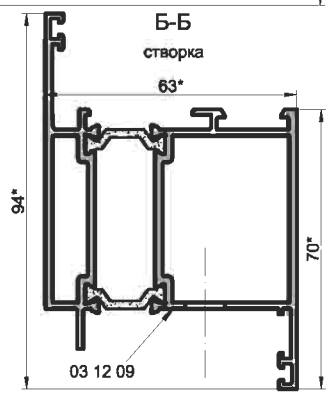

1.*Размеры для справок.
2.** Отверстия Ø 12 выполнять для замков KALE 153, KALE 253, ELEMENTIS серия 153, ELEMENTIS серия 253, KFV серия 28, KFV серия 49, TITAN модель 831, ROTO с фалевой защелкой, ICSA 102, в случае установки нажимной ручки.
3. Паз В выполнять для замков KALE 253, KALE 255, ELEMENTIS серия 253, KFV серия 49, KFV серия 51, ICSA 106 .
4. Неуказанные предельные отклонения размеров H14, h14, ±IT14/2.

Установка замка
дверь с открыванием наружу

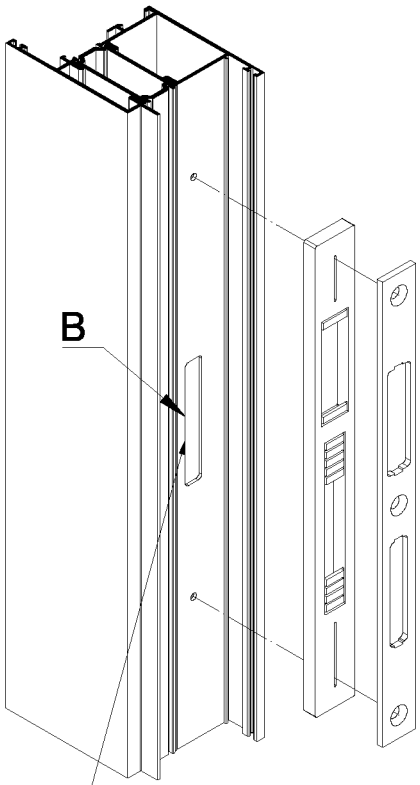

Внимание!
Паз B выполнять
для замков
KALE 253, KALE 255,
ELEMENTIS серия 253,
KFV серия 49, KFV серия 51,
ICSA 106.

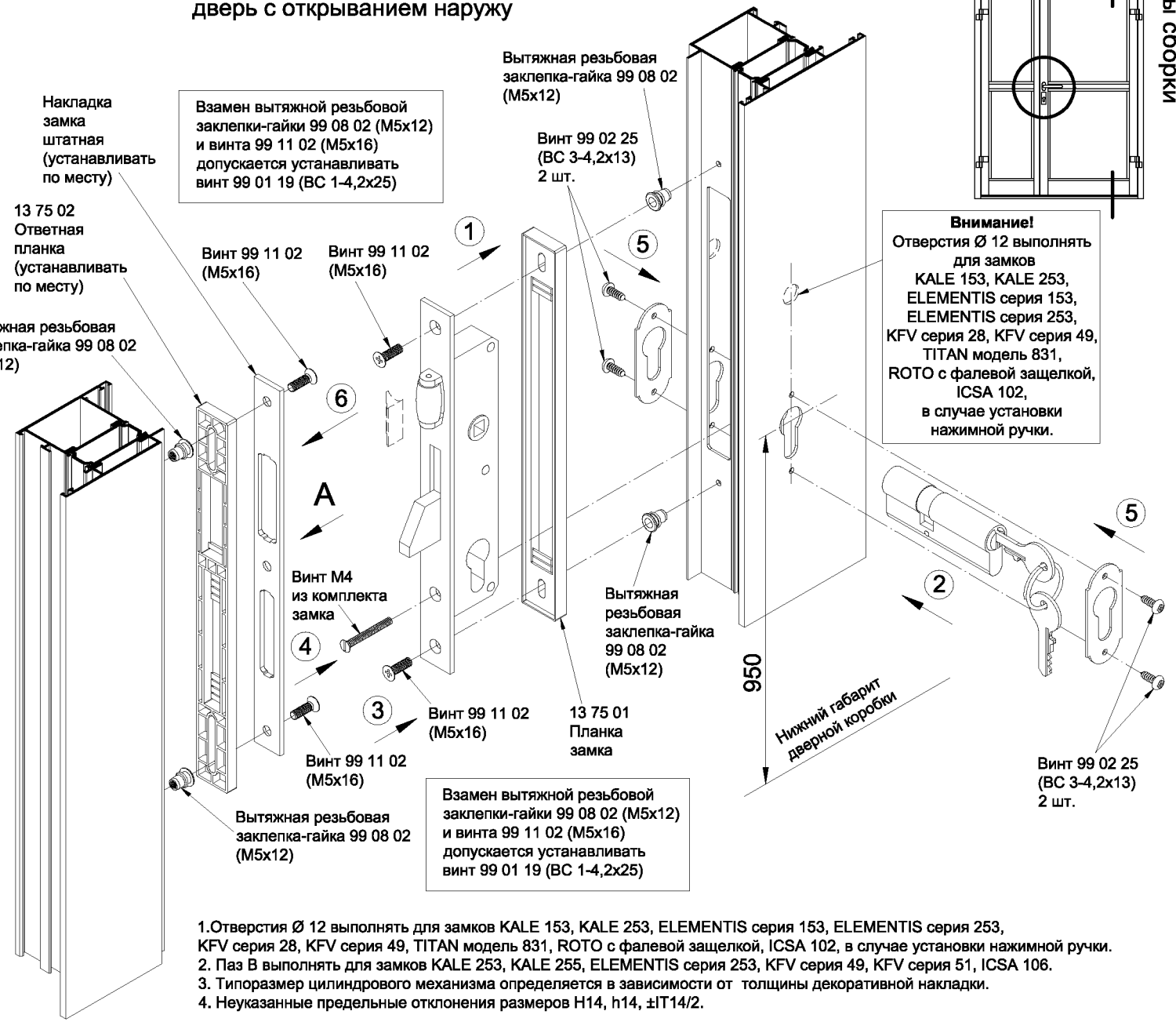

1.Отверстия Ø 12 выполнять для замков KALE 153, KALE 253, ELEMENTIS серия 153, ELEMENTIS серия 253, KFV серия 28, KFV серия 49, TITAN модель 831, ROTO с фалевой защелкой, ICSA 102, в случае установки нажимной ручки.
2. Паз B выполнять для замков KALE 253, KALE 255, ELEMENTIS серия 253, KFV серия 49, KFV серия 51, ICSA 106.
3. Типоразмер цилиндрового механизма определяется в зависимости от толщины декоративной накладки.
4. Неуказанные предельные отклонения размеров H14, h14, ±IT14/2.

INICIAL®

Двухсторонний цилиндровый механизм
для замков

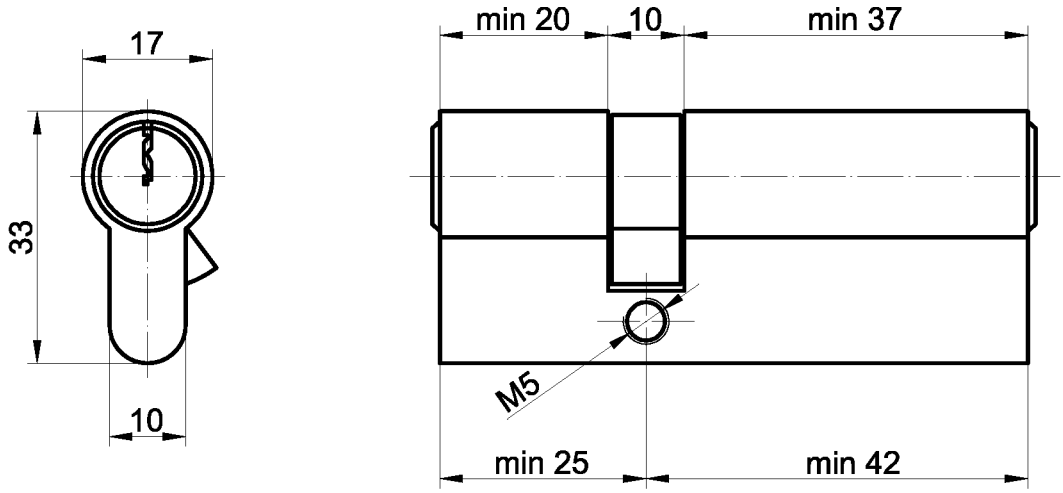

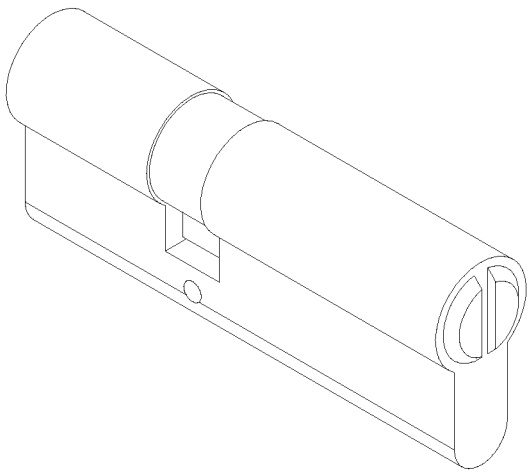

1. Типоразмер цилиндрового механизма определяется
   в зависимости от толщины декоративной накладки .
2. Неуказанные предельные отклонения размеров H14, h14, ±IT14/2.

Серия IW 63

Узлы сборки

INICIAL®

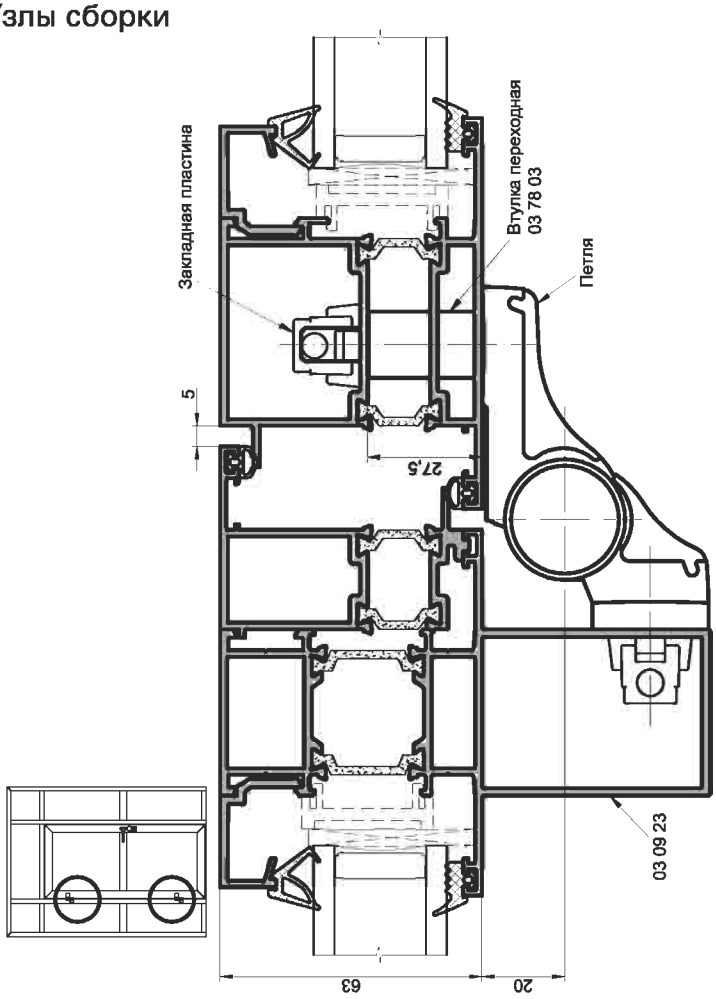

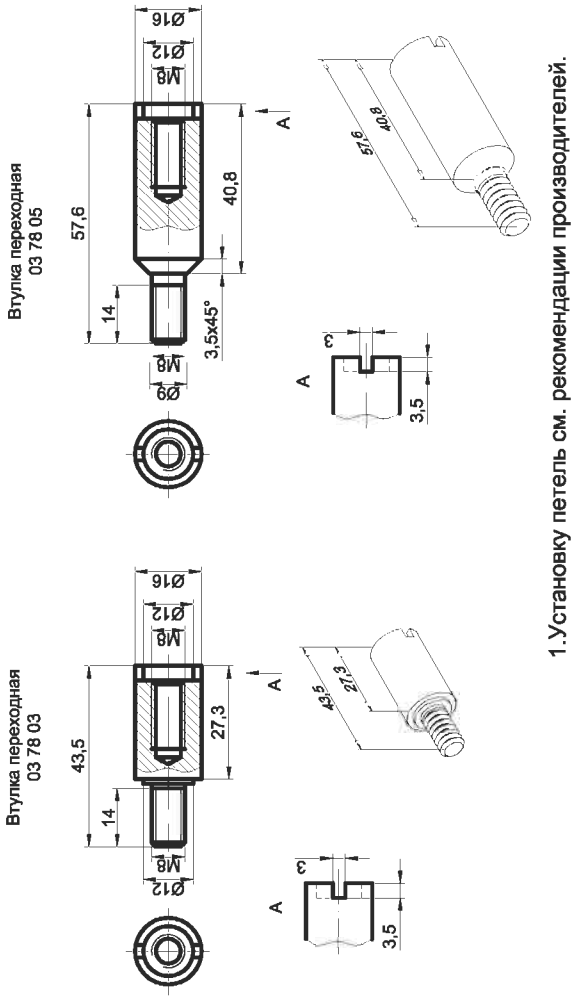

1.Установку петель см. рекомендации производителей.

Дверь с открыванием наружу
Установка петель
Вариант с переходной втулкой

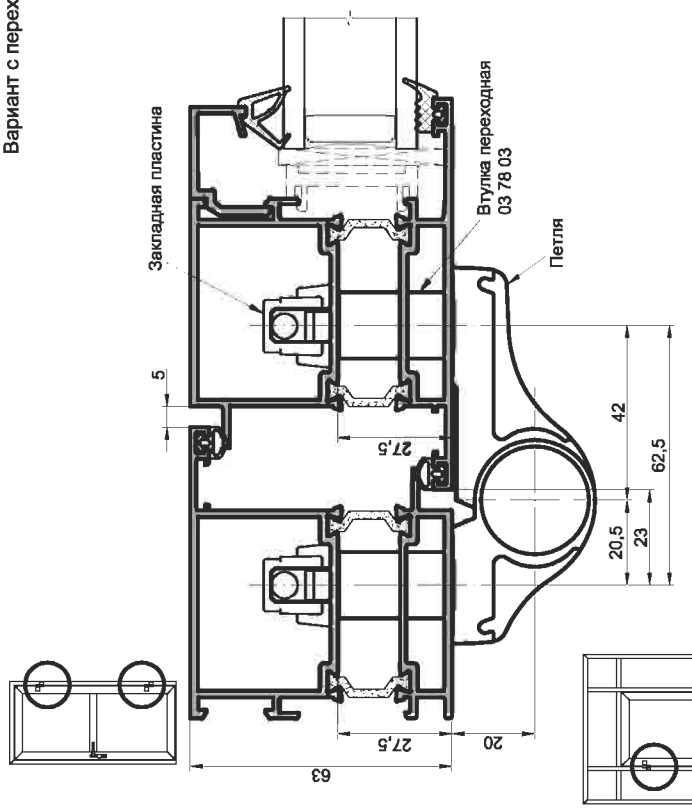

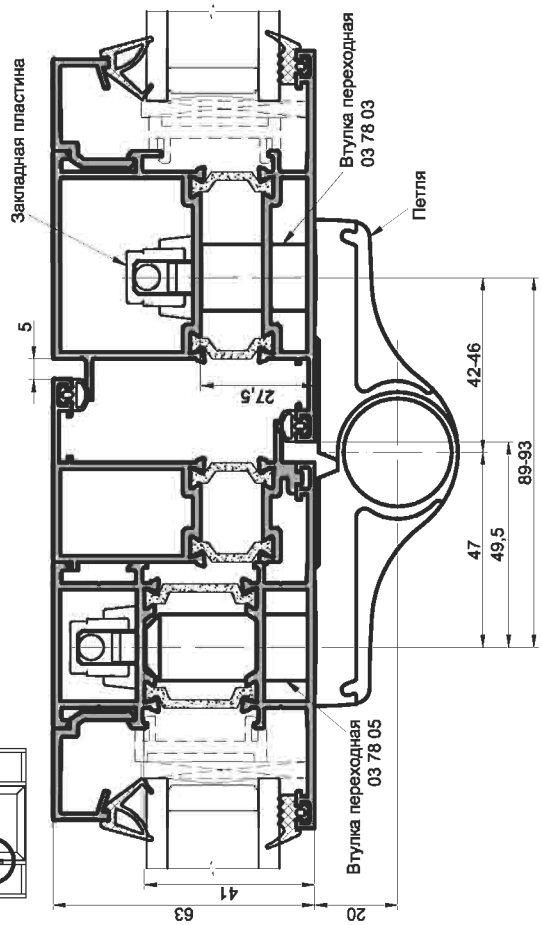

Дверь с открыванием наружу
Установка петель
Вариант с переходной регулируемой втулкой

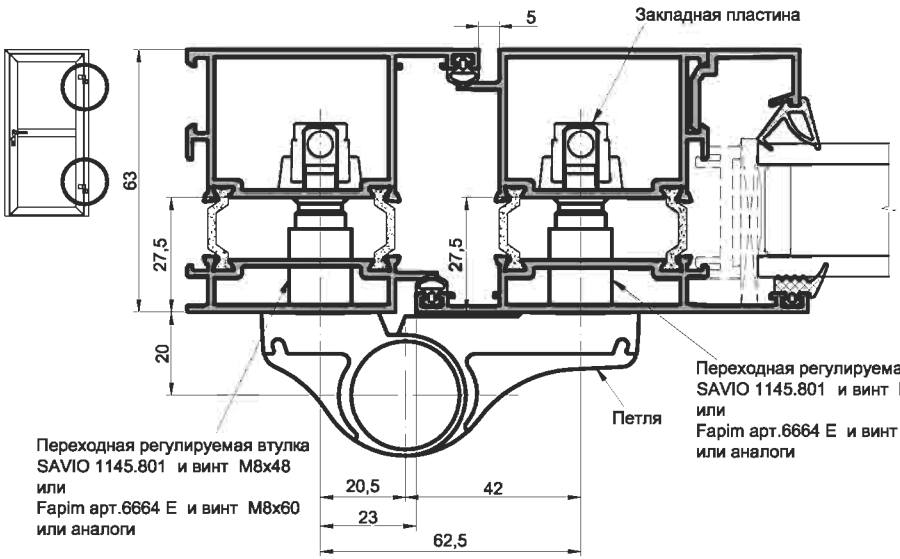

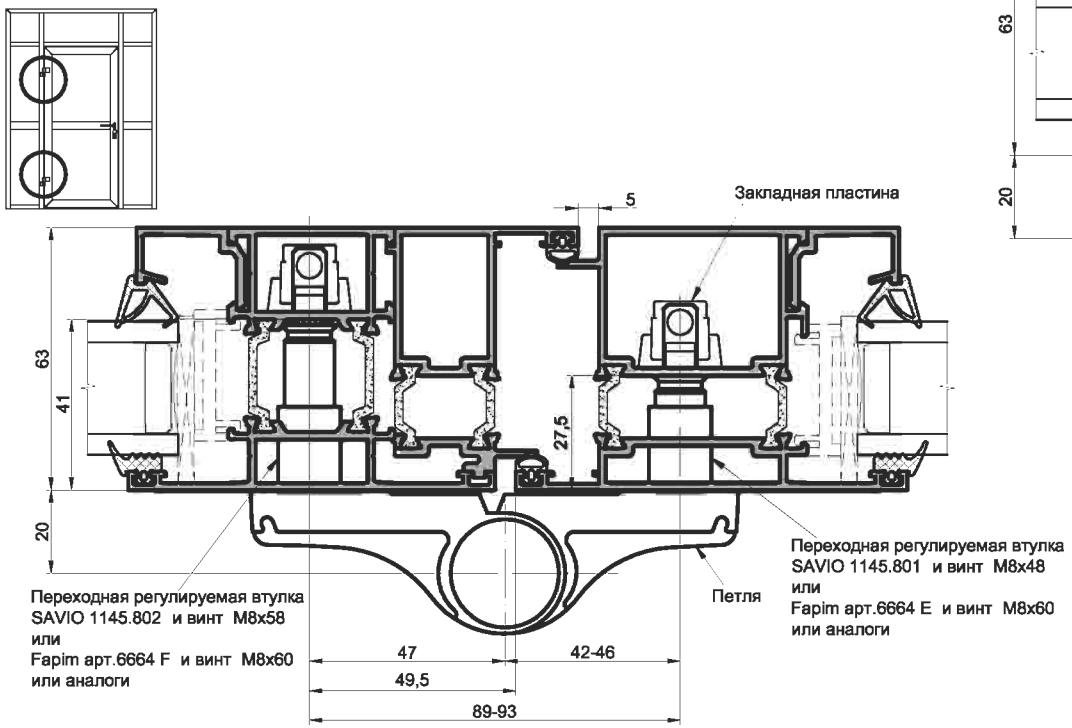

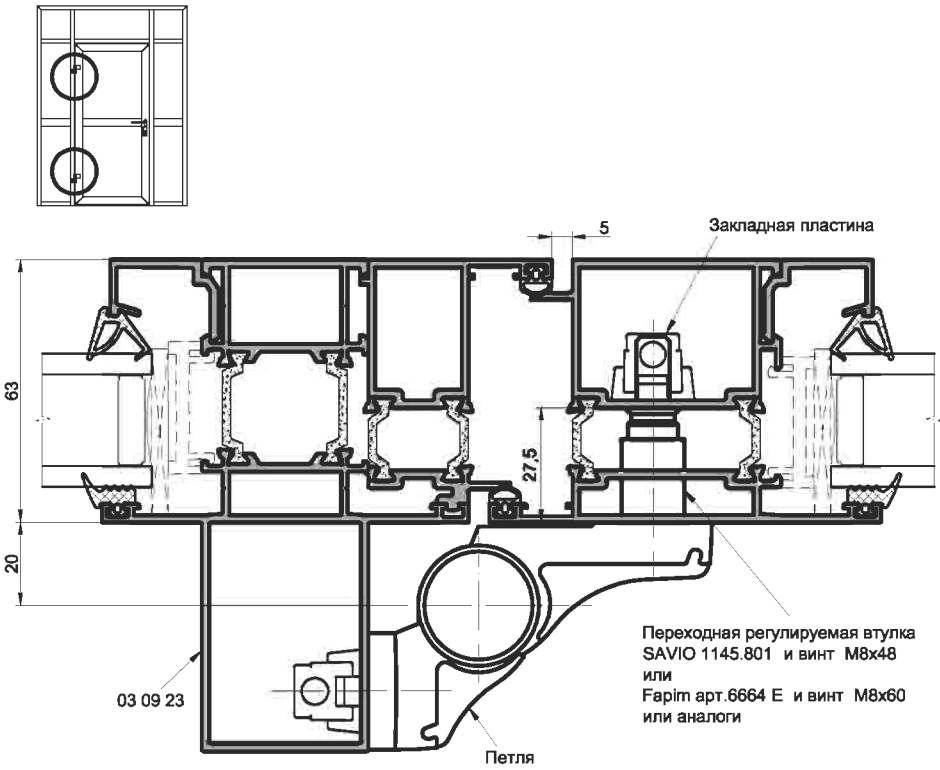

1.Установку петель см. рекомендации производителей.

Серия IW 63

Узлы сборки

INICIAL®

Дверь с открыванием наружу
Установка петель
Вариант с анкерным самонарезающим винтом ВС 8х60

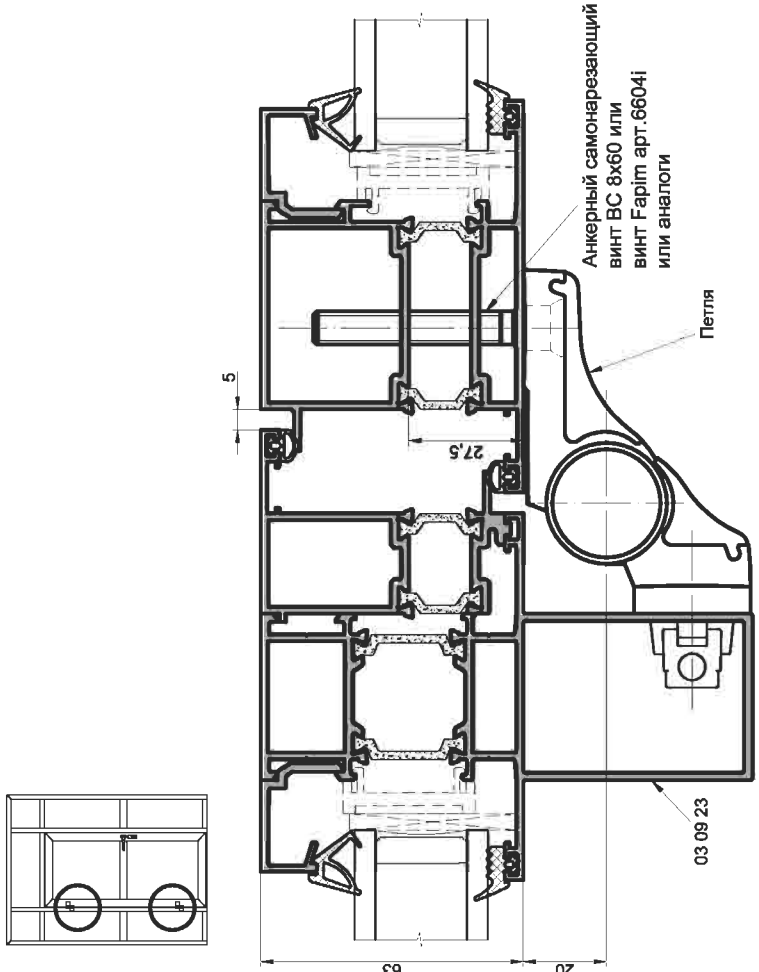

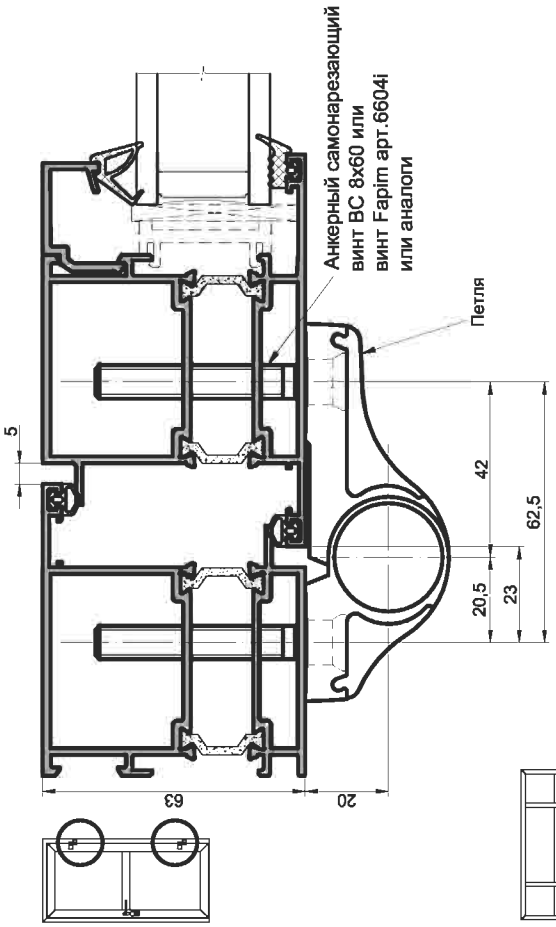

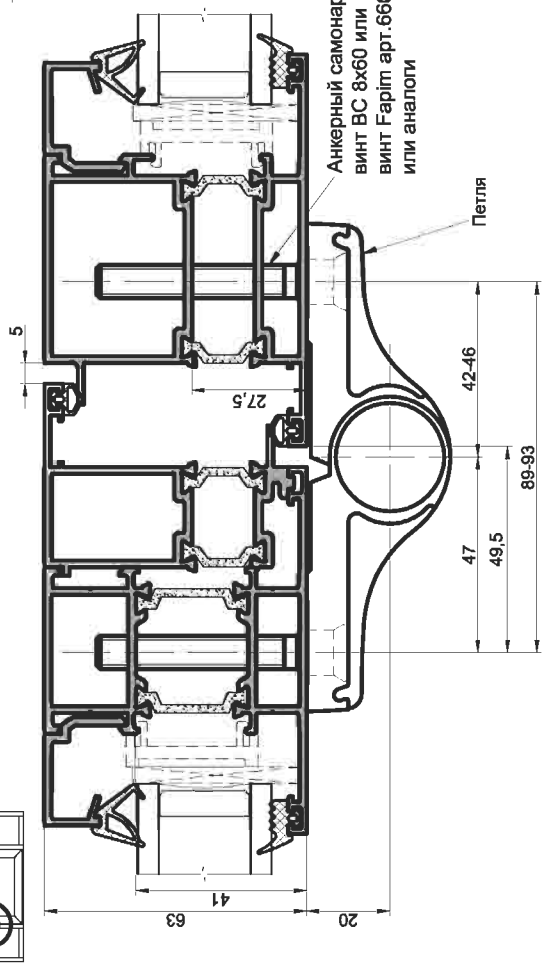

1.Установку петель см. рекомендации производителей.

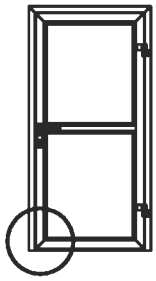

У11

Узел крепления порога

Дверь с открыванием внутрь

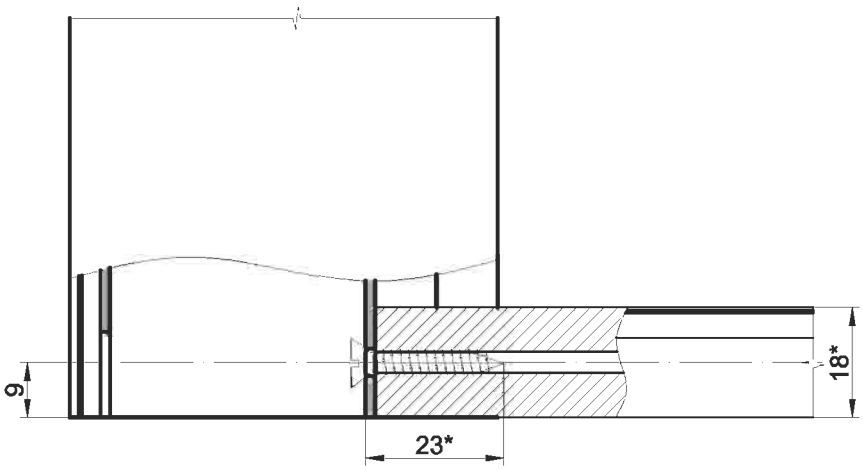

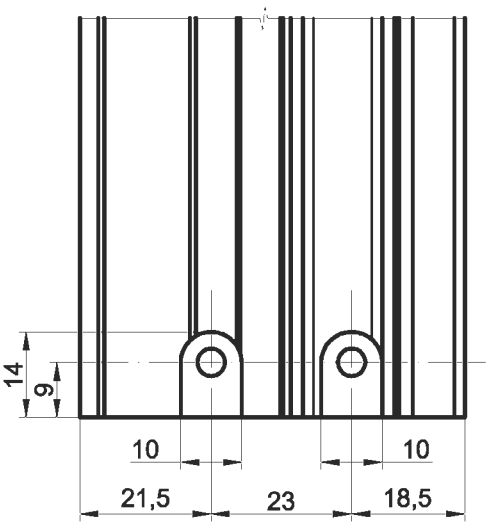

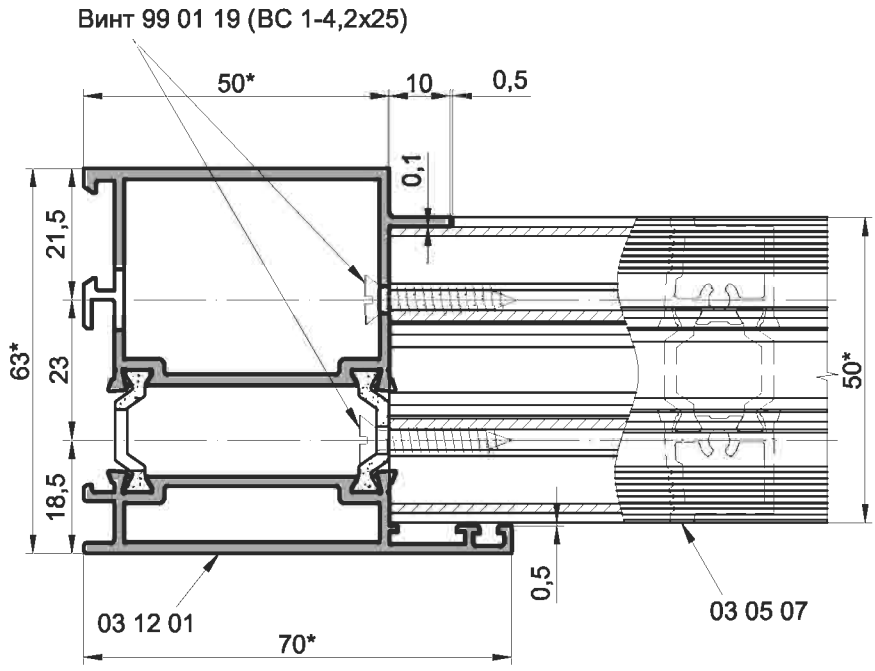

Вариант

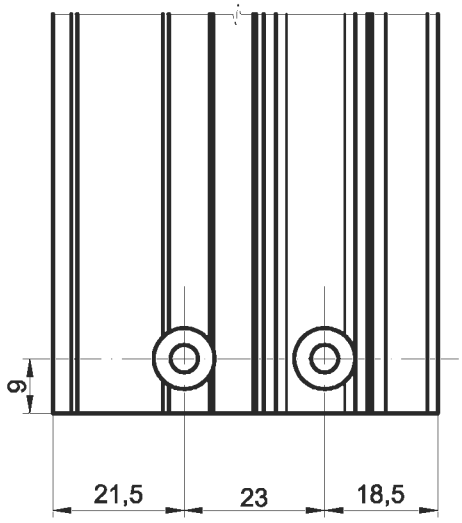

1.*Размеры для справок.

2. Уплотнение и остекление условно не показаны .

Узлы сборки

У11

Узел крепления порога
порядок сборки

Дверь с открыванием внутрь

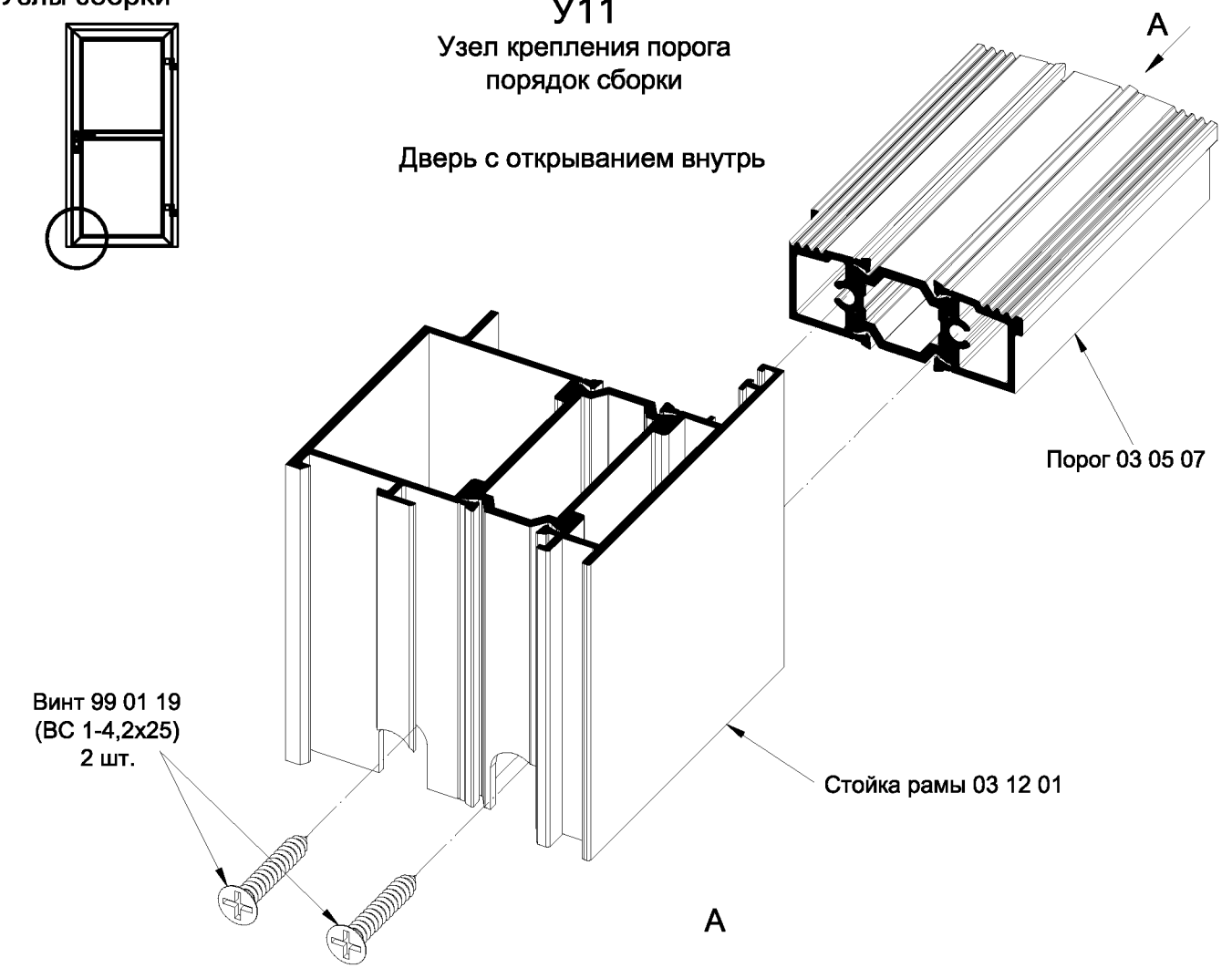

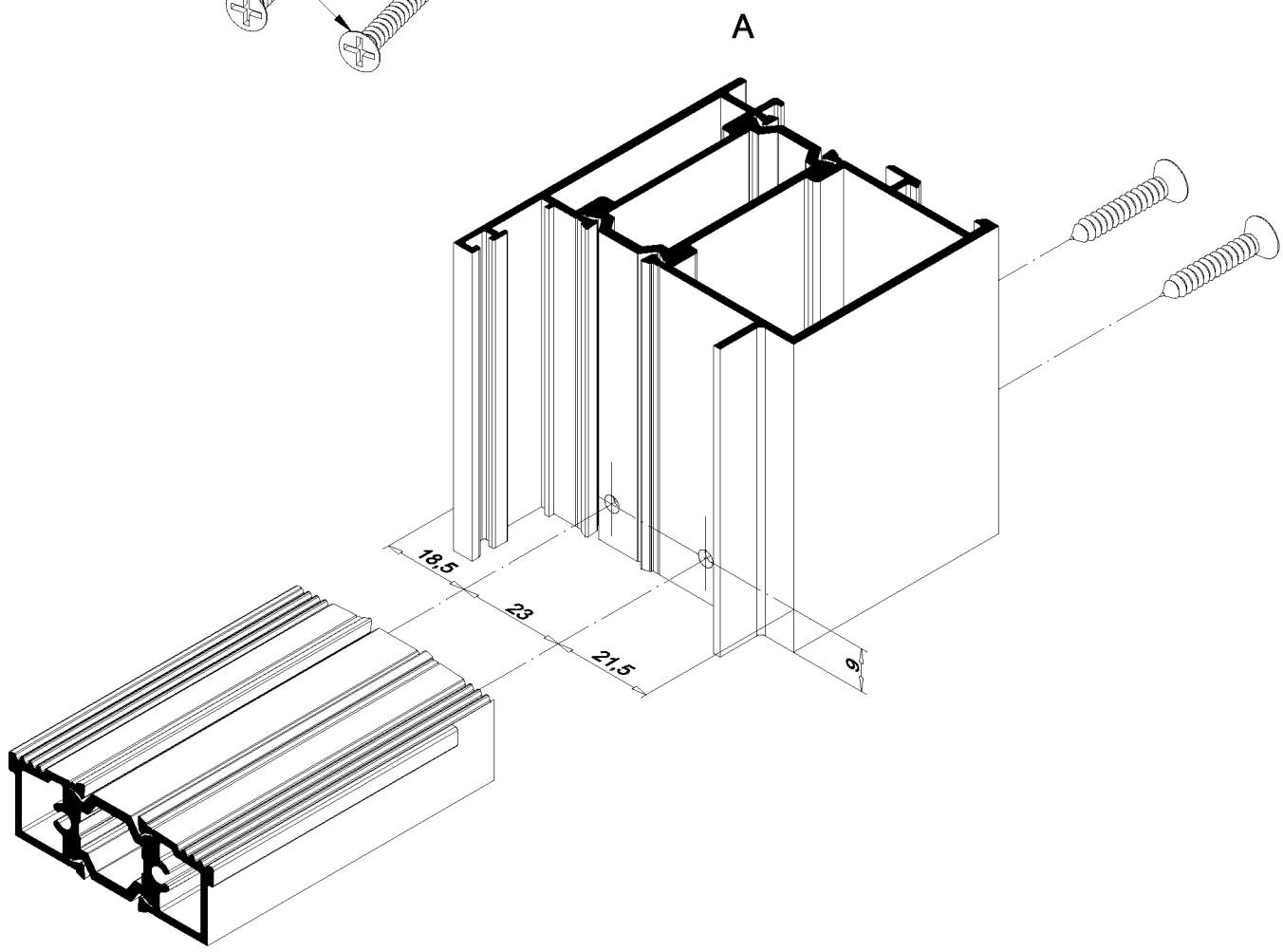

Узлы сборки

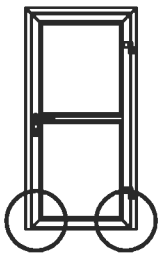

Дверь с открыванием внутрь

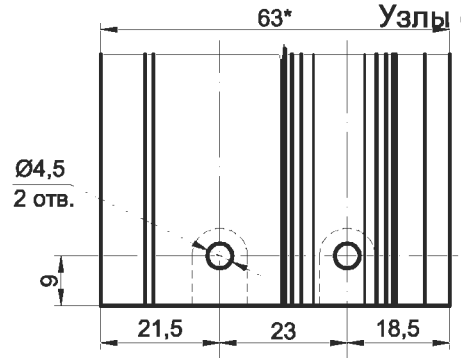

Кондуктор № 03 90 30
Сверление отверстий Ø4,5 мм
в профилях под крепление порога двери

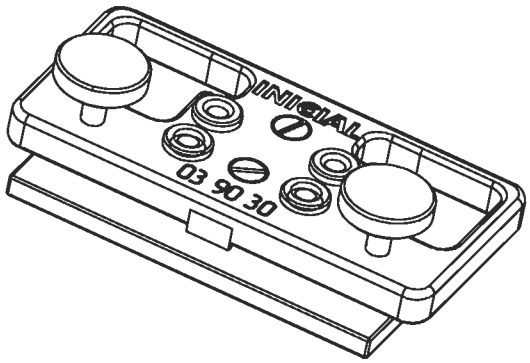

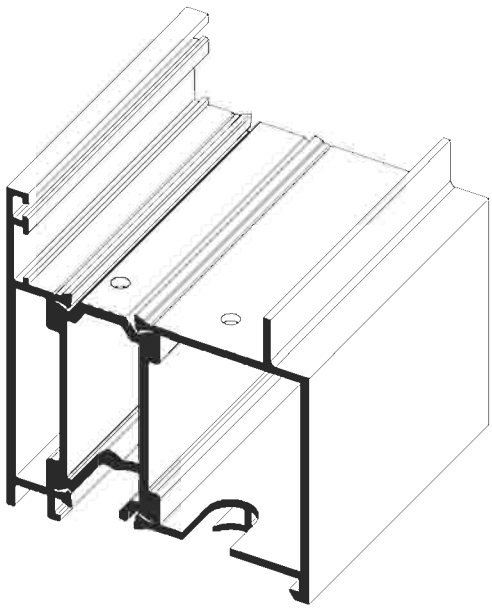

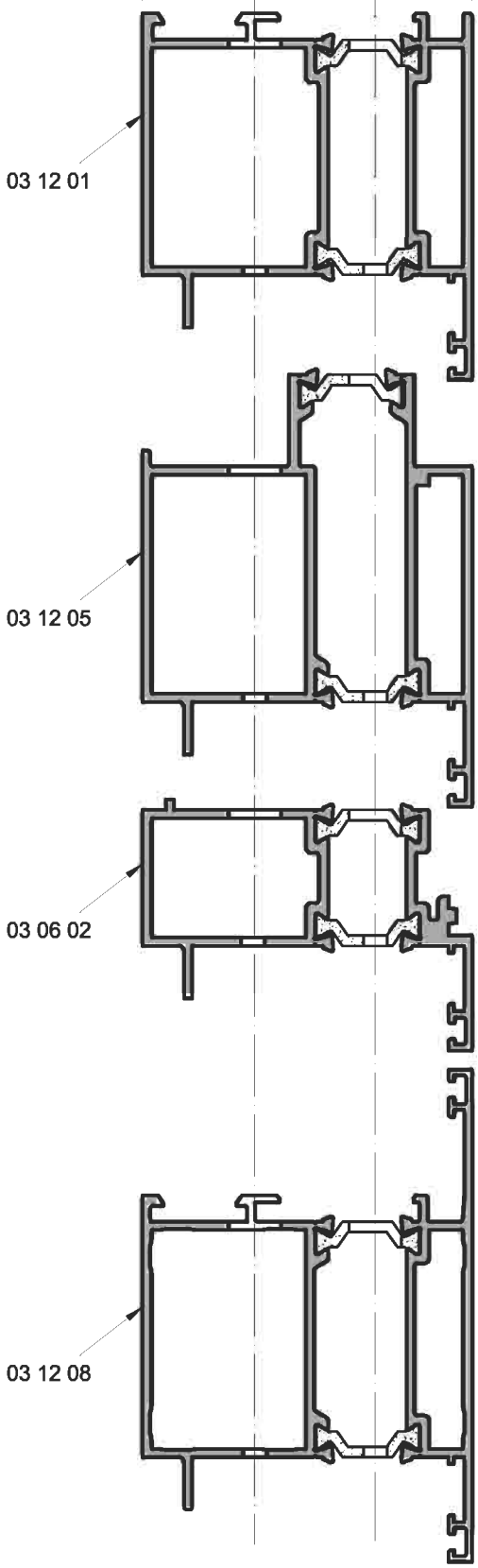

Серия IW 63

Узлы сборки

INICIAL®

Дверь с открыванием внутрь

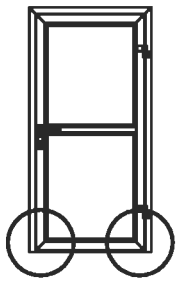

Обработка стойки 03 12 01

Обработка противоположной стойки - зеркальное отражение

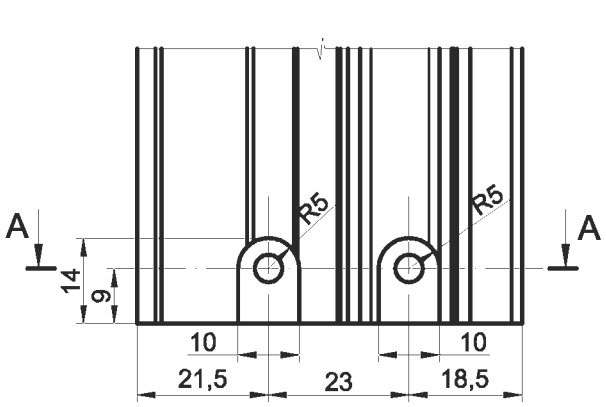

Вариант

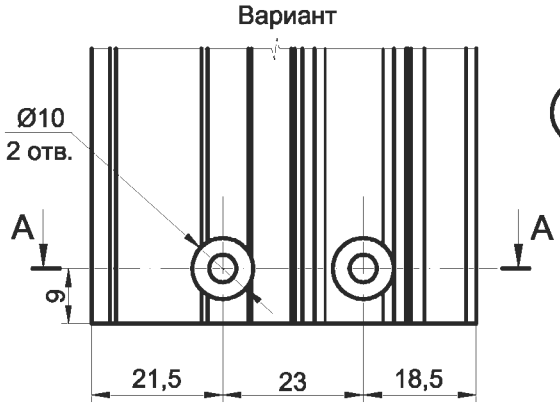

A-A

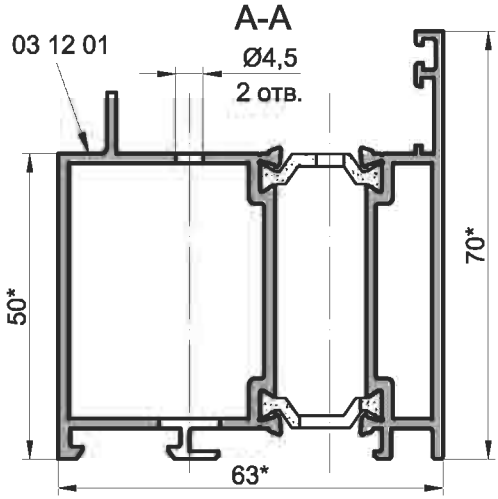

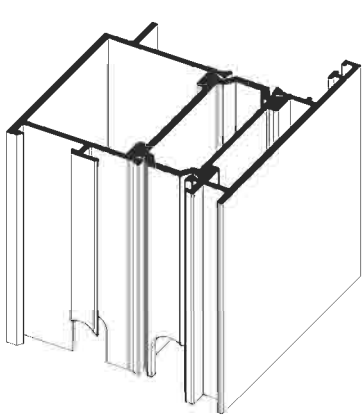

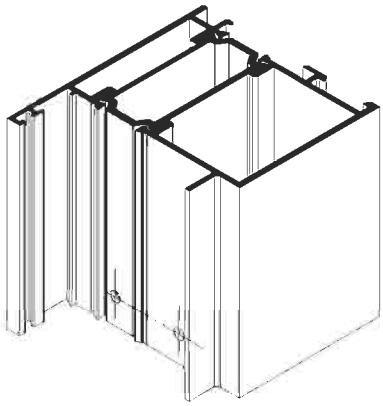

Обработка порога 03 05 07

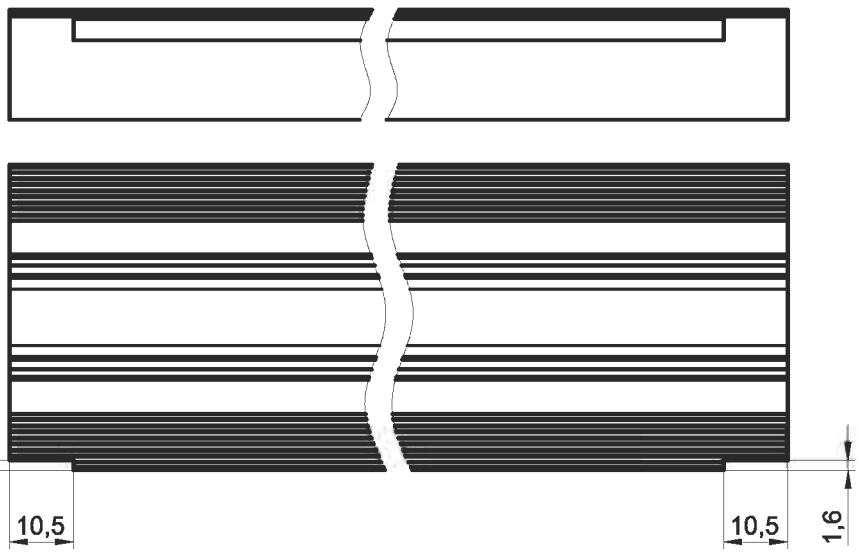

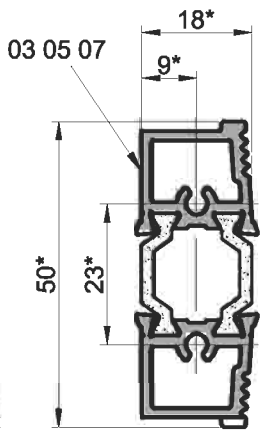

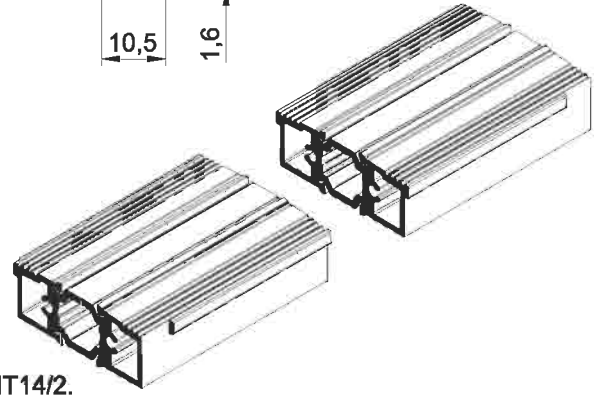

1.*Размеры для справок.

2. Неуказанные предельные отклонения размеров H14, h14, ±IT14/2.

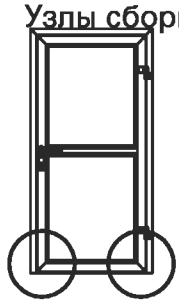

У12

Узел крепления порога

Дверь с открыванием внутрь

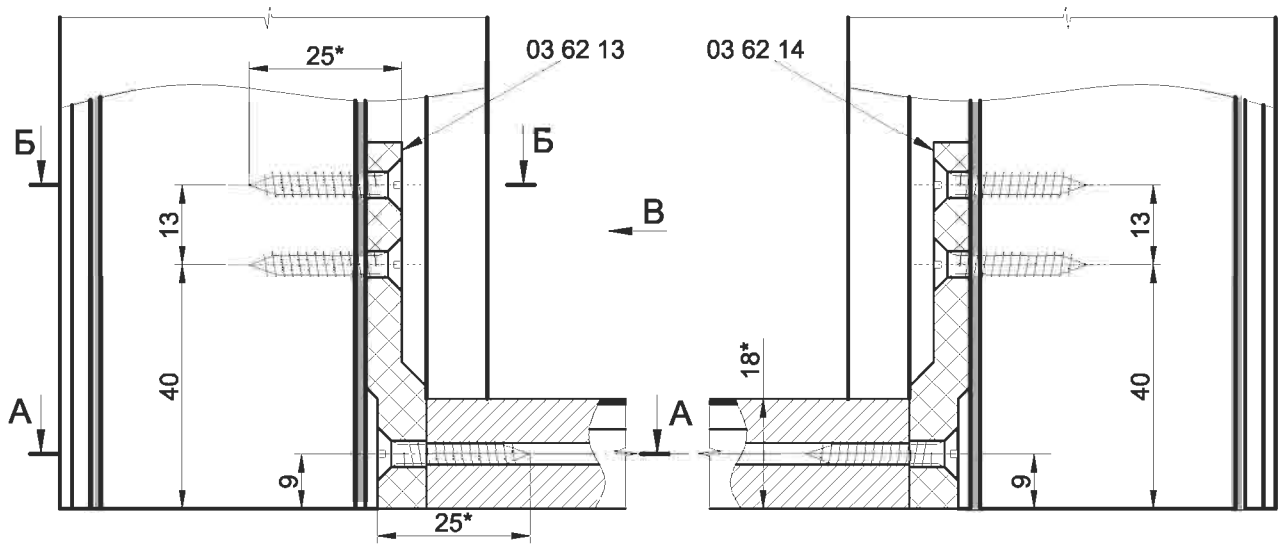

А-А

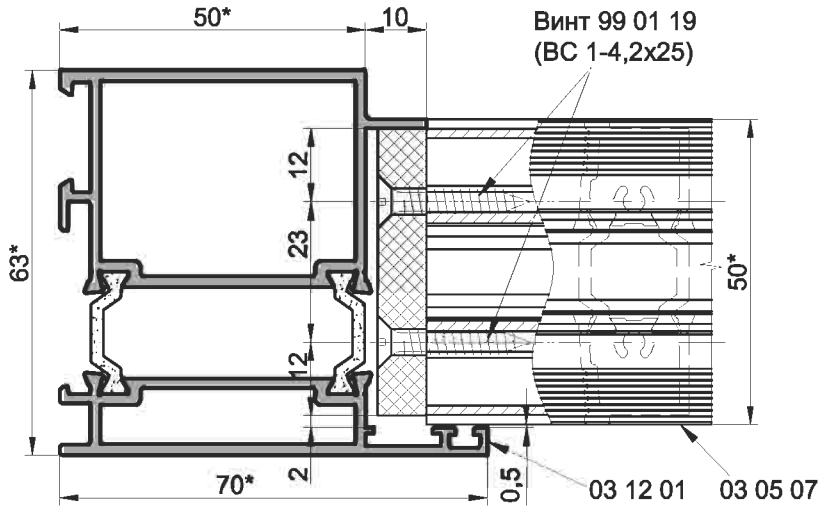

Б-Б

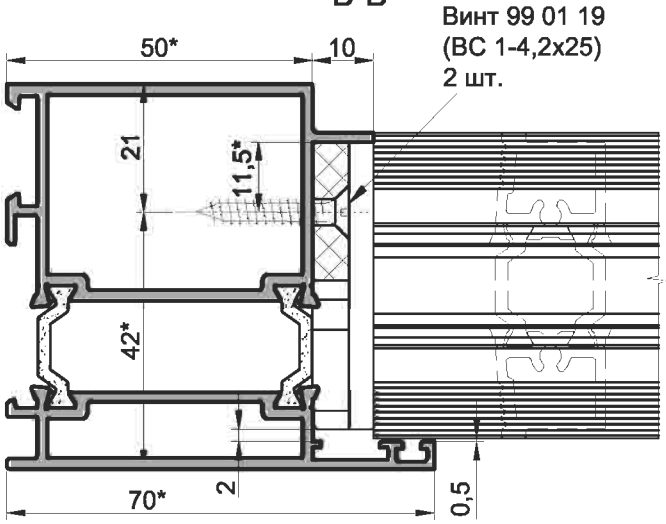

В

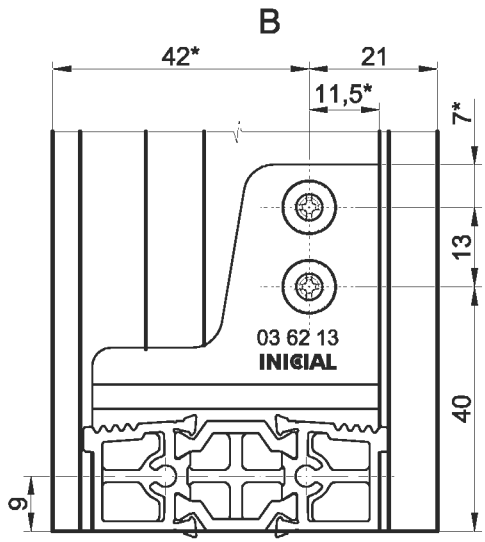

1.*Размеры для справок.
2. Уплотнение и остекление условно не показаны.

У12

Узел крепления порога

порядок сборки

Дверь с открыванием внутрь

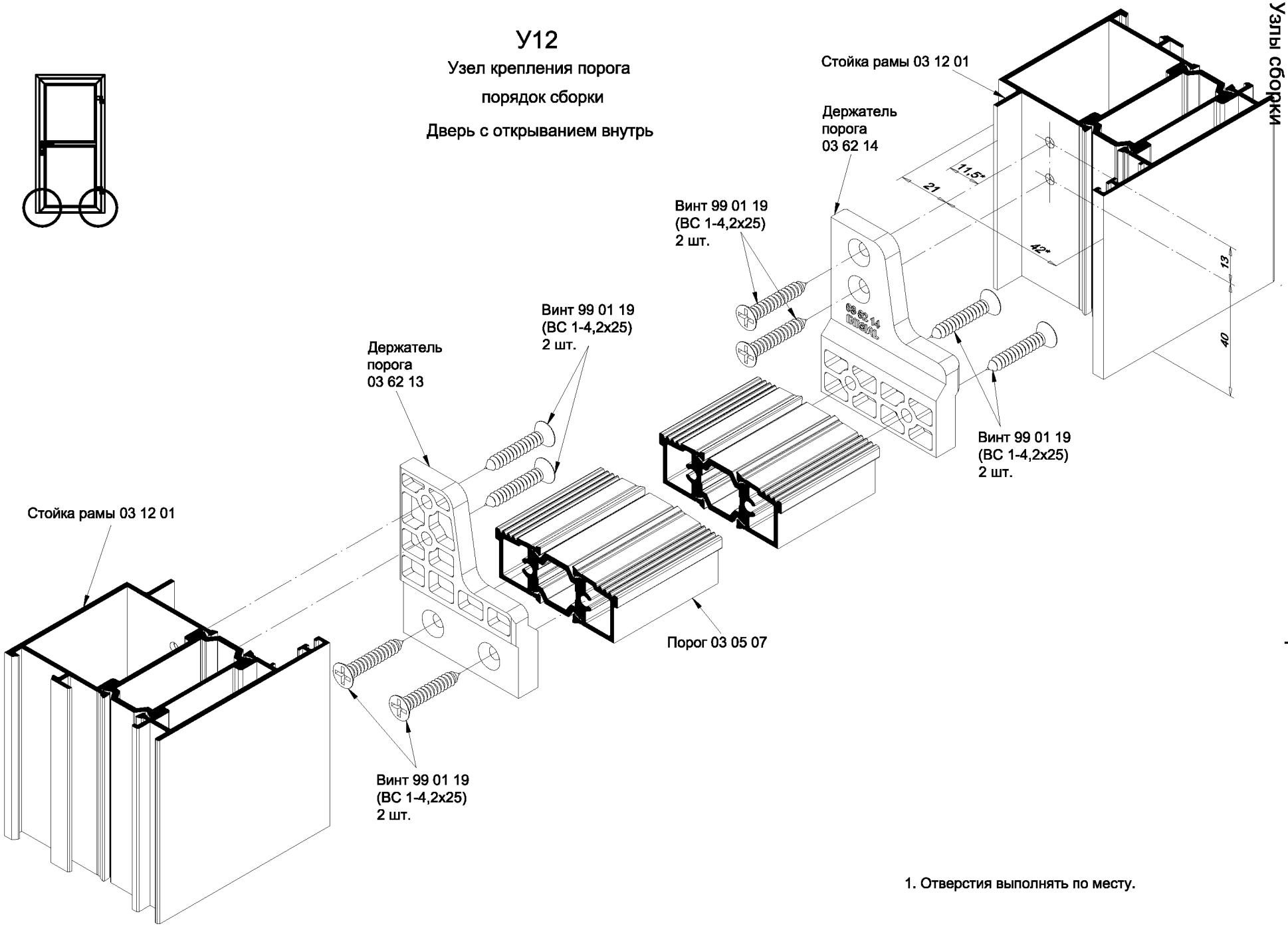

1. Отверстия выполнять по месту.

Установка заглушки двухстворчатой двери с открыванием внутрь (без установки щеточных уплотнителей)

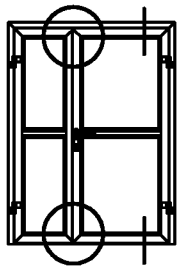

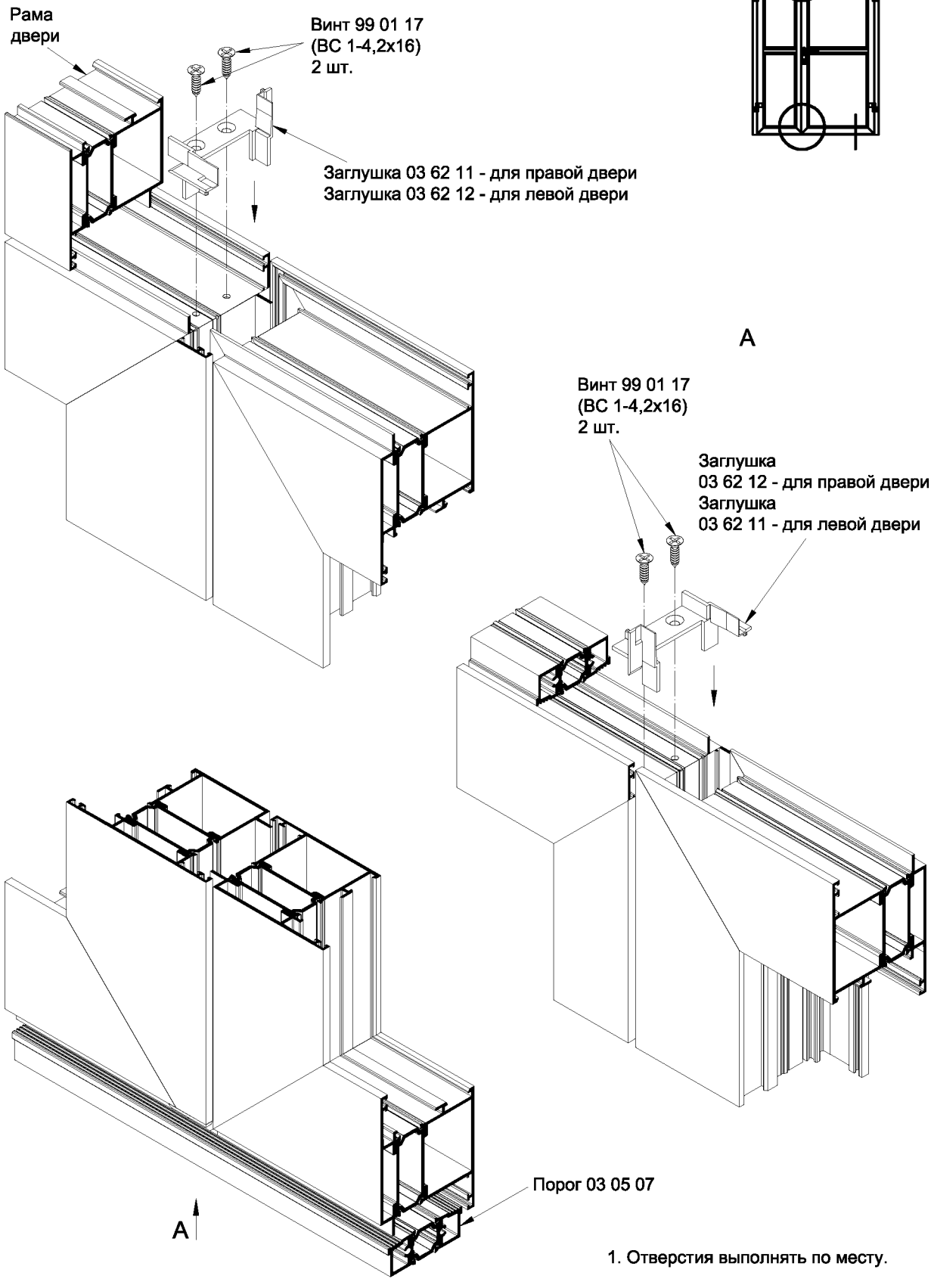

1. Отверстия выполнять по месту.

INICIAL®

Установка заглушки двухстворчатой двери с открыванием внутрь (с установкой щеточных уплотнителей)

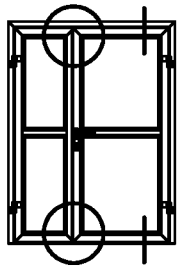

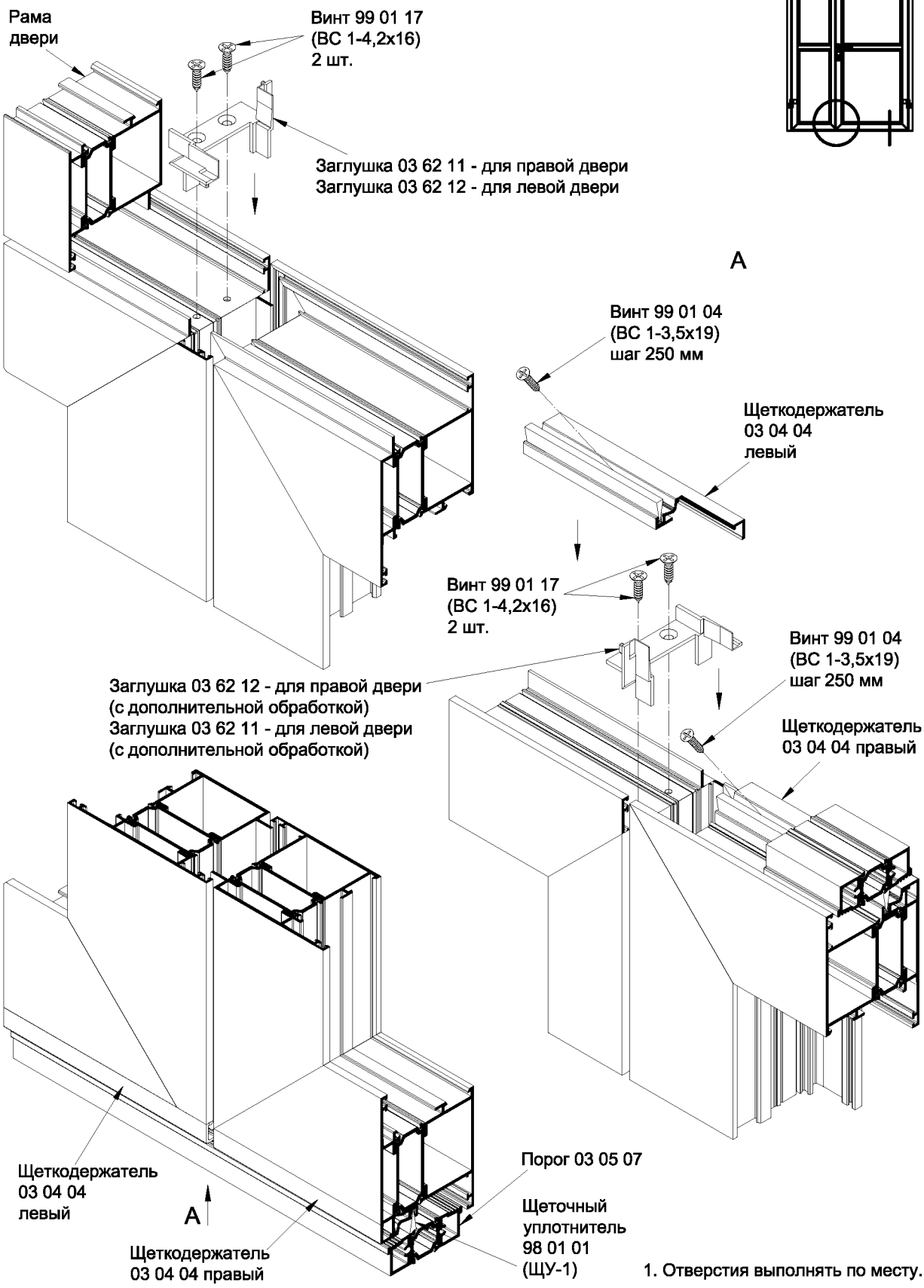

1. Отверстия выполнять по месту.

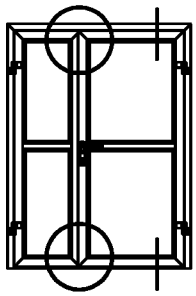

Установка заглушки двухстворчатой двери с открыванием внутрь (с установкой щеточных уплотнителей)

Обработка щеткодержателя 03 04 04 левого
Ответная створка
(Для левой двери обработка зеркальная)

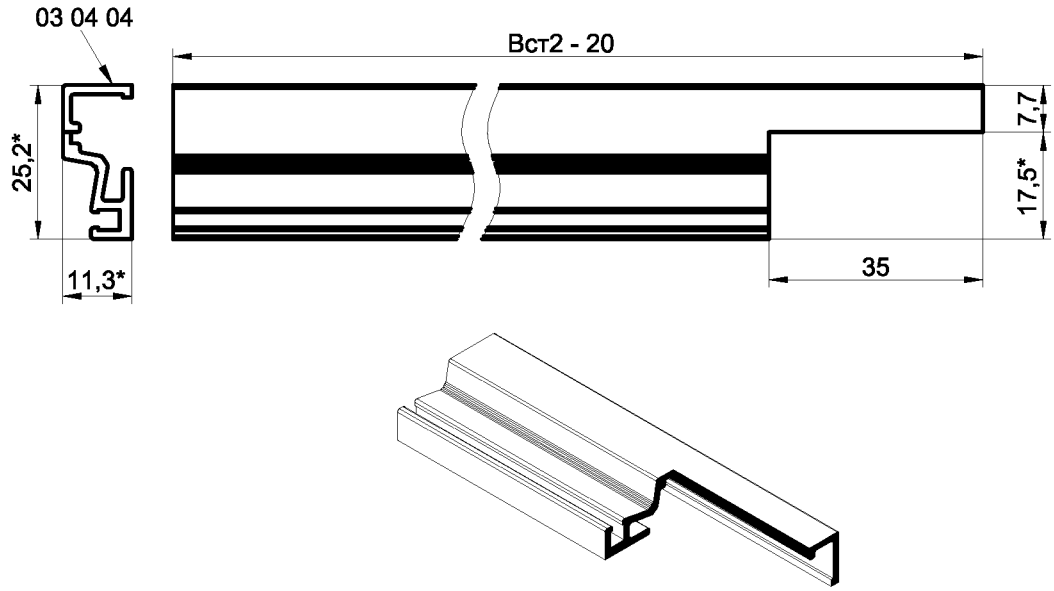

Обработка щеткодержателя 03 04 04 правого
Главная створка
(Для левой двери обработка зеркальная)

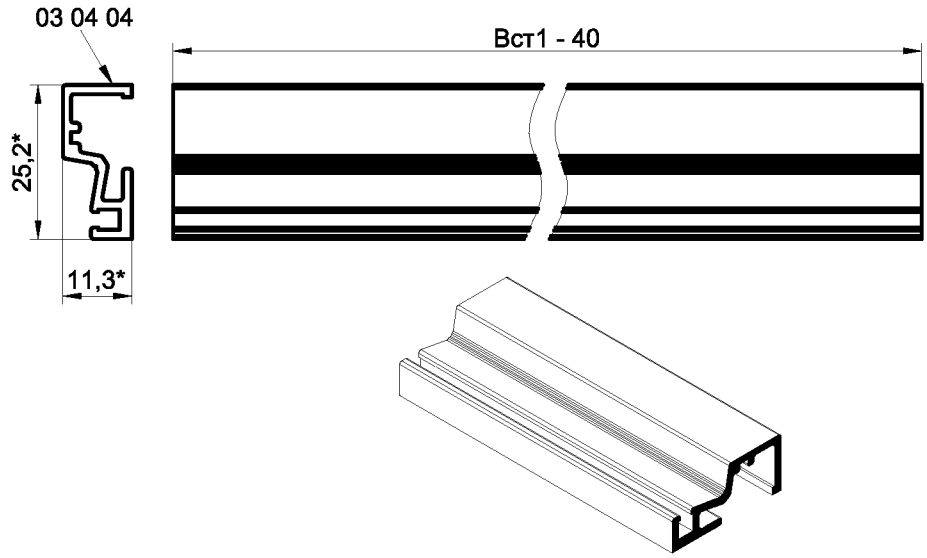

1.*Размеры для справок.
2. Неуказанные предельные отклонения размеров H14, h14, ±IT14/2.

Обработка заглушки 03 62 11

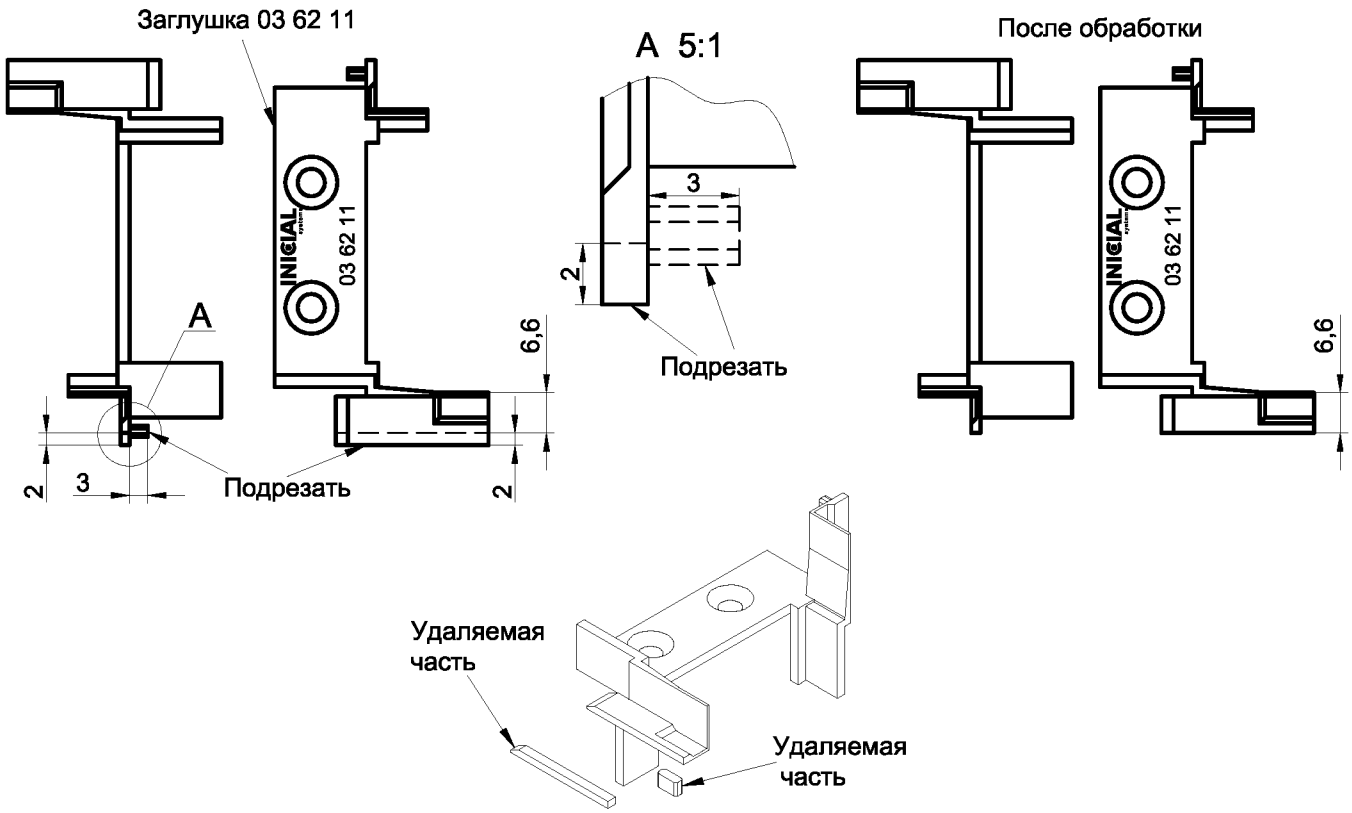

Обработка заглушки 03 62 12

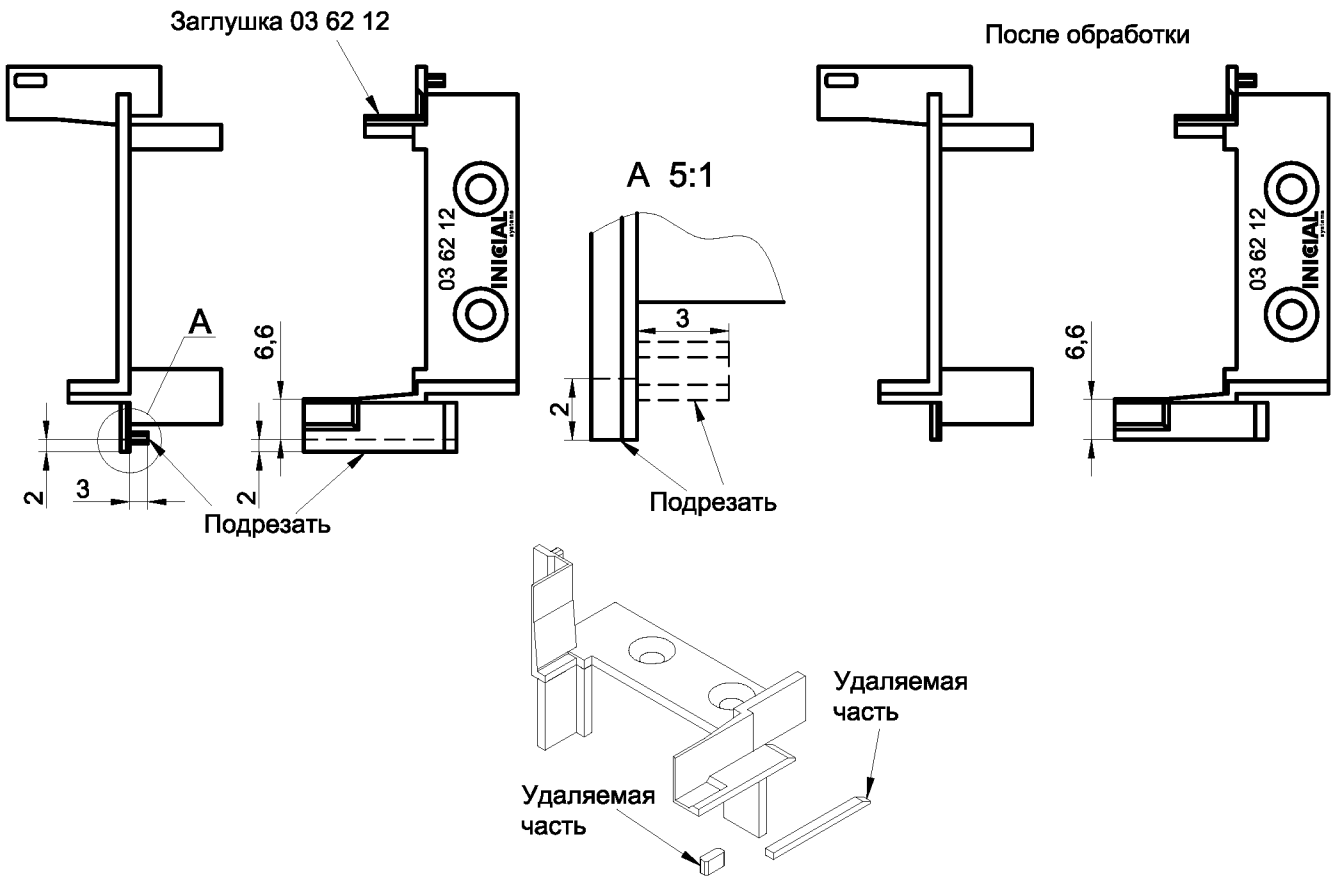

1.*Размеры для справок.
2. Неуказанные предельные отклонения размеров H14, h14, ±IT14/2.

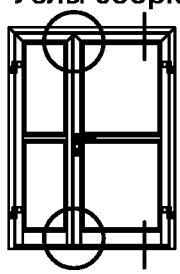

Установка заглушки двухстворчатой двери с открыванием внутрь (дверь с цоколем, с установкой щеточных уплотнителей)

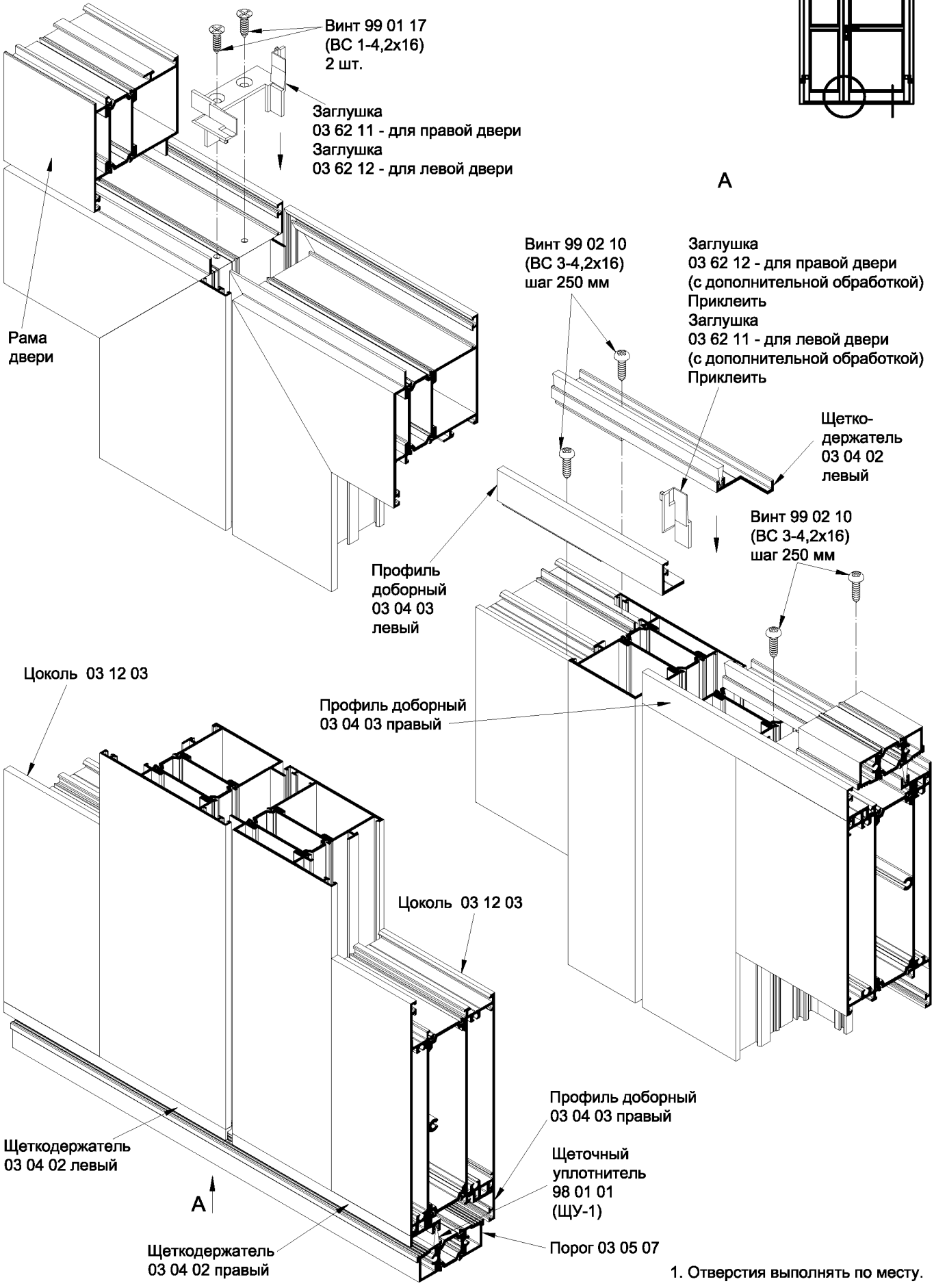

1. Отверстия выполнять по месту.

Установка заглушки двухстворчатой двери с открыванием внутрь (дверь с цоколем, с установкой щеточных уплотнителей)

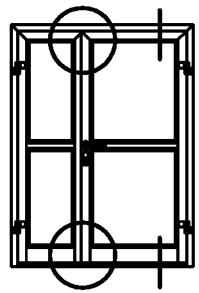

Обработка щеткодержателя 03 04 02 левого
Ответная створка
(Для левой двери обработка зеркальная)

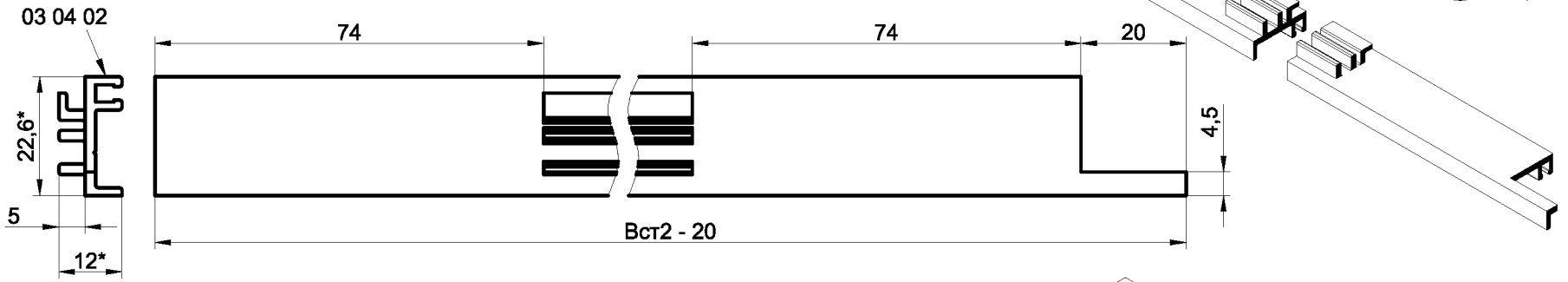

Обработка щеткодержателя 03 04 02 правого
Главная створка
(Для левой двери обработка зеркальная)

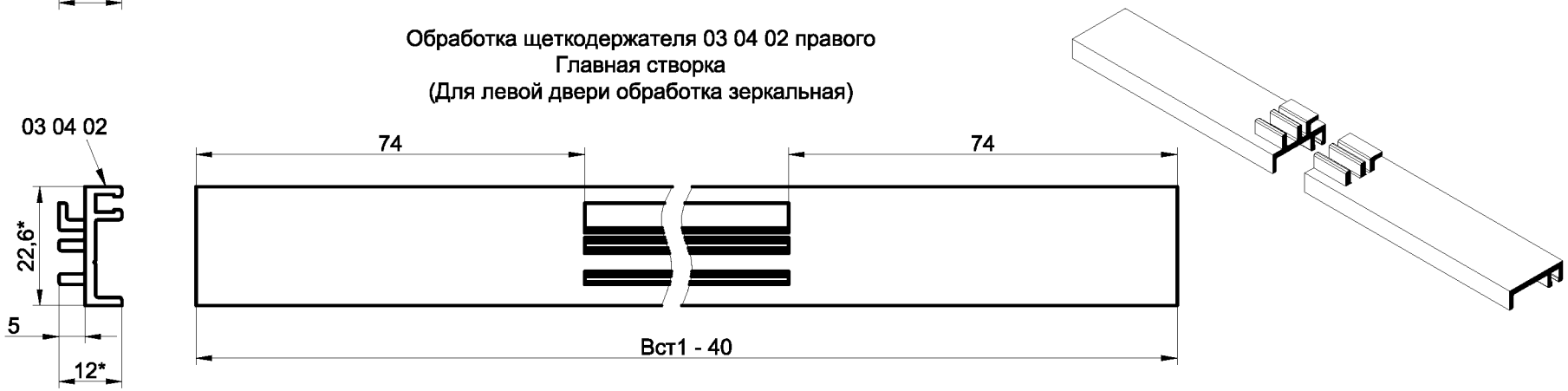

1.*Размеры для справок.
2. Неуказанные предельные отклонения размеров H14, h14, ±IT14/2.

Установка заглушки двухстворчатой двери с открыванием внутрь (дверь с цоколем, с установкой щеточных уплотнителей)

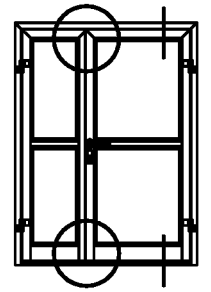

Обработка профиля доборного 03 04 03 левого
Ответная створка
(Для левой двери обработка зеркальная)

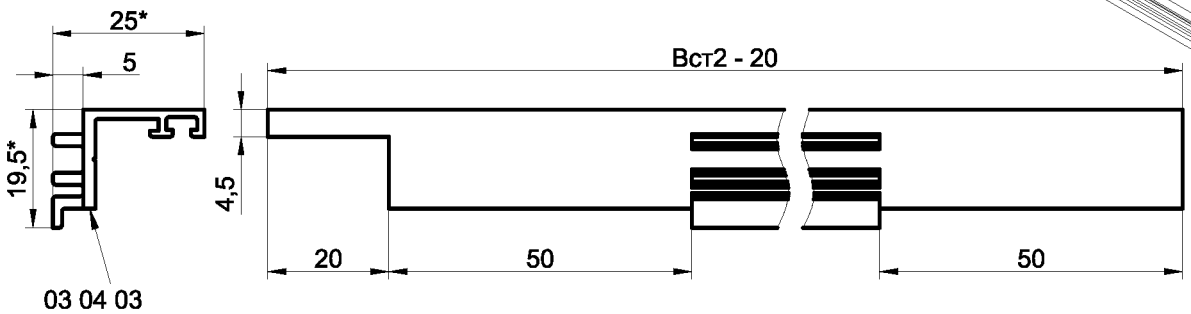

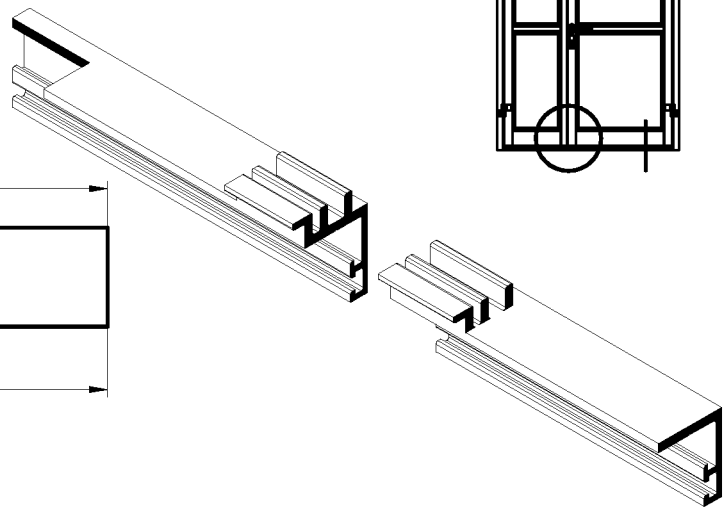

Обработка профиля доборного 03 04 03 правого
Главная створка
(Для левой двери обработка зеркальная)

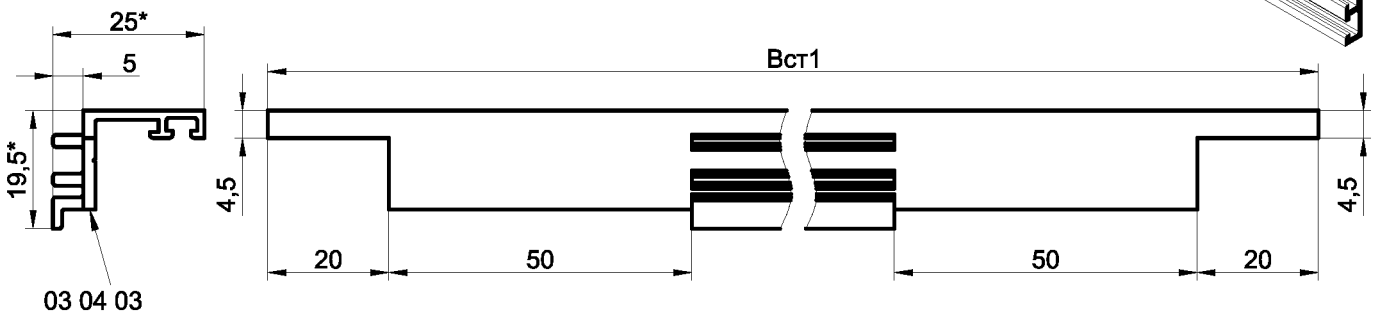

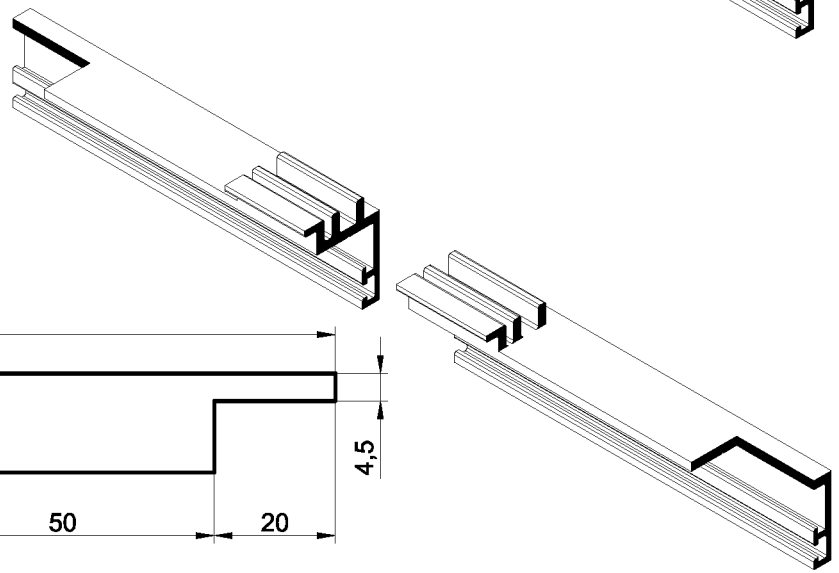

1.*Размеры для справок.
2. Неуказанные предельные отклонения размеров H14, h14, ±IT14/2.

Установка заглушки двухстворчатой двери с открыванием внутрь (дверь с цоколем, с установкой щеточных уплотнителей)

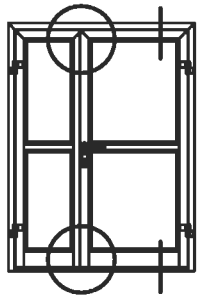

Обработка цоколя 03 12 03

Обработка цоколя
при Т-образном соединении
фрезой - 03 90 24

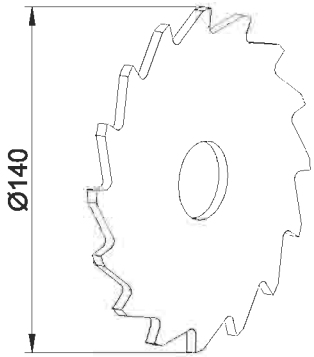

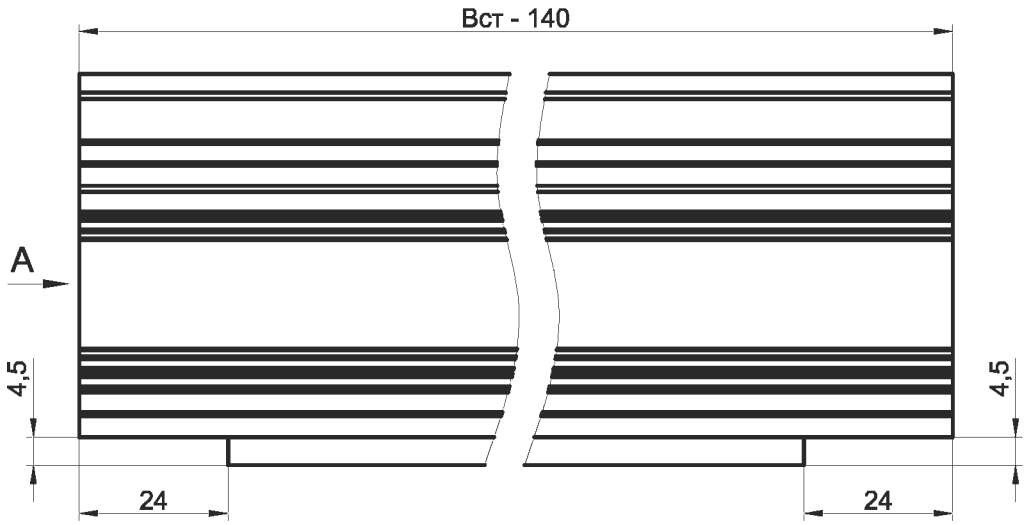

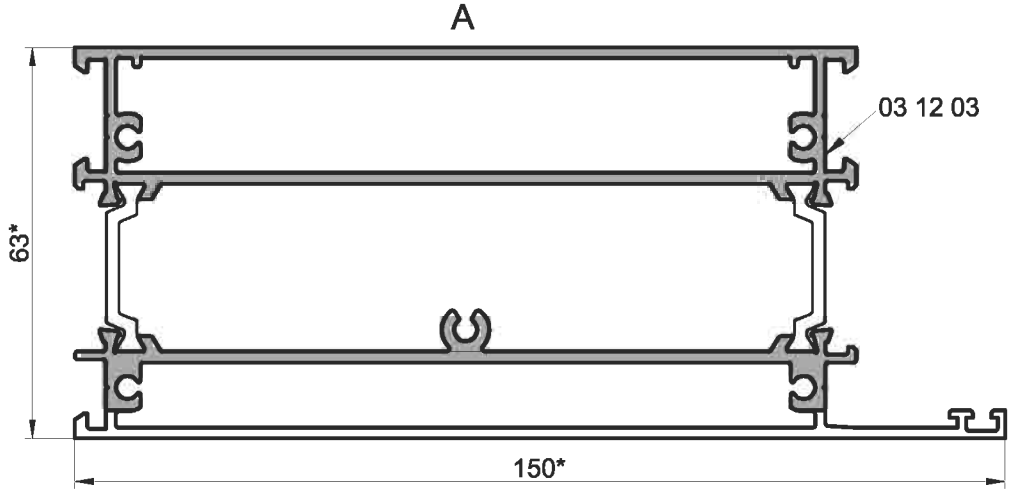

1.*Размеры для справок.
2. Неуказанные предельные отклонения размеров H14, h14, ±IT14/2.
3. Соединение цоколя 03 12 03 и стойки створки двери см. узлы У13 и У14.

Установка заглушки двухстворчатой двери с открыванием внутрь (дверь с цоколем, с установкой щеточных уплотнителей)

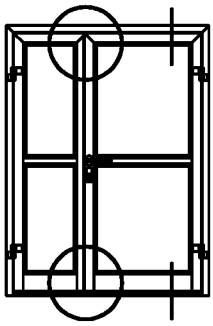

Обработка заглушки 03 62 11

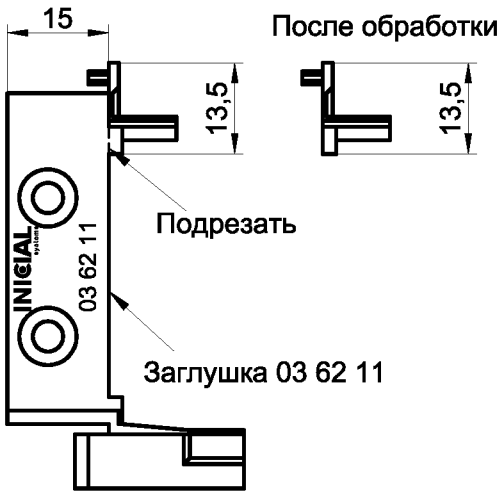

До обработки

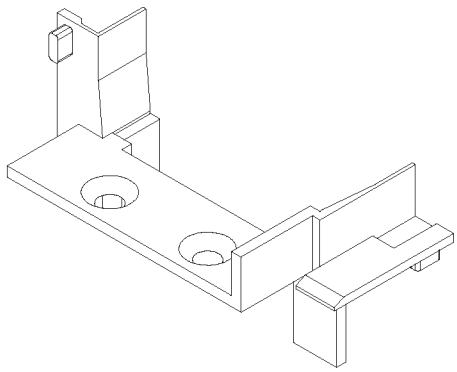

После обработки

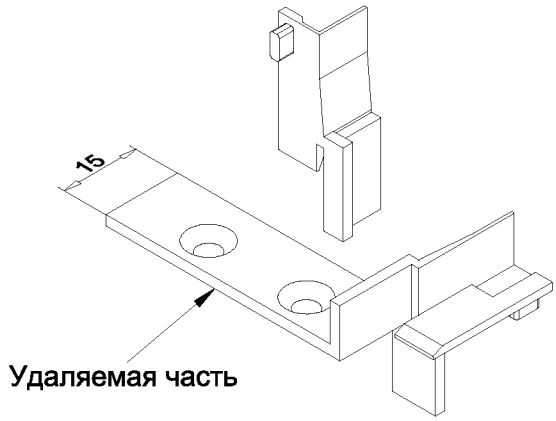

Обработка заглушки 03 62 12

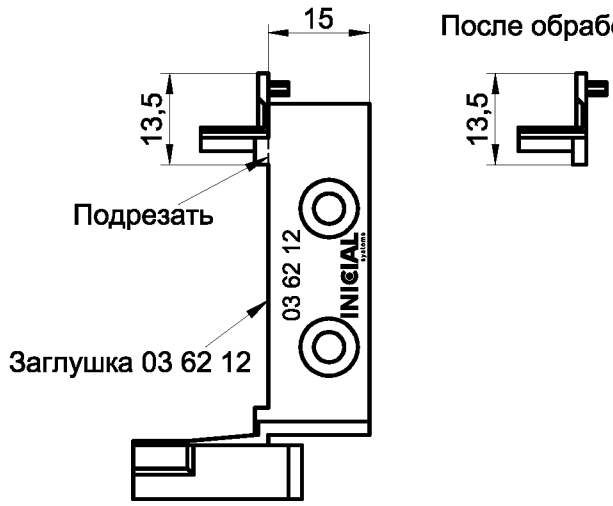

До обработки

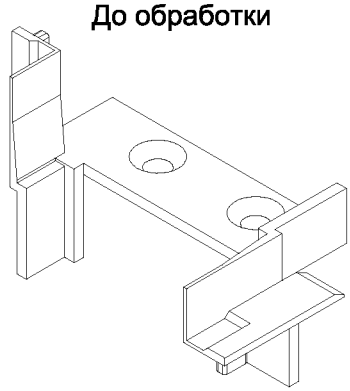

После обработки

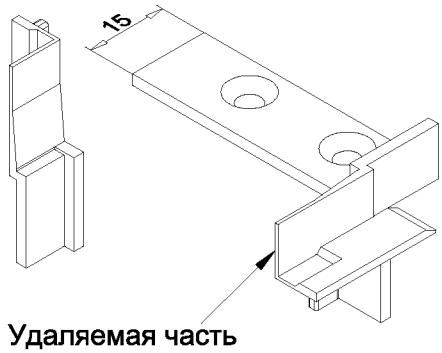

1.*Размеры для справок.

2. Неуказанные предельные отклонения размеров H14, h14, ±IT14/2.

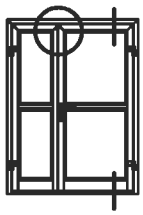

Дверь двухстворчатая распашная с открыванием внутрь
Установка верхнего шпингалета

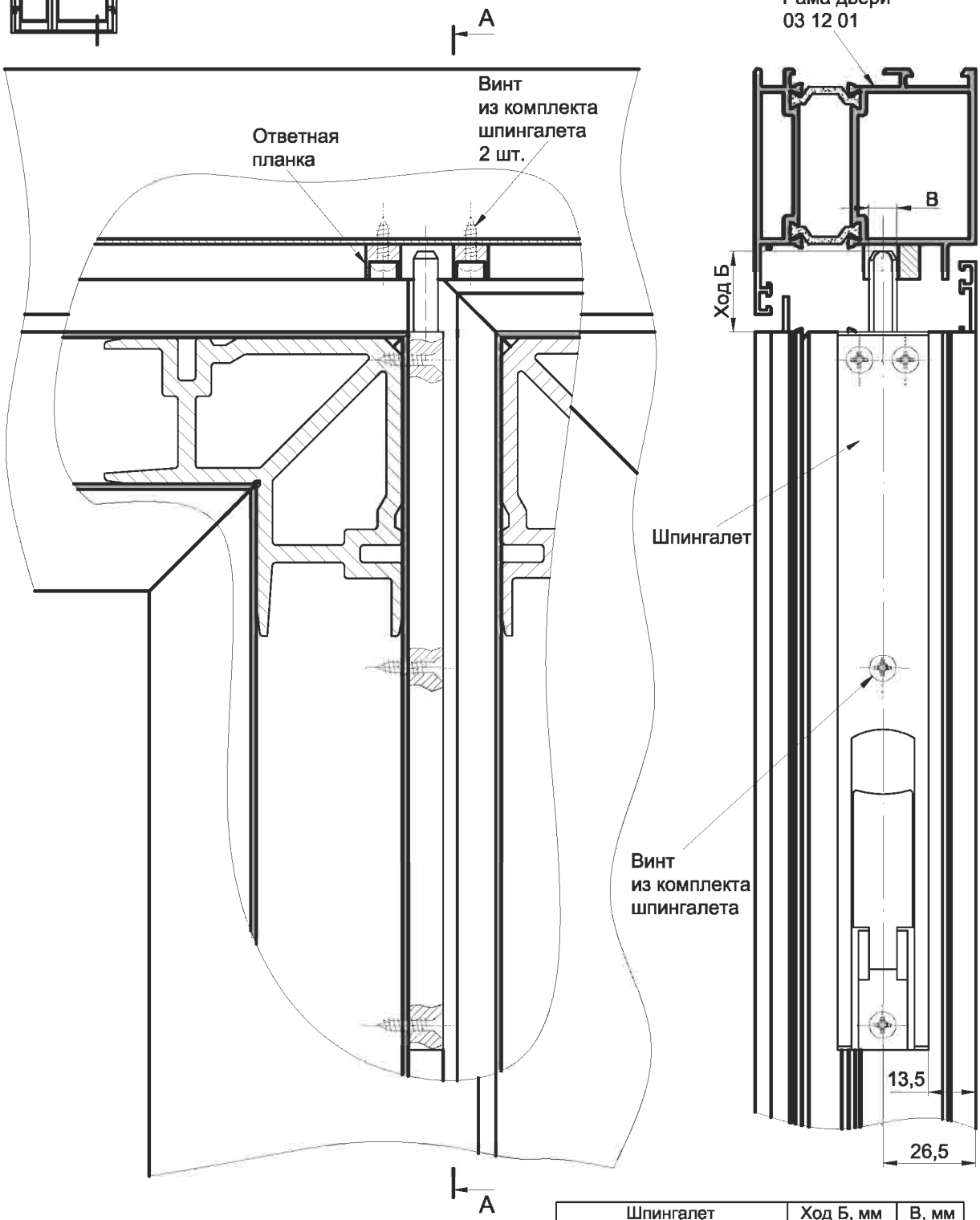

Шпингалет	Ход Б, мм	B, мм
SAVIO 1556/20	23	8
Fapim TITANTRE 3722A, Fapim TITANTRE 3722B	24,5	9

1.*Размеры для справок.
2.Установку фурнитуры см. рекомендации производителей.

Дверь двухстворчатая распашная с открыванием внутрь
Установка нижнего шпингалета

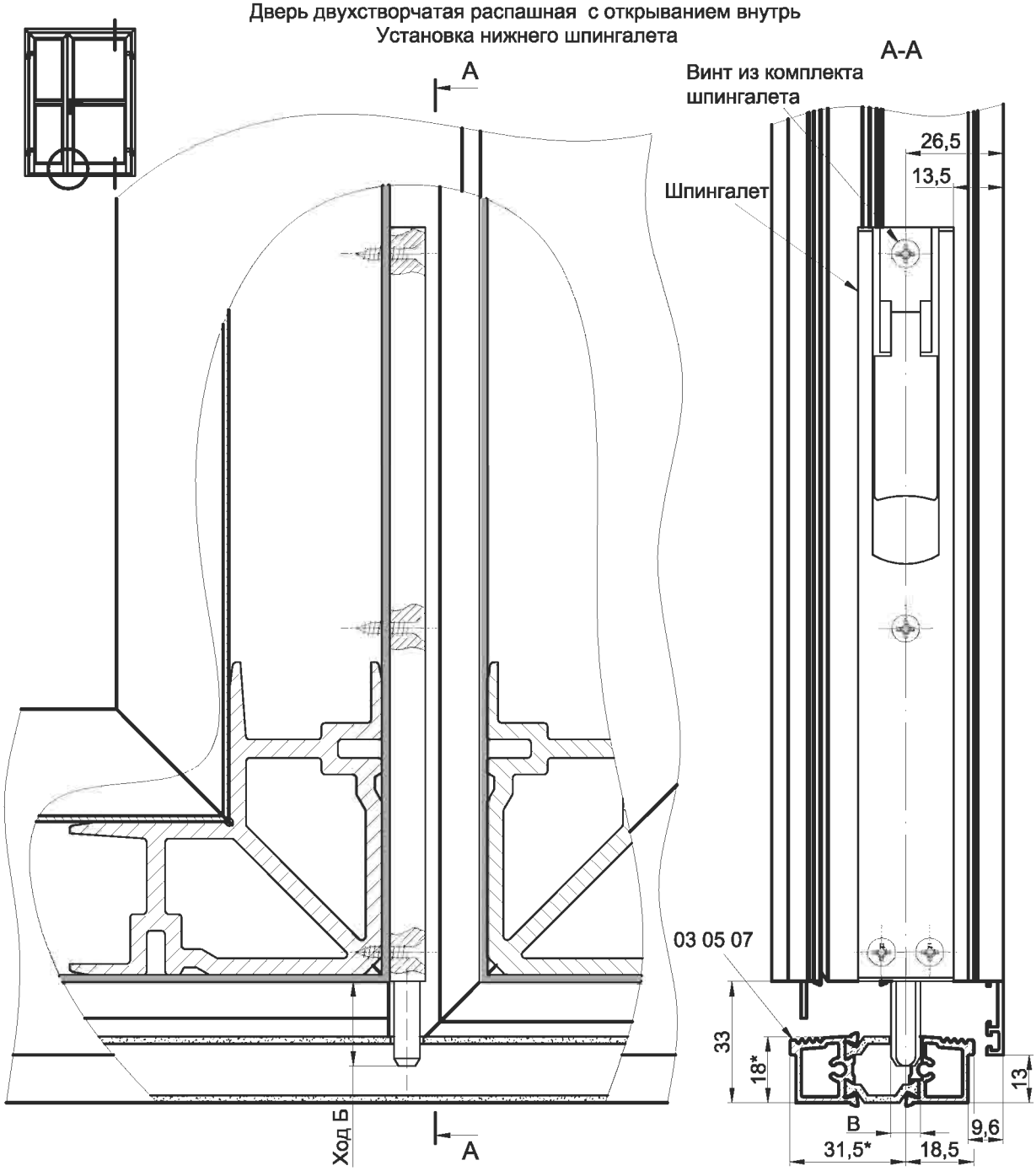

Вариант установки нижнего шпингалета
с противопыльной втулкой

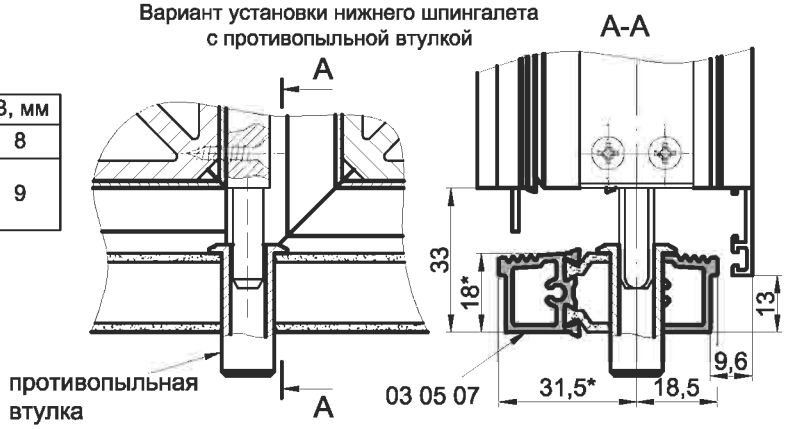

Шпингалет	Ход Б, мм	B, мм
SAVIO 1556/20	23	8
Fapim TITANTRE 3722A, Fapim TITANTRE 3722B	24,5	9

1.*Размеры для справок.
2.Установку фурнитуры
см. рекомендации производителей.

Дверь двухстворчатая распашная с открыванием внутрь

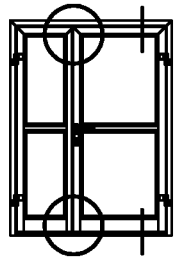

Установка верхнего шпингалета

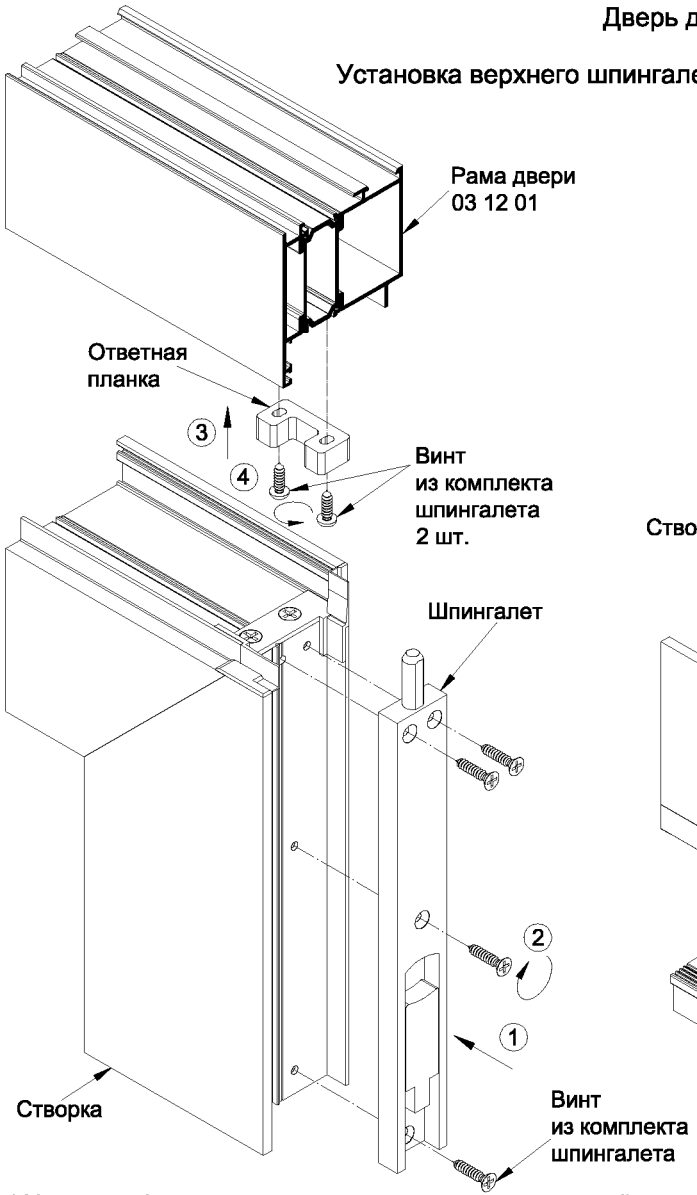

Установка нижнего шпингалета

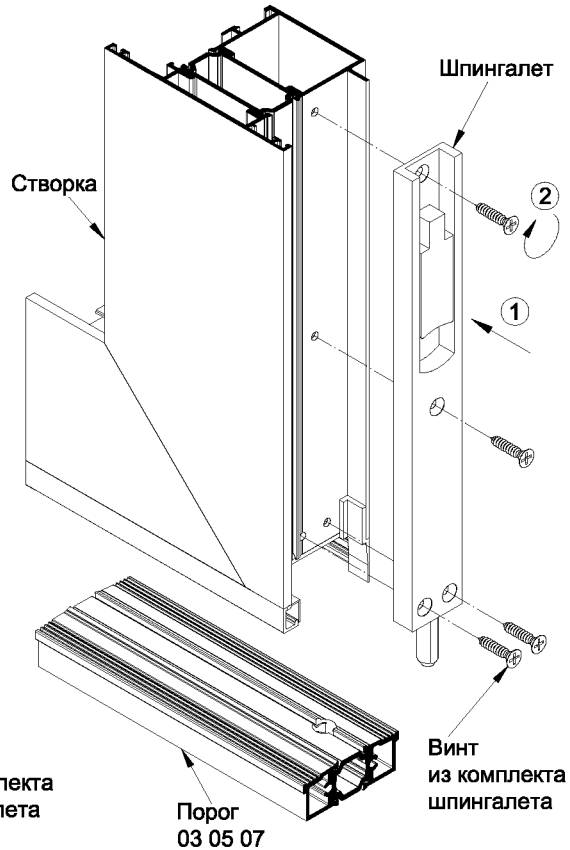

Вариант установки нижнего шпингалета с противопыльной втулкой

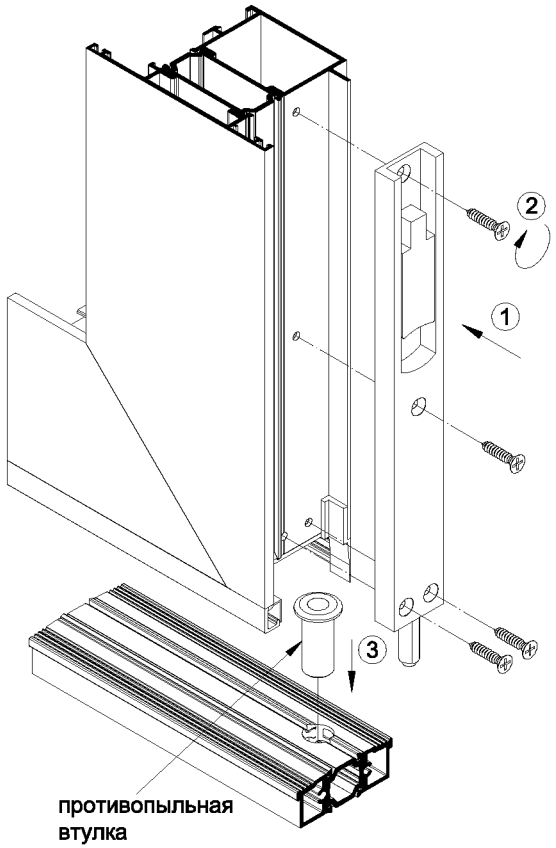

1.Установку фурнитуры см. рекомендации производителей.

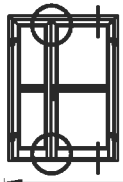

Дверь двухстворчатая распашная с открыванием внутрь

Для левой двери обработки зеркальные

Установка шпингалета

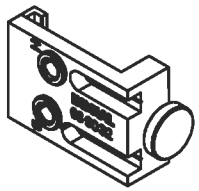

03 90 32 - кондуктор для обработки отверстия Ø9 мм в пороге двухстворчатой двери 03 05 07 под шпингалет

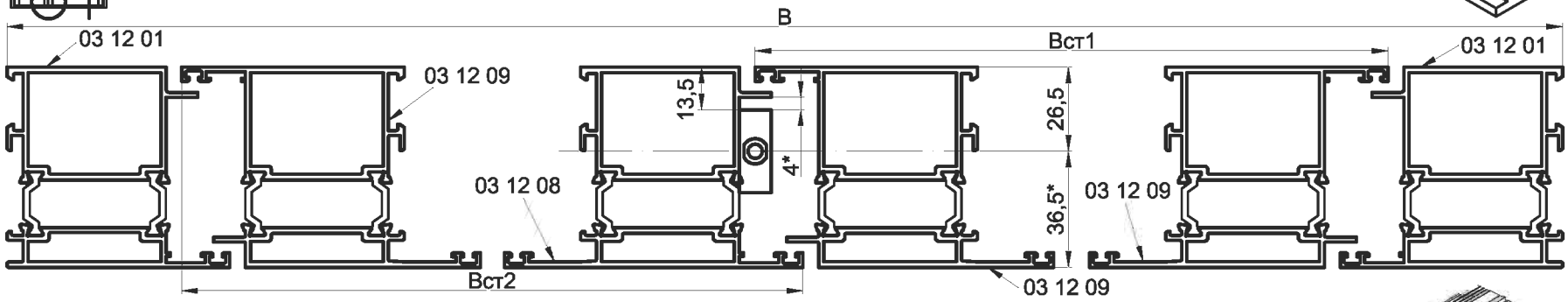

Обработка порога 03 05 07 под шпингалет

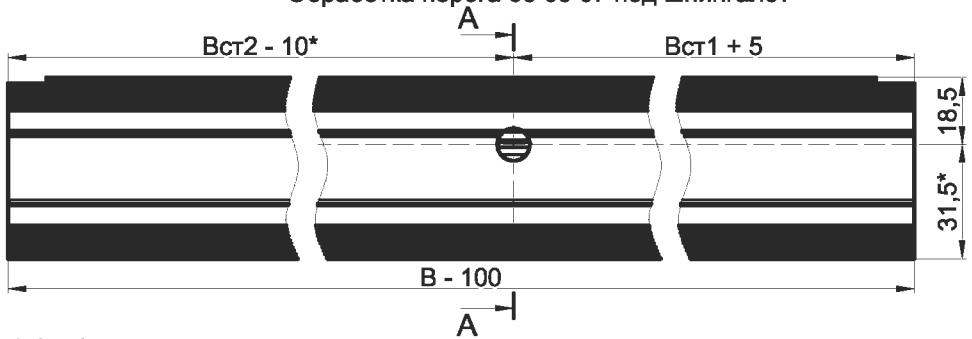

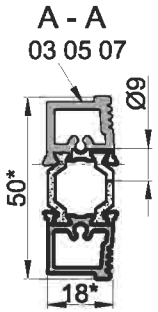

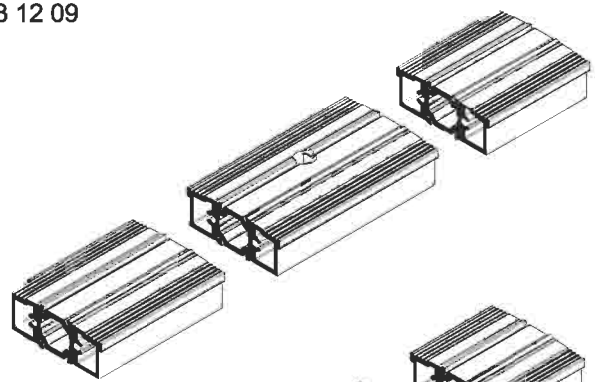

Обработка порога 03 05 07 под шпингалет (вариант установки с держателями порога 03 62 13 и 03 62 14)

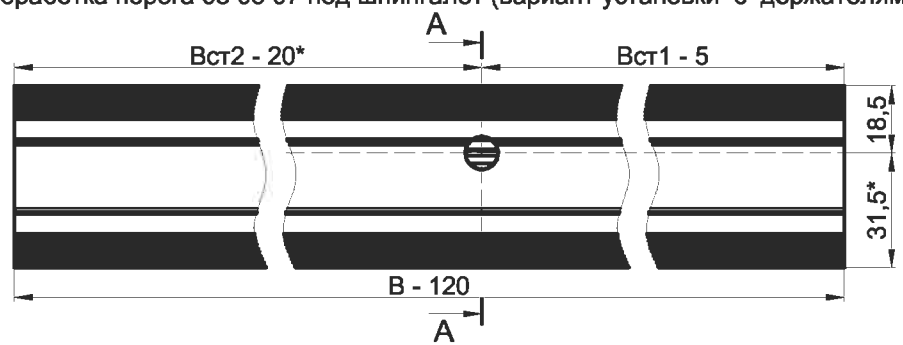

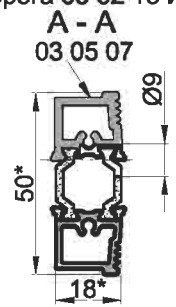

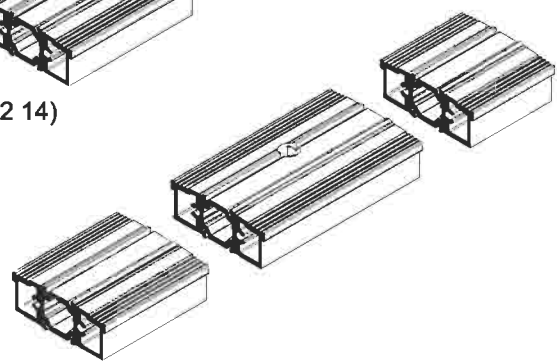

1.*Размеры для справок.
2. Неуказанные предельные отклонения размеров H14, h14, ±IT14/2.

Серия IW 63

Узлы сборки

Замок	Г, мм	Д**, мм	Е, мм	Ж, мм	И*, мм	К, мм	Л, мм	М*, мм	Н*, мм
KALE 153 дорн 25 мм	36	85	34,5	176	915,5	—	—	—	70,5
KALE 253 дорн 25 мм	36	85	34,5	176	915,5	65	965	15	70,5
KALE 255 дорн 25 мм	36	—	34,5	176	915,5	65	965	15	70,5
ELEMENTIS серия 153 дорн 25 мм	36	85	34,5	176	915,5	—	—	—	70,5
ELEMENTIS серия 253 дорн 25 мм	36	85	34,5	176	915,5	65	965	15	70,5
ELEMENTIS серия 155 дорн 25 мм	36	—	34,5	176	915,5	—	—	—	70,5
KFV серия 28 дорн 24 мм	35	92	34	193	916	—	—	—	61,5
KFV серия 49 дорн 30 мм	41	92	34	193	916	41	956	6	61,5
KFV серия 51 дорн 25 мм	36	—	34	193	916	41	956	6	61,5
TITAN модель 831 дорн 25 мм	36	92	29	190	921	—	—	—	60
TITAN модель 830 дорн 25 мм	36	—	29	190	921	—	—	—	60
ROTO с фалевой защелкой дорн 25 мм	36,5	92	30	184	920	—	—	—	62
ROTO с роликовой защелкой дорн 25 мм	36,5	—	30	184	920	—	—	—	62
ICSA 102 дорн 25 мм	36	85	35,5	177	914,5	—	—	—	70,5
ICSA 102 дорн 30 мм	41	85	35,5	177	914,5	—	—	—	70,5
ICSA 106 дорн 25 мм	36	—	35,5	177	914,5	65	965	15	70,5
ICSA 106 дорн 30 мм	41	—	35,5	177	914,5	65	965	15	70,5

Дверь с открыванием внутрь
Обработка профиля под установку замков

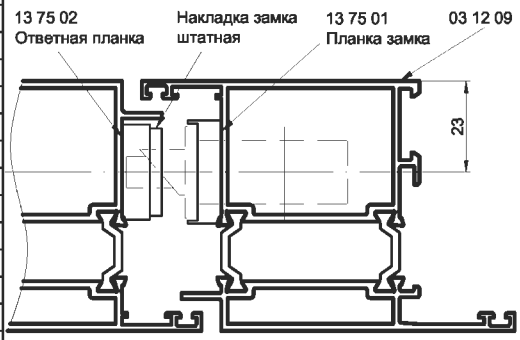

Примечание: Типоразмер цилиндрового механизма определяется в зависимости от толщины декоративной накладки.

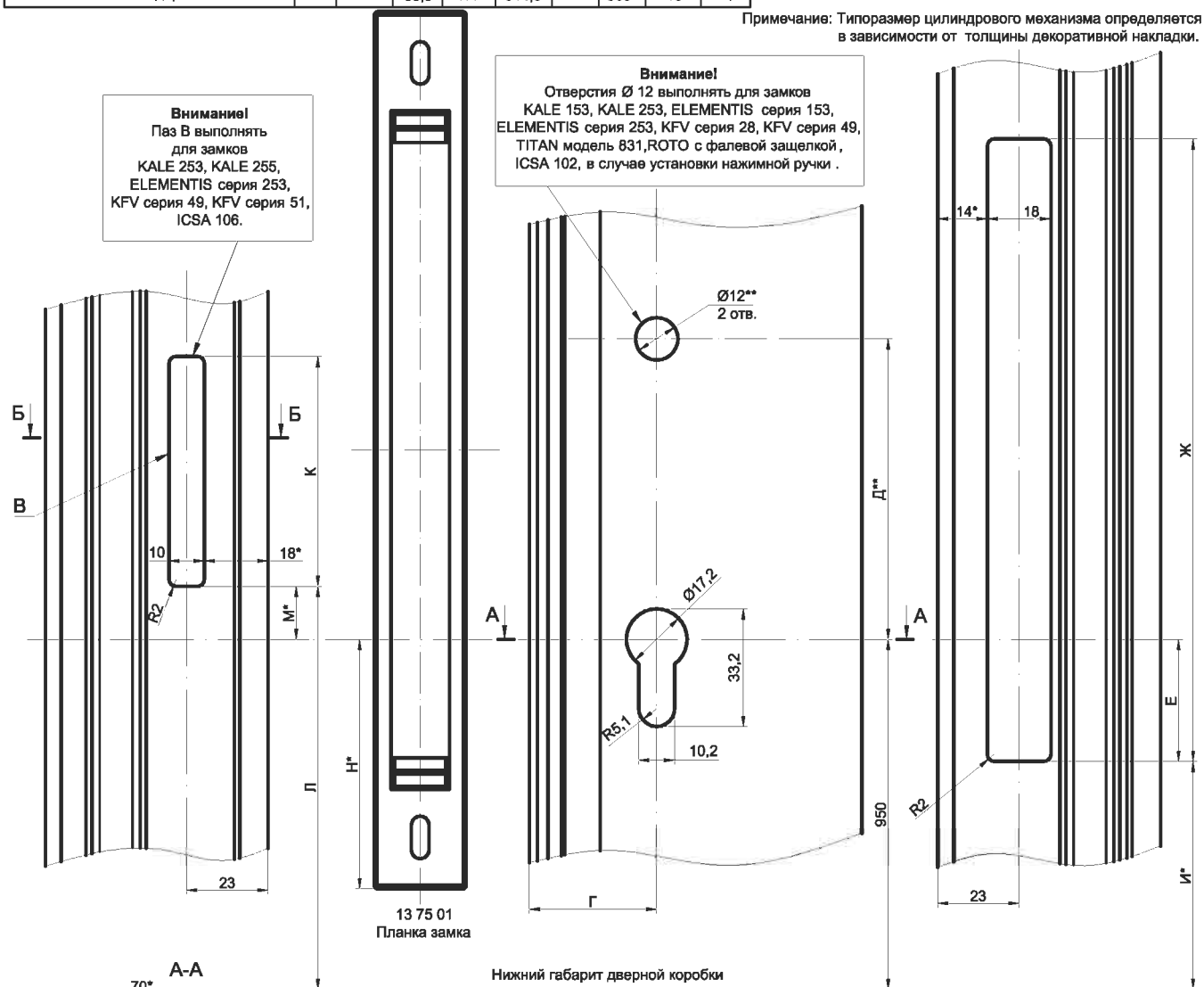

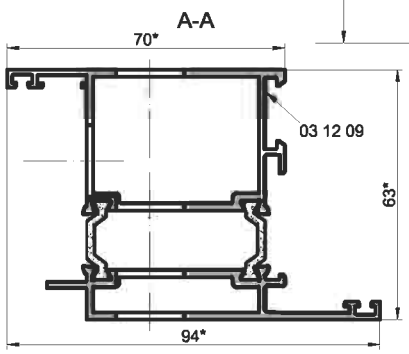

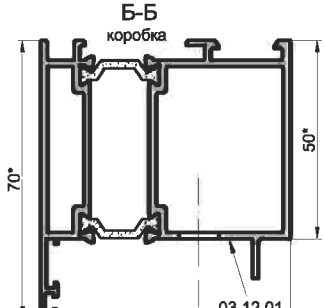

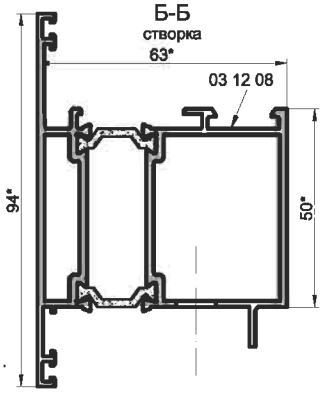

1.*Размеры для справок.
2.** Отверстия Ø 12 выполнять для замков KALE 153, KALE 253, ELEMENTIS серия 153, ELEMENTIS серия 253, KFV серия 28, KFV серия 49, TITAN модель 831, ROTO с фалевой защелкой, ICSA 102, в случае установки нажимной ручки .
3. Паз В выполнять для замков KALE 253, KALE 255, ELEMENTIS серия 253, KFV серия 49, KFV серия 51, ICSA 106 .
4. Неуказанные предельные отклонения размеров H14, h14, ±IT14/2.

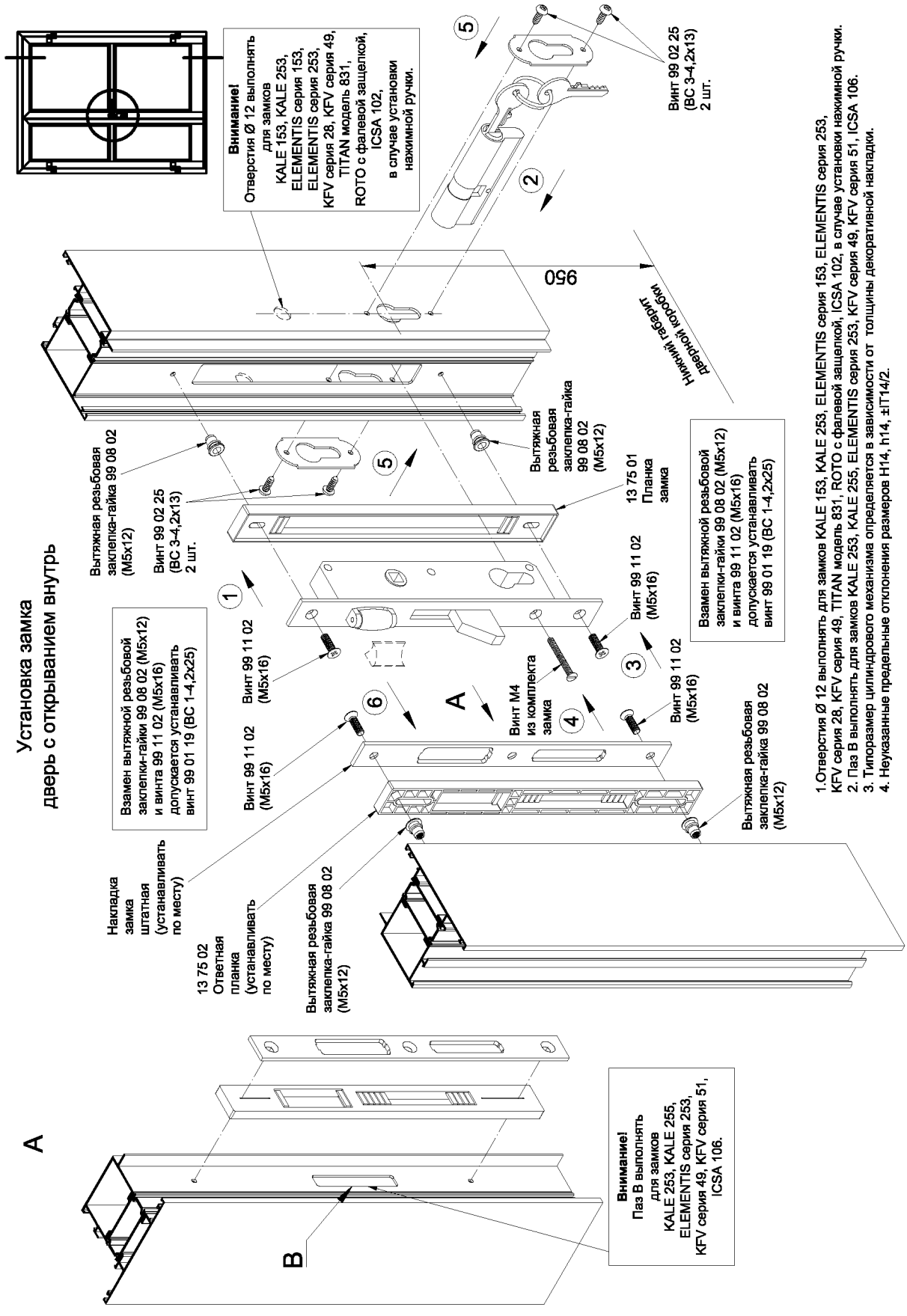

1.Отверстия Ø 12 выполнять для замков KALE 153, KALE 253, ELEMENTIS серия 153, ELEMENTIS серия 253, KFV серия 28, KFV серия 49, TITAN модель 831, ROTO с фалевой защелкой, ICSA 102, в случае установки нажимной ручки.
2. Паз В выполнять для замков KALE 253, KALE 255, ELEMENTIS серия 253, KFV серия 49, KFV серия 51, ICSA 106.
3. Типоразмер цилиндрового механизма определяется в зависимости от толщины декоративной накладки.
4. Неуказанные предельные отклонения размеров H14, h14, ±IT14/2.

Двухсторонний цилиндровый механизм
для замков

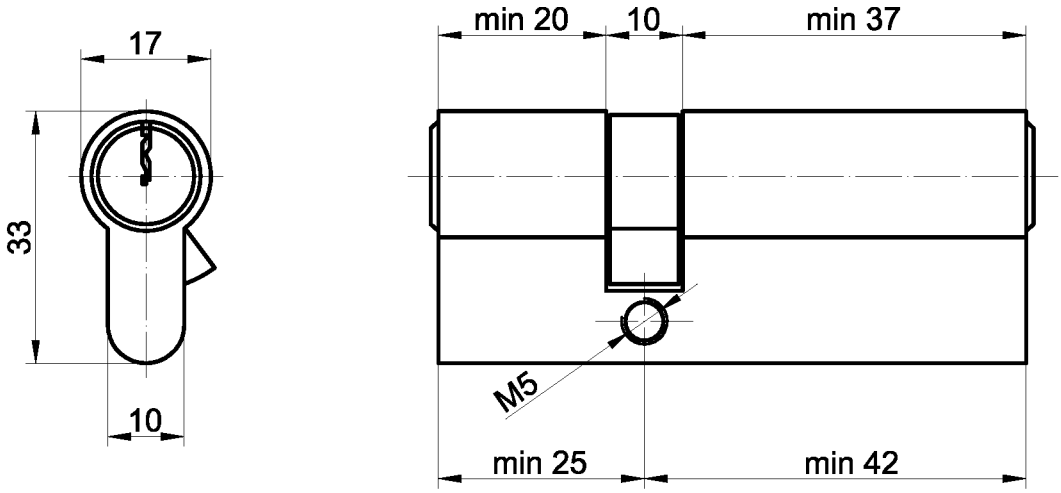

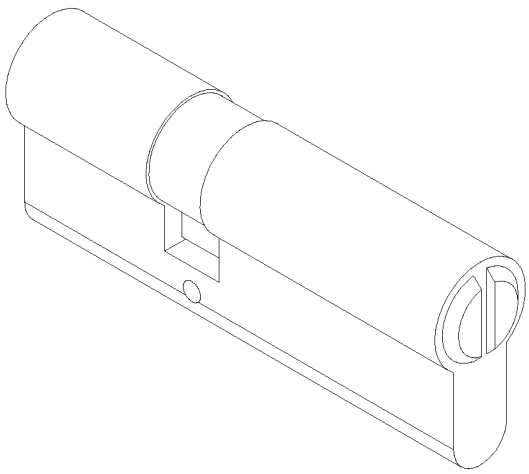

1. Типоразмер цилиндрового механизма определяется в зависимости от толщины декоративной накладки .
2. Неуказанные предельные отклонения размеров H14, h14, ±IT14/2.

1.Установку петель см. рекомендации производителей.

Дверь с открыванием внутрь
Установка петель

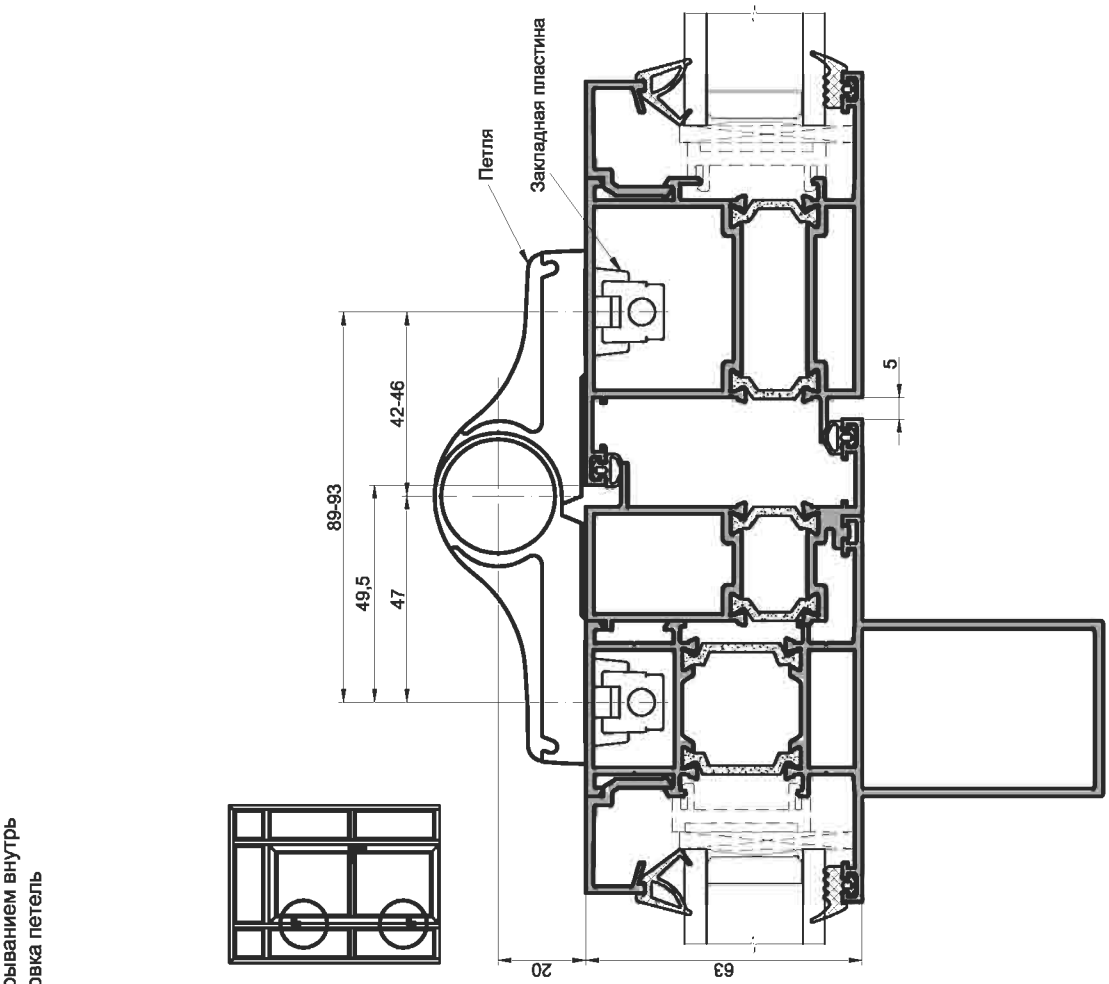

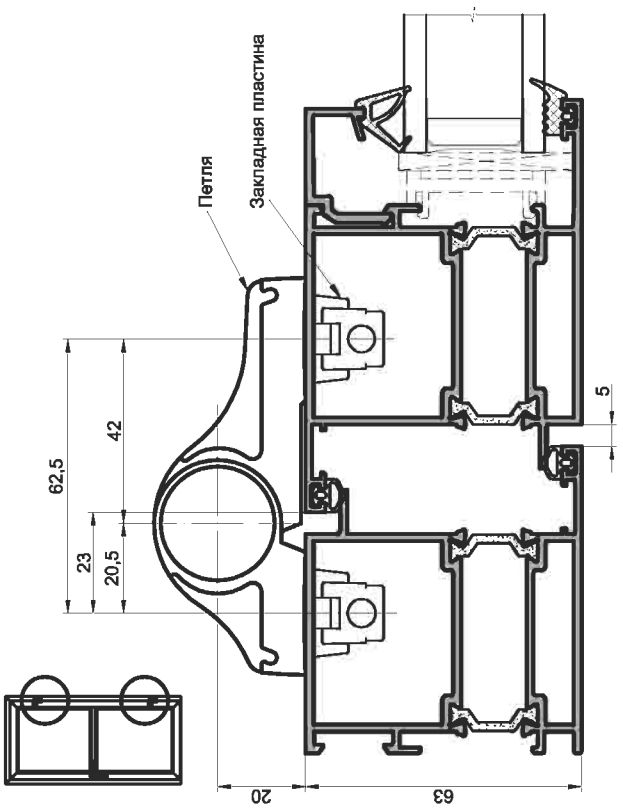

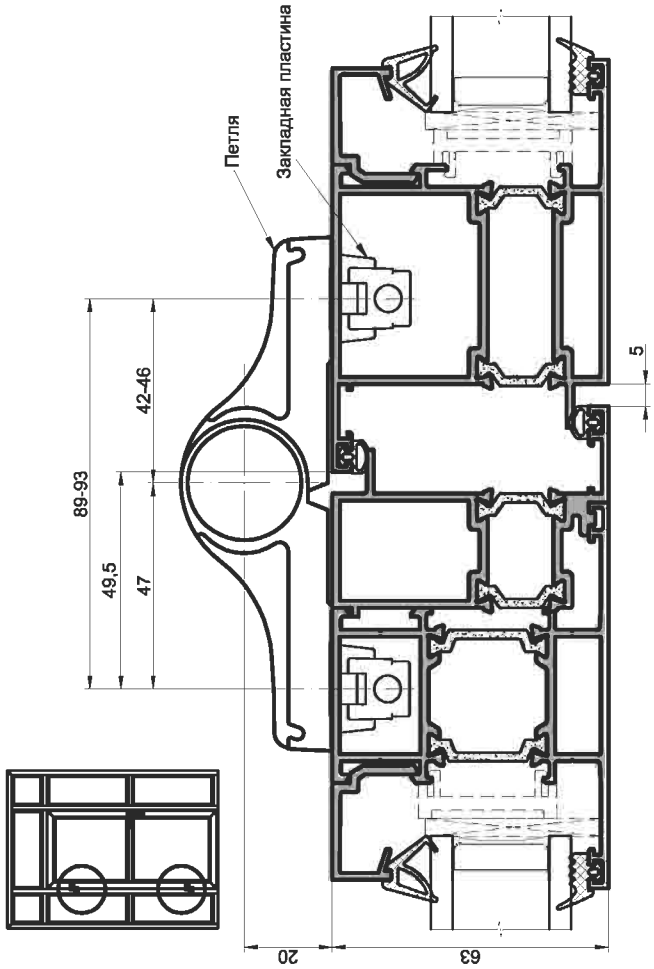

Серия IW 63

Узлы сборки

INICIAL®

Дверь с открыванием внутрь
Установка петель
Вариант с анкерным самонарезающим винтом ВС 8х60

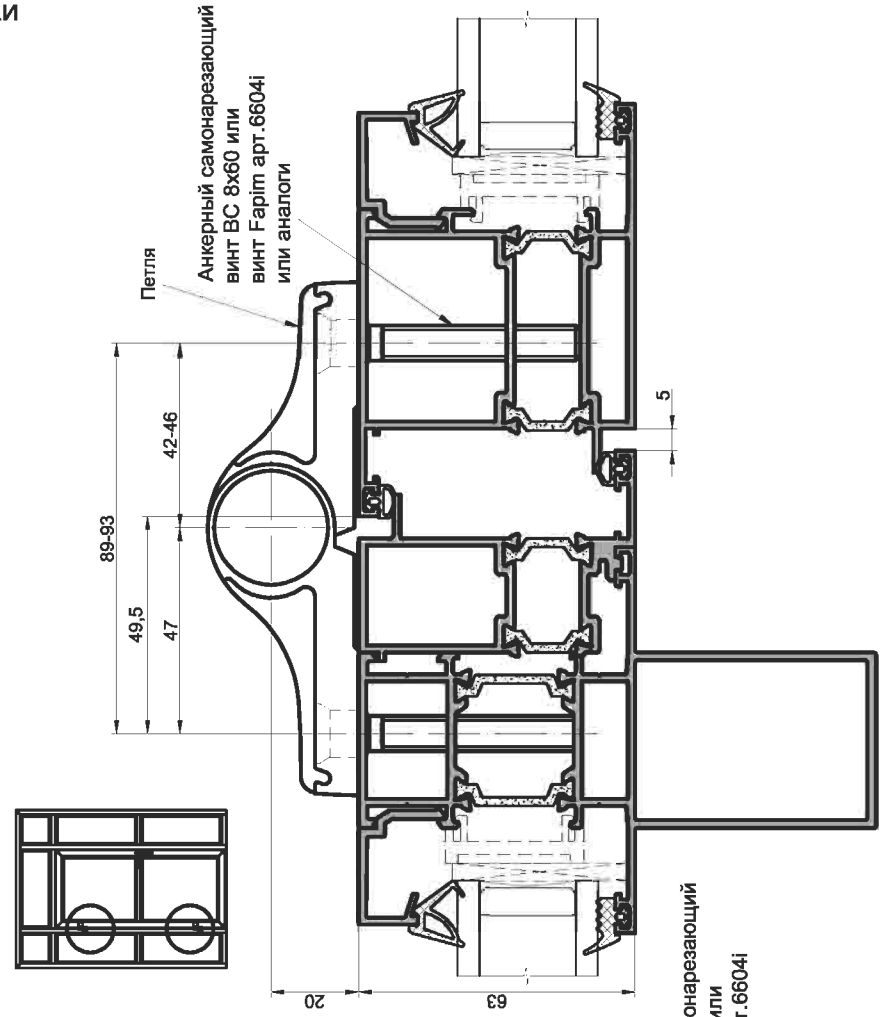

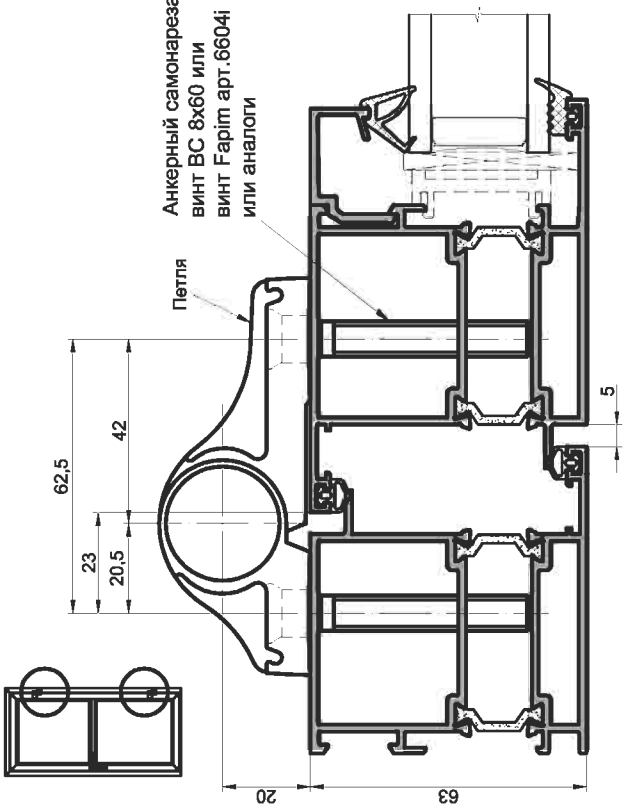

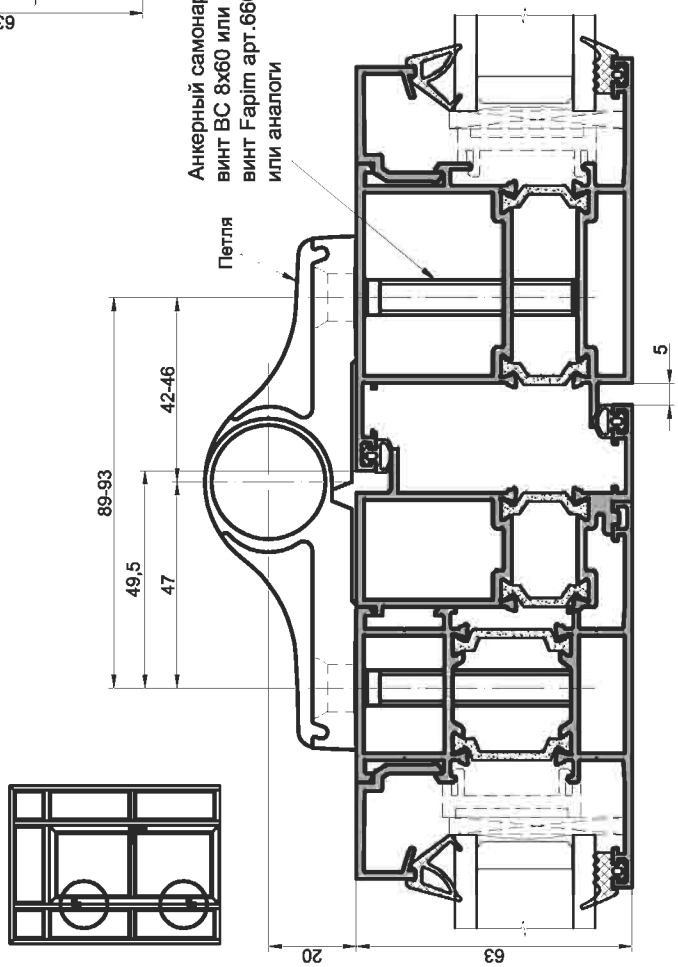

1.Установку петель см. рекомендации производителей.

У13

Схема соединения цоколя 03 12 03 и стойки створки двери с помощью самонарезающих винтов

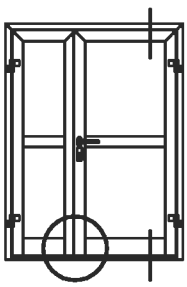

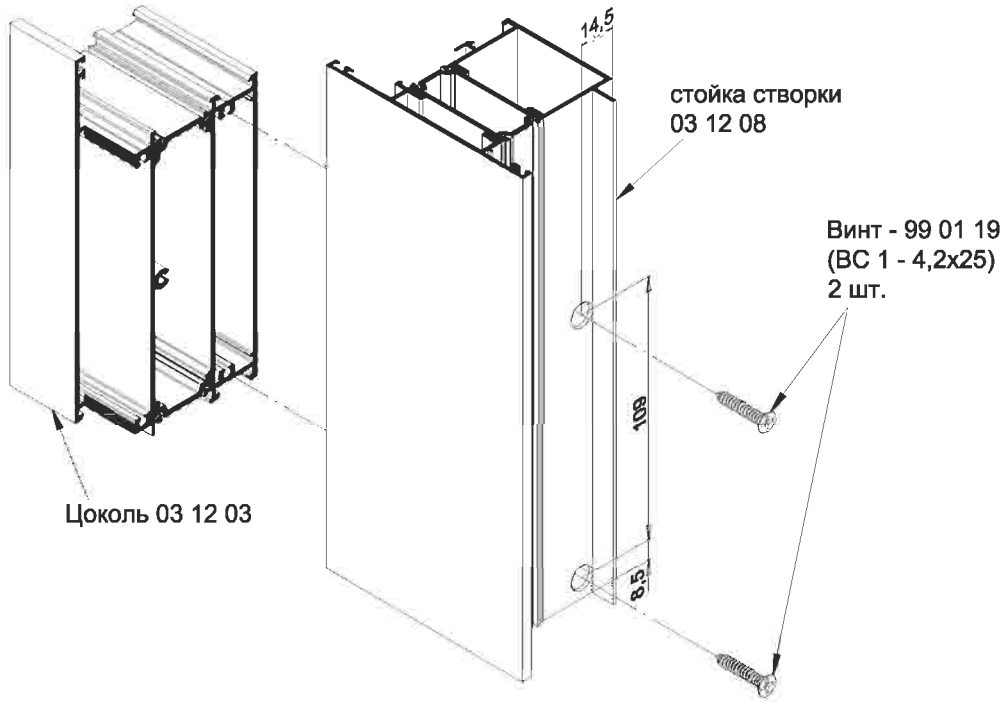

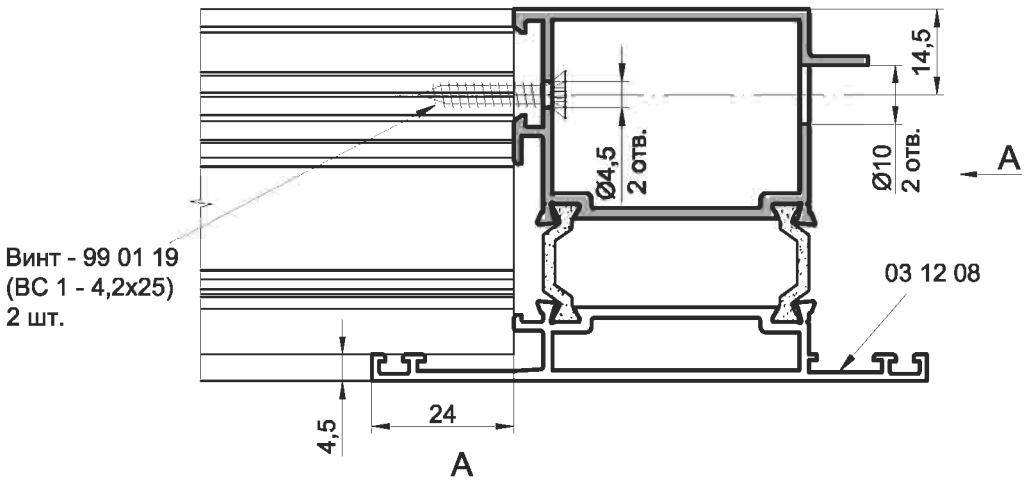

A

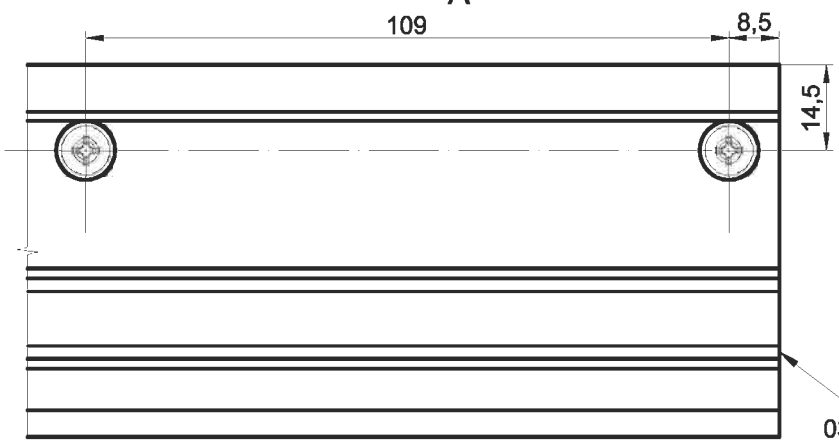

1.*Размеры для справок.
2. Неуказанные предельные отклонения размеров H14, h14, ±IT14/2.

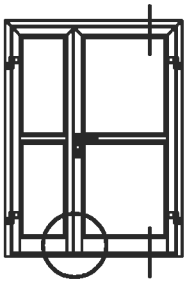

У14

Схема соединения цоколя 03 12 03 и стойки створки двери с помощью самонарезающих винтов

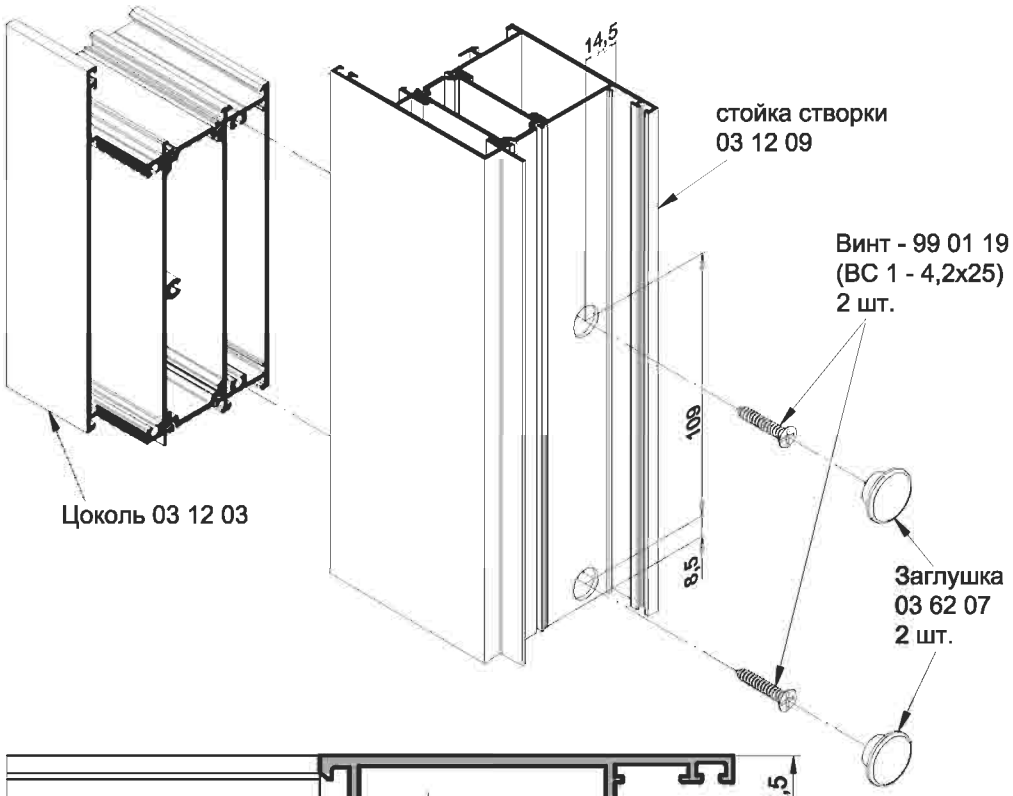

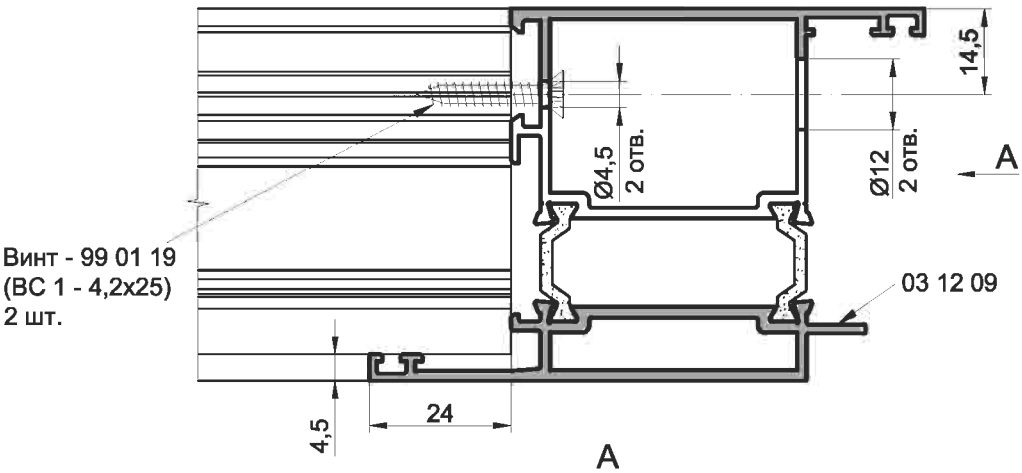

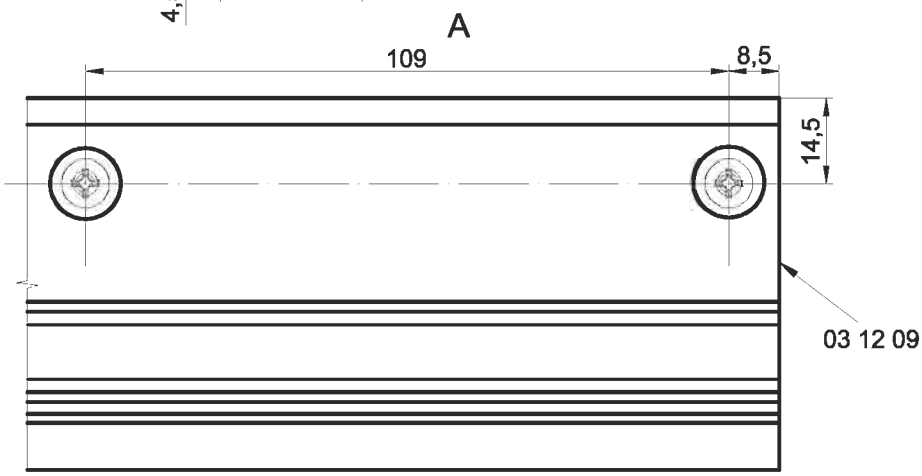

1.*Размеры для справок.
2. Неуказанные предельные отклонения размеров H14, h14, ±IT14/2.

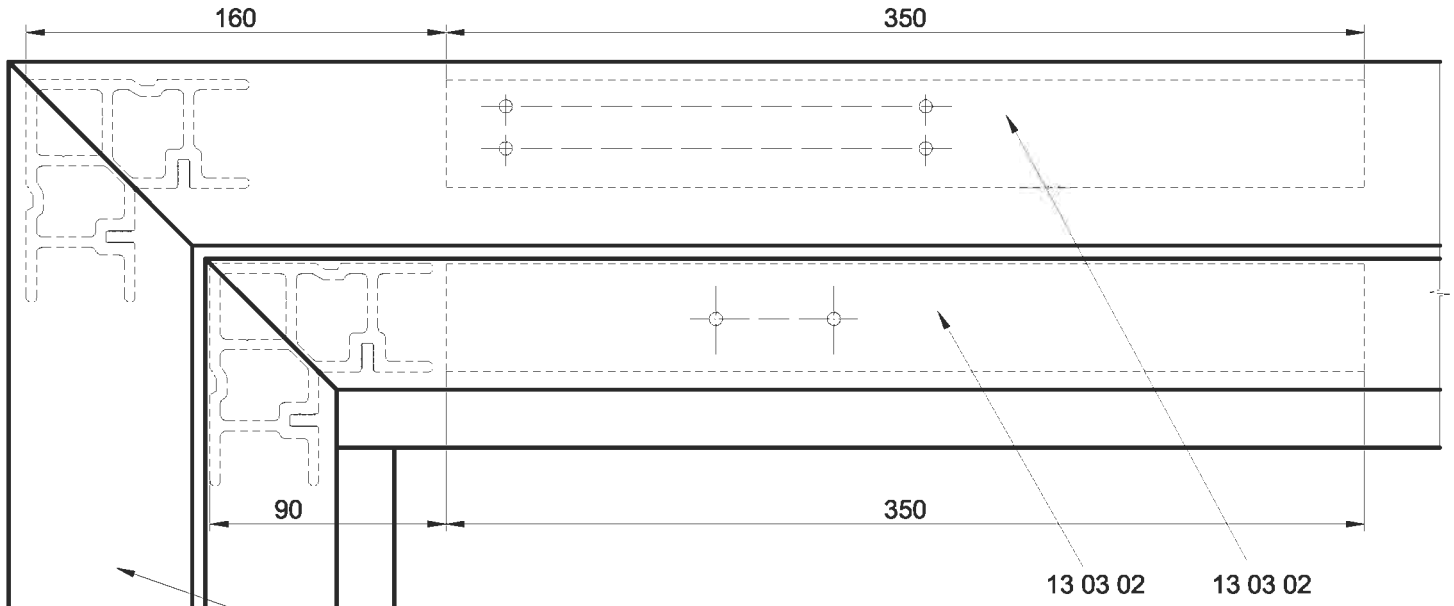

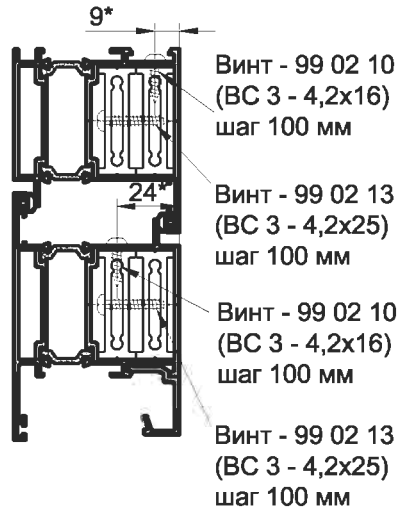

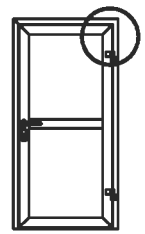

Дверь с открыванием наружу
Установка закладных для крепления доводчика

(левая дверь - зеркальное отражение)

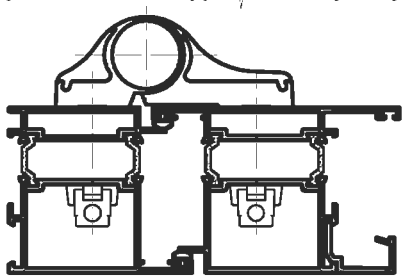

Вариант

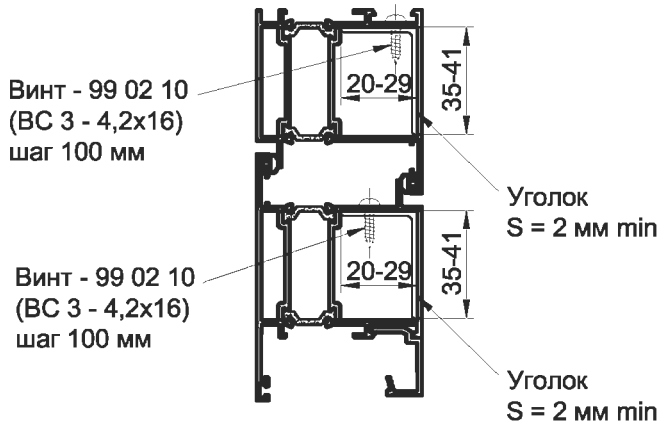

1.*Размеры для справок.
2. Неуказанные предельные отклонения размеров H14, h14, ±IT14/2.

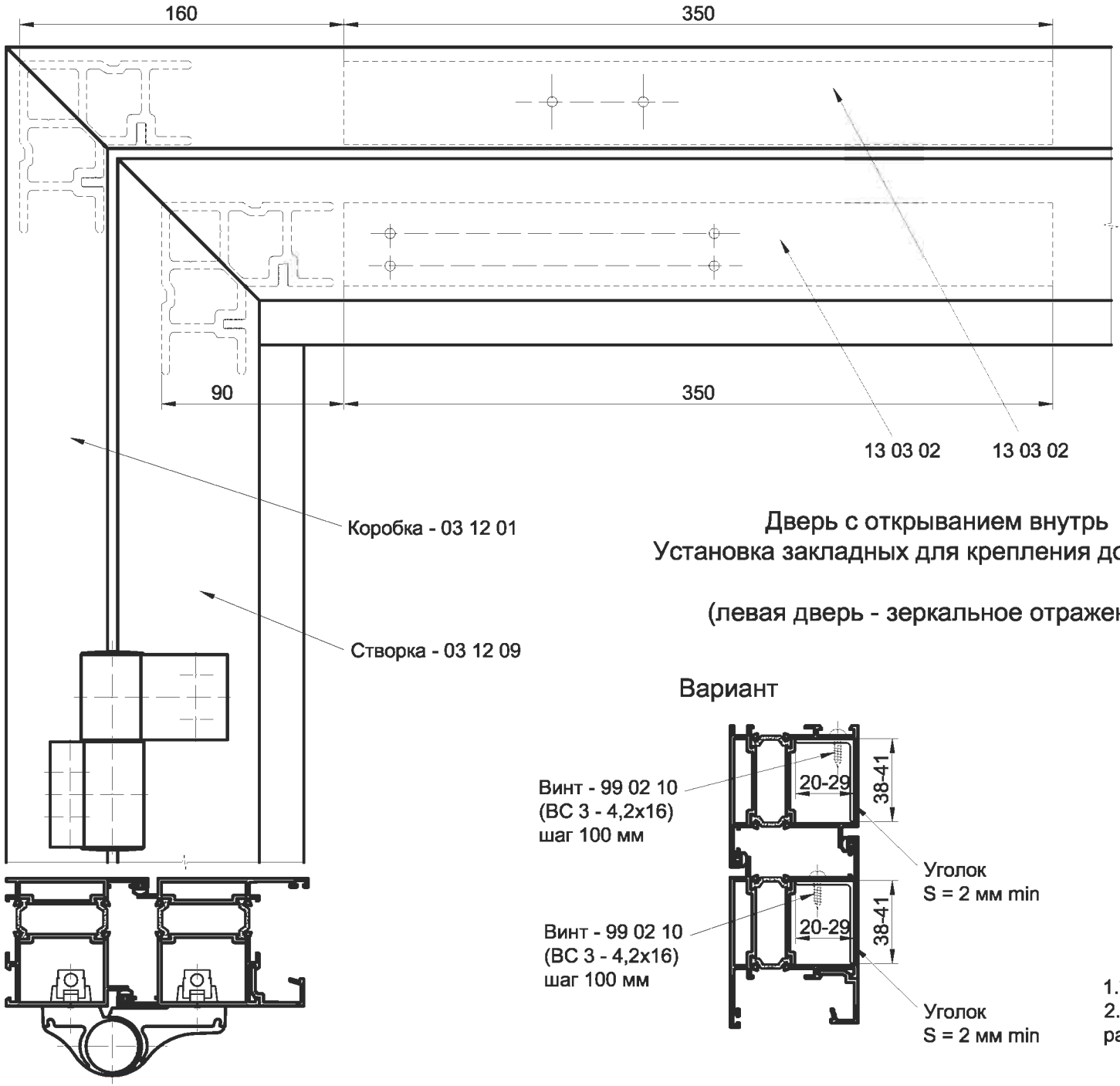

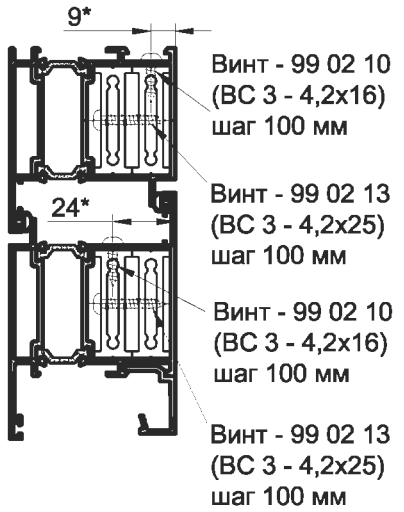

Дверь с открыванием внутрь
Установка закладных для крепления доводчика

(левая дверь - зеркальное отражение)

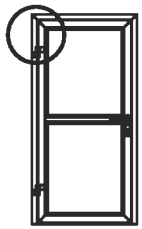

Вариант

1.*Размеры для справок.
2. Неуказанные предельные отклонения размеров H14, h14, ±IT14/2.

INICIAL®

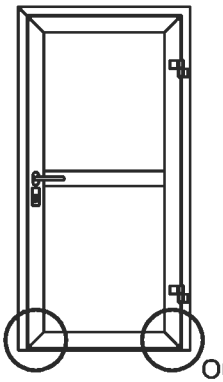

Обработка створки двери под дренажные отверстия

Дверь открывается наружу

Дренажные отверстия без
применения дренажных крышек

Обрабатываемый профиль:
03 12 08

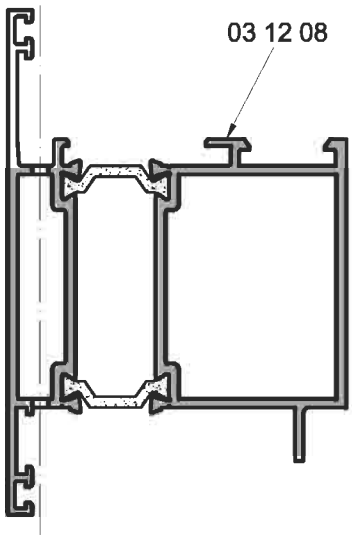

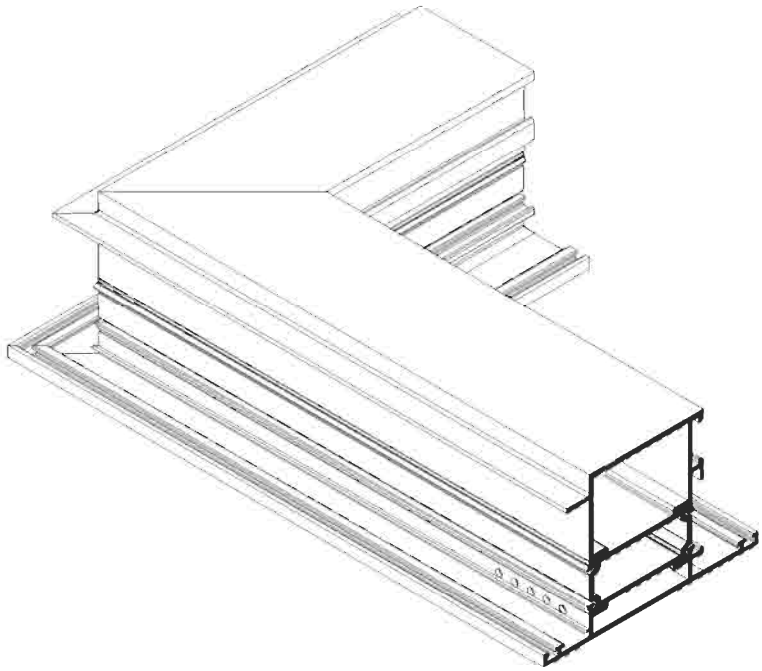

A

A

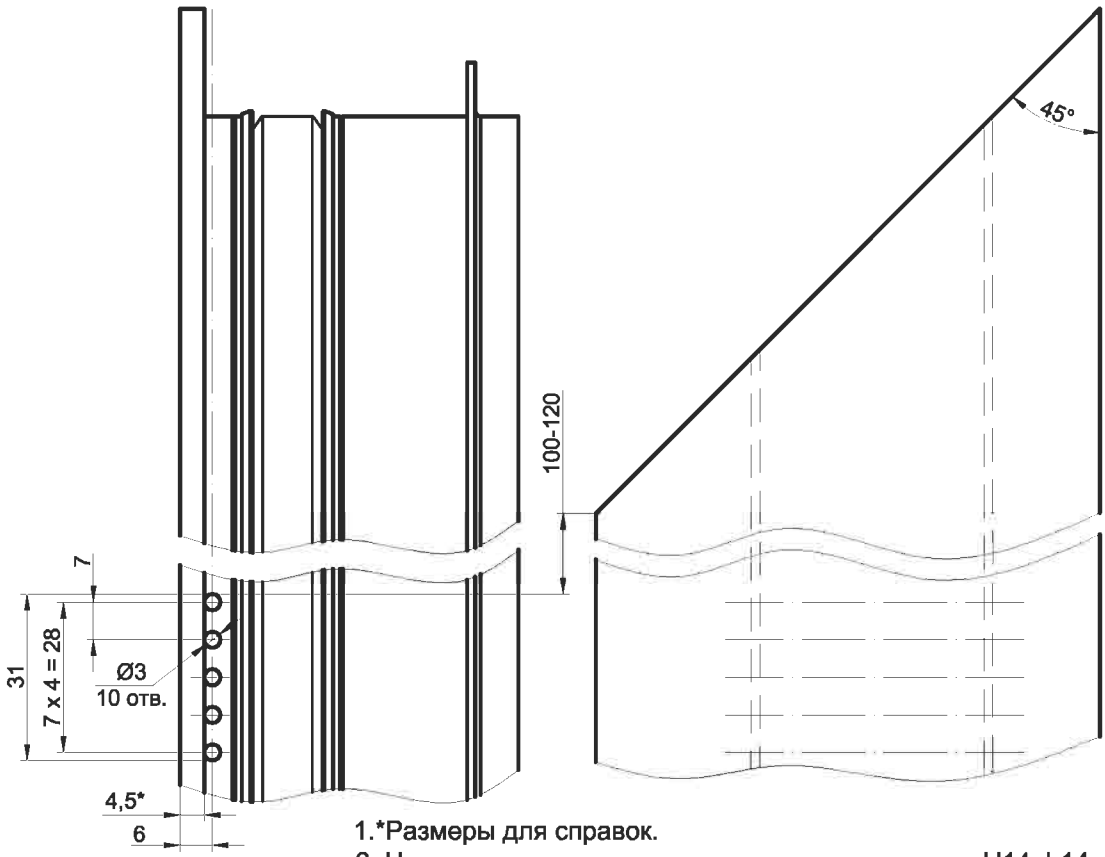

1.*Размеры для справок.
2. Неуказанные предельные отклонения размеров H14, h14, ±IT14/2.

Серия IW 63

Узлы сборки

INICIAL®

Обработка створки двери под дренажные отверстия

Дверь открывается внутрь

Дренажные отверстия без
применения дренажных крышек

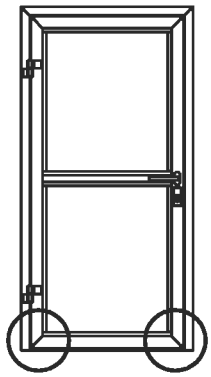

Обрабатываемый профиль:
03 12 09, 03 04 04

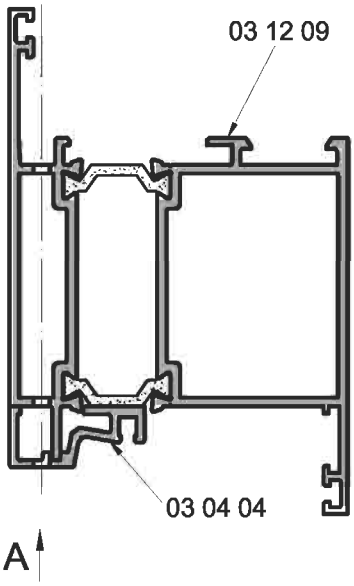

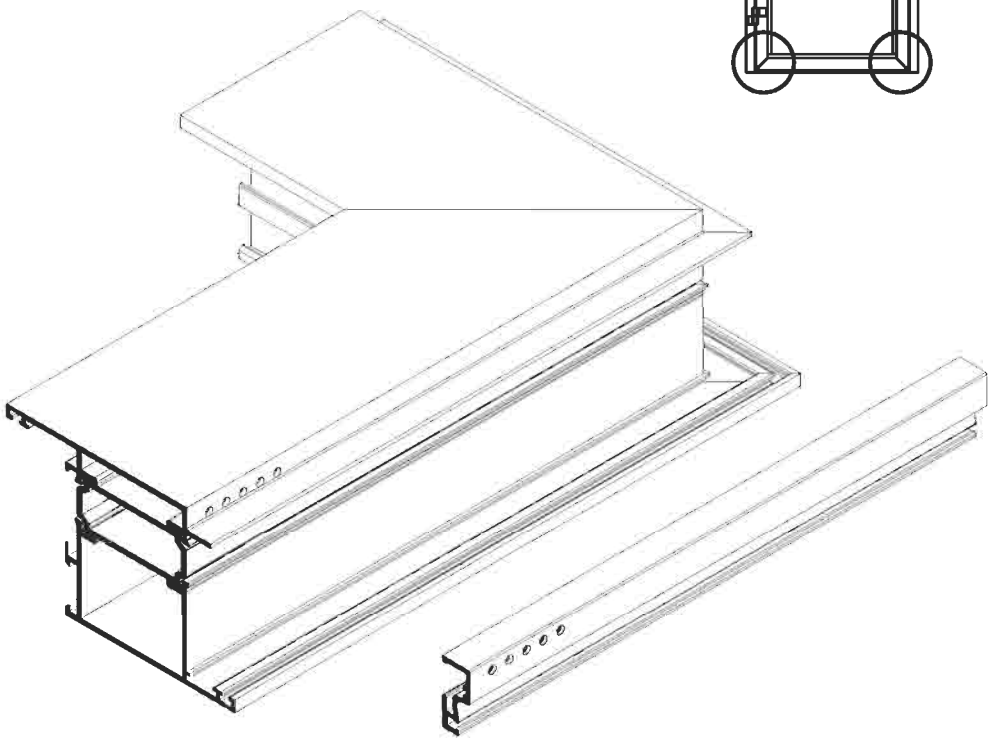

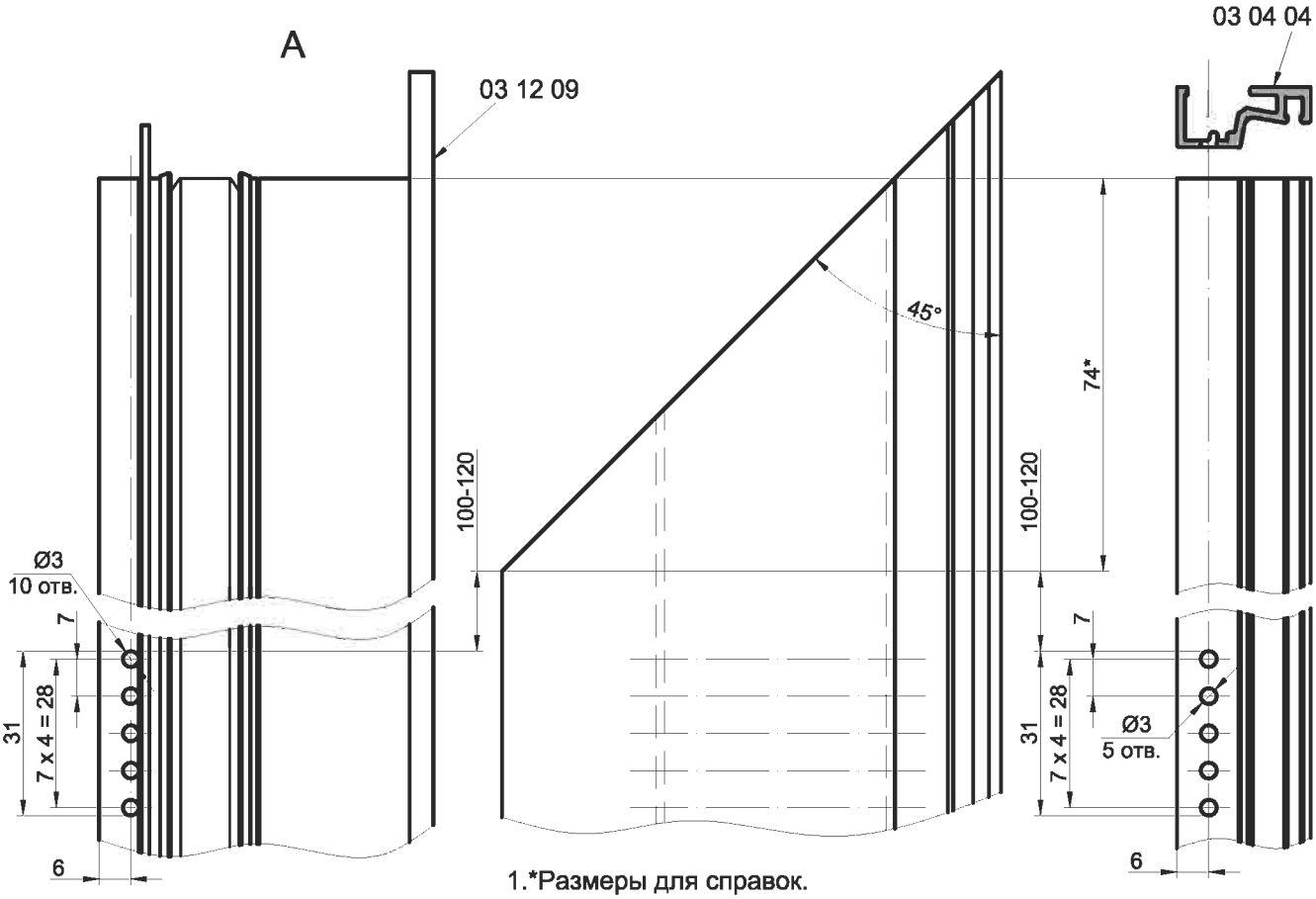

1.*Размеры для справок.
2. Неуказанные предельные отклонения размеров H14, h14, ±IT14/2.

КАРТЫ РАСКРОЯ МАТЕРИАЛОВ

INICIAL®

Серия IW 63

Карта раскроя материалов

Окно глухое (узкая рама)

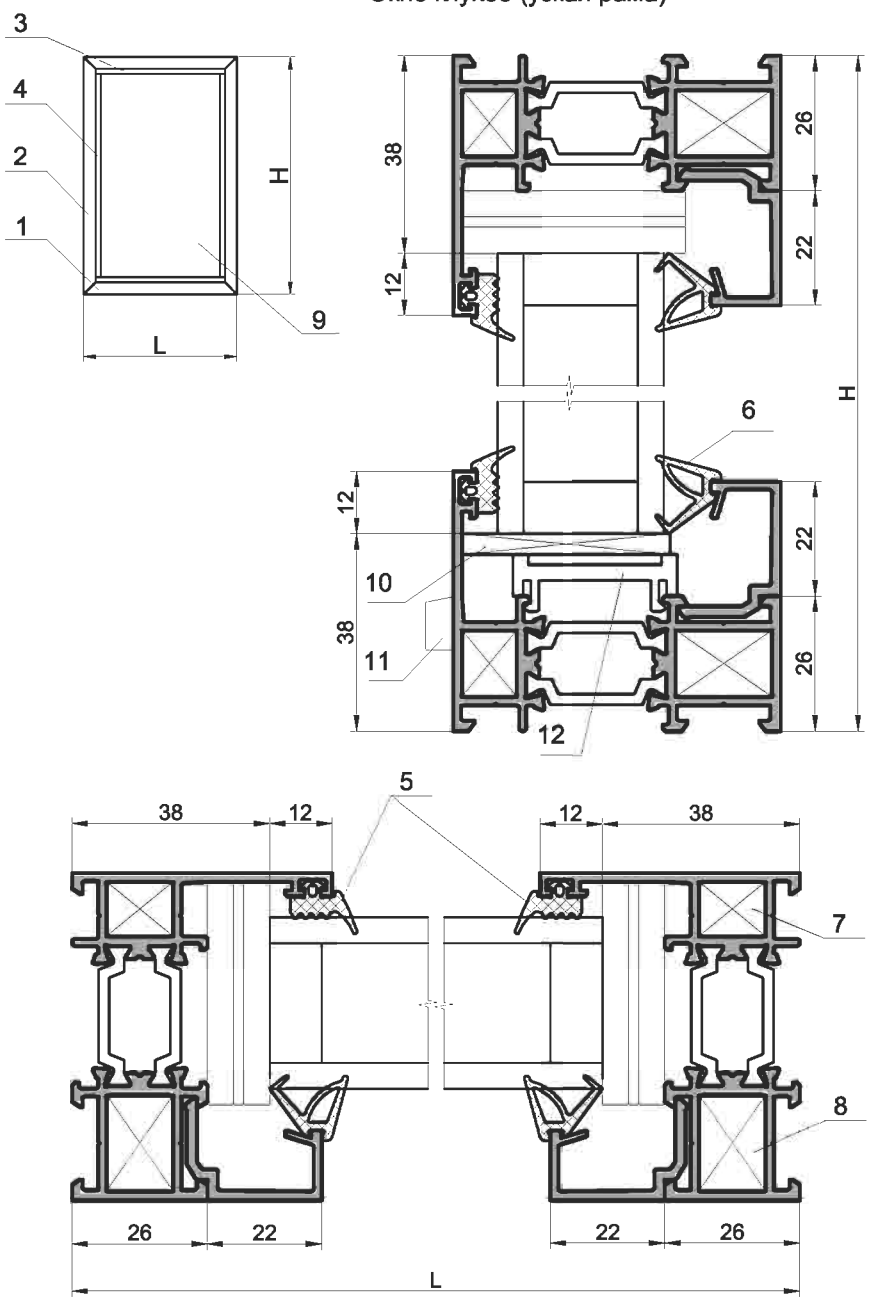

Окно глухое

Поз.	Наименование	Эскиз	Наружный размер	Кол-во
1	03 09 01		L	2
2	03 09 01		H	2
3	Штапик горизонтальный*		L-52	2
4	Штапик вертикальный *		H-96	2

Комплектующие изделия

5	Уплотнение наружное 03 30 21		(2H+2L-336)x1,05	
6	Уплотнение внутреннее *		(2H+2L-224)x1,05	
7	Закладная 03 70 04 профиль 03 02 02 (L=10мм)			4
8	Закладная 03 70 05 профиль 03 02 02 (L=18мм)			4
9	Заполнение		(L-76)x(H-76)	1
10	набор подкладок (толщина 1-4 мм)*			2
11	03 62 08			2
12	Опорная подкладка 03 61 02			4
	Пластиковый уголок 03 60 01			4

Примечание: длина резиновых уплотнителей увеличена на 5%

* - выбор штапика, уплотнителя и подкладок см. таблицу заполнения

Окно глухое (широкая рама)

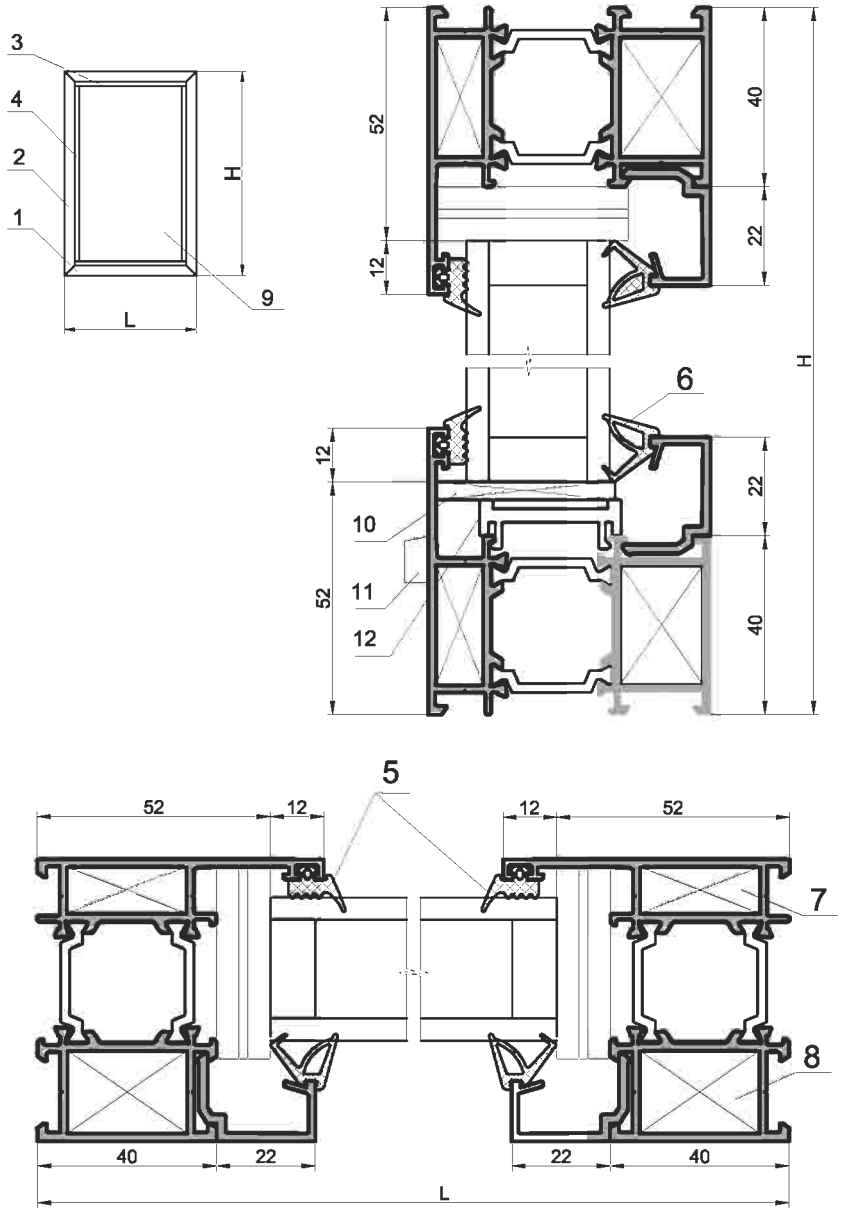

Окно глухое

Поз.	Наименование	Эскиз	Наружный размер	Кол-во
1	03 09 03		L	2
2	03 09 03		H	2
3	Штапик горизонтальный*		L-80	2
4	Штапик вертикальный *		H-124	2
	Комплектующие изделия			
5	Уплотнение наружное 03 30 21		(2H+2L-448)x1,05	
6	Уплотнение внутреннее *		(2H+2L-336)x1,05	
7	Закладная 03 70 10 профиль 03 02 04 (L=10мм)			4
8	Закладная 03 70 11 профиль 03 02 04 (L=18мм)			4
9	Заполнение		(L-104)x(H-104)	1
10	Набор подкладок (толщина 1-4 мм)*			2
11	03 62 08			2
12	Опорная подкладка 03 61 02			4
	Пластиковый уголок 03 60 01			4

Примечание: длина резиновых уплотнителей увеличена на 5%
* - выбор штапика, уплотнителя и подкладок
см. таблицу заполнения

INICIAL®

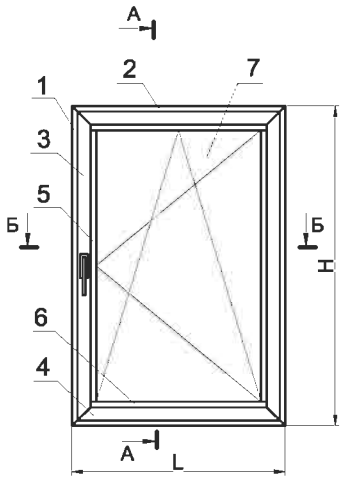

	профиль рамы	
	03 09 12	03 09 33
А, мм	24	31

А-А

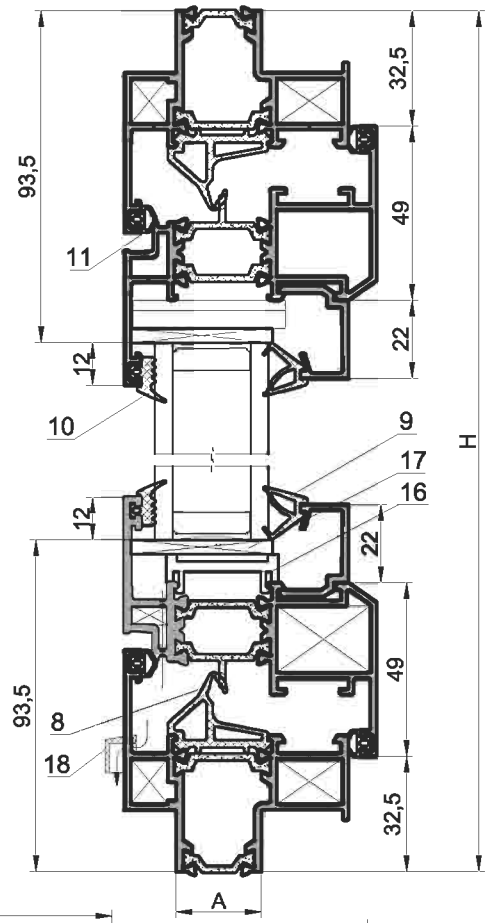

Б-Б

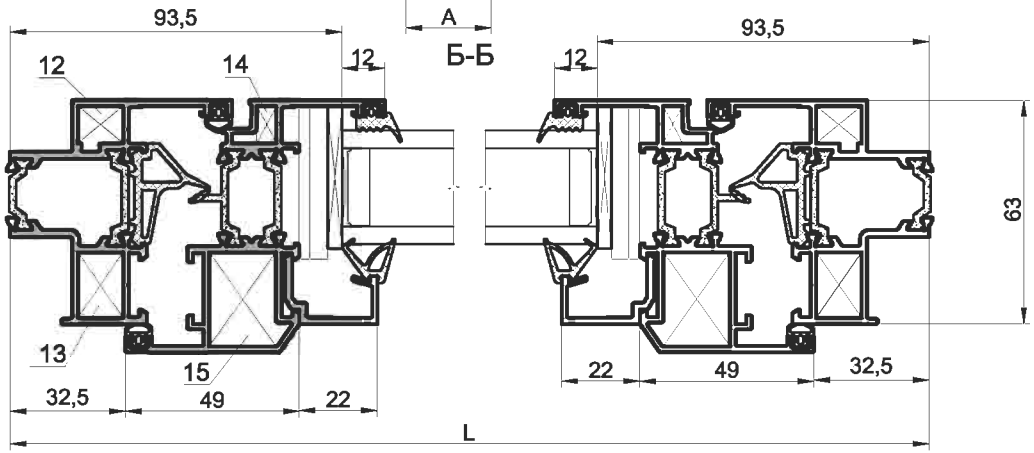

Окно одностворчатое с установкой в витраж(створка 03 09 14)

Поз.	Наименование	Эскиз	Наружный размер	Кол-во
1	03 09 12, 03 09 33		L	2
2	03 09 12, 03 09 33		H	2
3	03 09 14		H-65	2
4	03 09 14		L-65	2
5	Штапик вертикальный *		H-207	2
6	Штапик горизонтальный*		L-163	2
7	Заполнение	(L-187)x(H-187)		1
	Комплектующие изделия			
8	Уплотнение центральное 03 30 15		(2H+2L-272)x1,05	
9	Уплотнение внутреннее *		(2H+2L-740)x1,05	
10	Уплотнение наружное 03 30 21		(2H+2L-780)x1,05	
11	Уплотнение створки 03 30 02		(4H+4L-760)x1,05	
12	Закладная 03 70 04 профиль 03 02 02 (L=10мм)			4
13	Закладная 03 70 05 профиль 03 02 02 (L=18мм)			4
14	Закладная 03 70 02 профиль 03 02 01 (L=10мм)			4
15	Закладная 03 70 09 профиль 03 02 03 (L=26мм)			4
16	Опорная подкладка 03 61 02			5
17	Набор подкладок (толщина 1-4 мм)*			2
18	03 62 08			2
	Пластиковый уголок 03 60 01			8
	Уплотнение угловое 03 32 02			4

Примечание: длина резиновых уплотнителей увеличена на 5%
* - выбор штапика, уплотнителя и подкладок см. таблцу заполнения

INICIAL®

Серия IW 63

Карта раскроя материалов

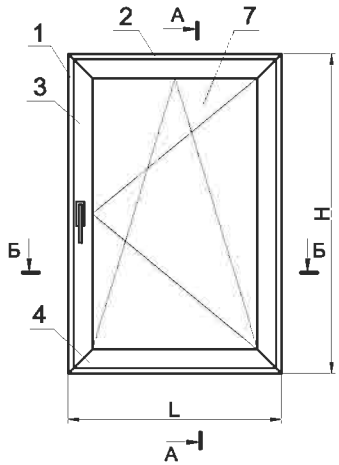

	профиль рамы	
	03 09 13	03 09 34
А, мм	24	31

Окно одностворчатое с установкой в витраж (скрытая створка)

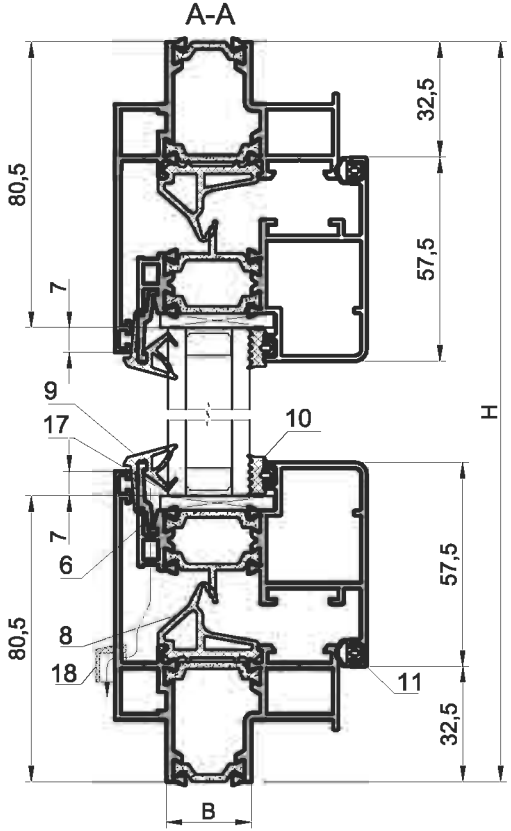

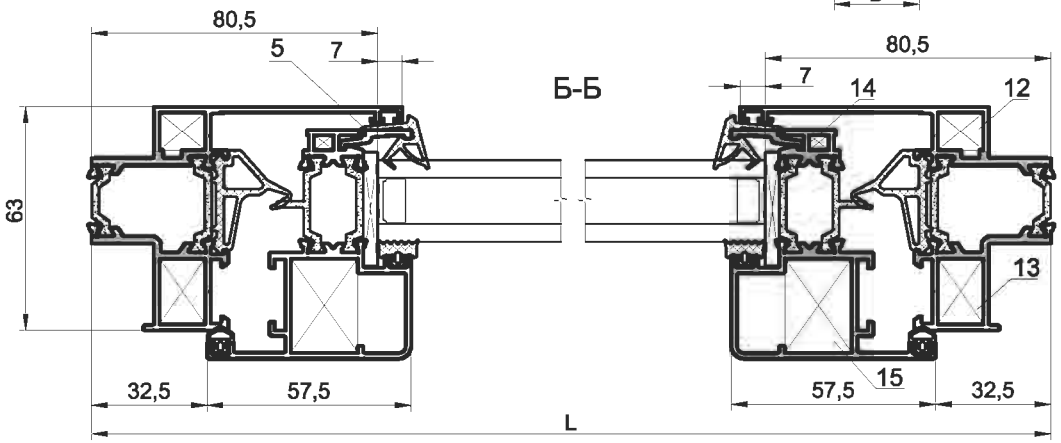

Поз.	Наименование	Эскиз	Наружный размер	Кол-во
1	03 09 13 {03 09 34}		L	2
2	03 09 13 {03 09 34}		H	2
3	03 09 16 (03 09 17)		H-65	2
4	03 09 16 (03 09 17)		L-65	2
5	Штапик вертикальный *		H-140	2
6	Штапик горизонтальный*		L-140	2
7	Заполнение	(L-161)x(H-161)		1
	Комплектующие изделия			
8	Уплотнение центральное 03 30 15		(2H+2L-268)x1,05	
9	Уплотнение наружное 03 30 12		(2H+2L-600)x1,05	
10	Уплотнение внутреннее*		(2H+2L-640)x1,05	
11	Уплотнение створки 03 30 02		(2H+2L-260)x1,05	
12	Закладная 03 70 04 профиль 03 02 02 (L=10мм)			4
13	Закладная 03 70 05 профиль 03 02 02 (L=18мм)			4
14	Закладная 03 70 01 профиль 03 02 01 (L=3.8мм)			4
15	Закладная 03 70 09 профиль 03 02 03 (L=26мм)			4
17	Набор подкладок (толщина 1-4 мм)*			2
18	03 62 08			2
	Пластиковый уголок 03 60 07			8
	Уплотнение угловое 03 32 02			4

Примечание: длина резиновых уплотнителей увеличена на 5%
* - выбор штапика, уплотнителя и подкладок см. таблцу заполнения

INICIAL®

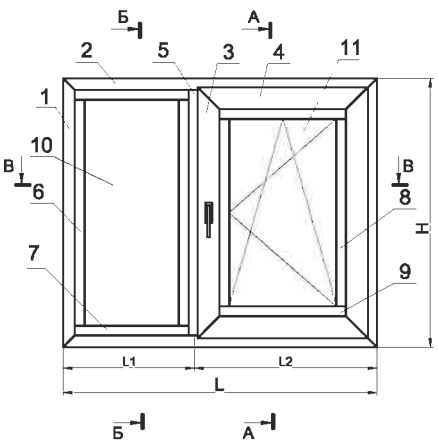

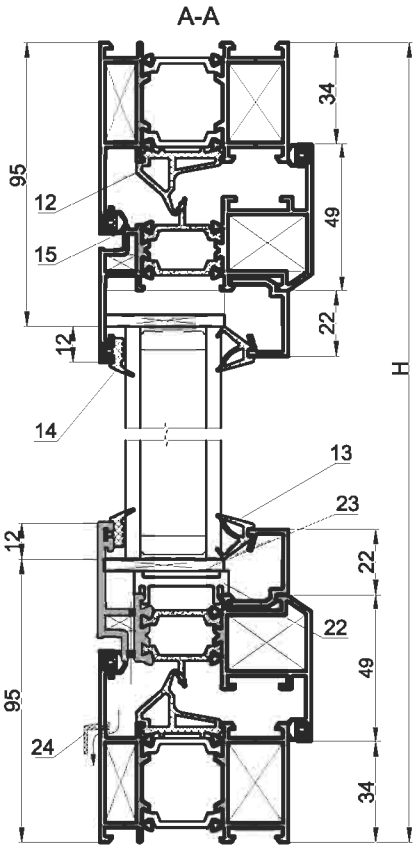

Окно со створкой и глухой секцией
(створка 03 09 14)

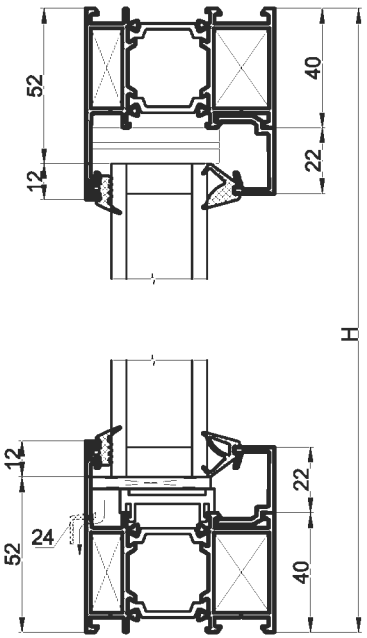

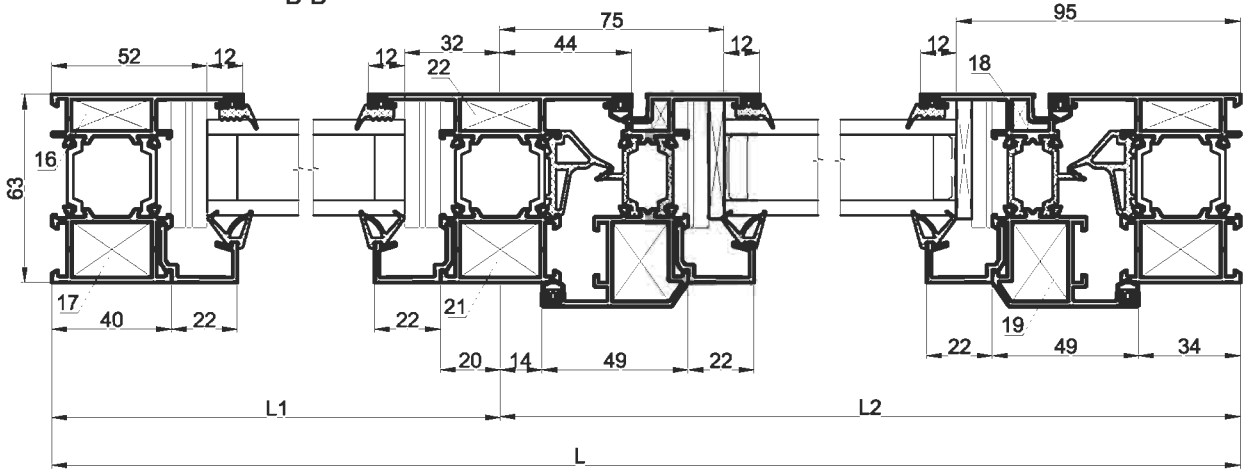

Поз.	Наименование	Эскиз	Наружный размер	Кол-во
1	03 09 03		L	2
2	03 09 03		H	2
3	03 09 14		H-68	2
4	03 09 14		L2-48	2
5	03 09 22		H-80	1
6	Штапик вертикальный *		H-124	2
7	Штапик горизонтальный*		L1-60	2
8	Штапик вертикальный *		H-210	2
9	Штапик горизонтальный*		L2-146	2
10	Заполнение		(L1-84)x(H-104)	1
11	Заполнение		(L2-170)x(H-190)	1
	Комплектующие изделия			
12	Уплотнение центральное 03 30 15		(2H+2L-240)x1,05	
13	Уплотнение внутреннее *		(4H+2L1+2L2-1080)x1,05	
14	Уплотнение наружное 03 30 21		(4H+2L1+2L2-1160)x1,05	
15	Уплотнение створки 03 30 02		(4H+4L2-645)x1,05	
16	Закладная 03 70 10 профиль 03 02 04 (L=10мм)			4
17	Закладная 03 70 11 профиль 03 02 04 (L=18мм)			4
18	Закладная 03 70 02 профиль 03 02 01 (L=10мм)			4
19	Закладная 03 70 09 профиль 03 02 03 (L=26мм)			4
20	Закладная 03 77 04 профиль 03 03 01 (L=26.5мм)			2
21	Закладная 03 77 08 профиль 03 03 02 (L=26.5мм)			2
22	Опорная подкладка 03 61 02			9
23	Набор подкладок (толщина 1-4 мм)*			8
24	03 62 08			4
	Пластиковый уголок 03 60 01			8
	Пластиковый уголок 03 60 02			4
	Уплотнение угловое 03 32 02			4

Примечание: длина резиновых уплотнителей увеличена на 5%
* - выбор штапика, уплотнителя и подкладок см. таблцу заполнения

INICIAL®

Серия IW 63

Карта раскроя материалов

10.05

Двухстворчатое окно
(створка 03 09 14)

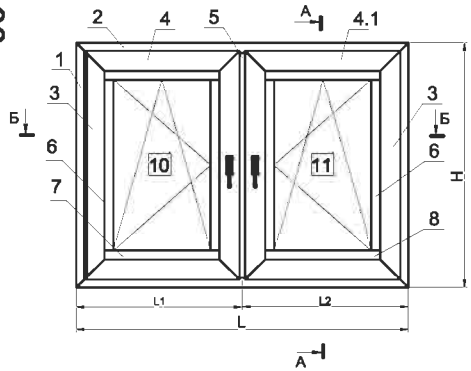

А-А

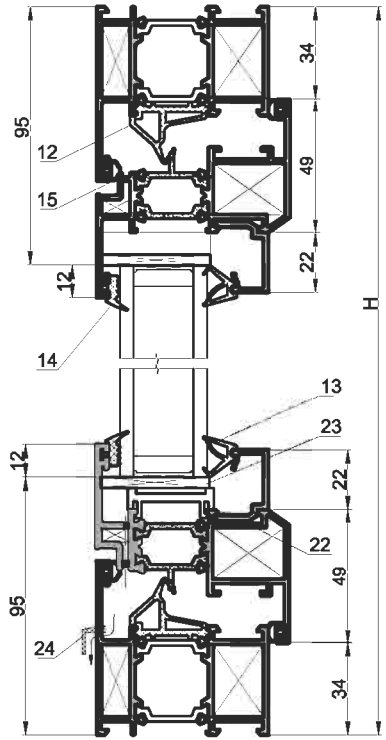

Поз.	Наименование	Эскиз	Наружный размер	Кол-во
1	03 09 03		L	2
2	03 09 03		H	2
3	03 09 14		H-68	4
4	03 09 14		L1-48	2
4.1	03 09 14		L2-48	2
5	03 09 22		H-80	1
6	Штапик вертикальный *		H-210	4
7	Штапик горизонтальный*		L1-146	2
8	Штапик горизонтальный*		L2-146	2
10	Заполнение	(L1-170)x(H-190)		1
11	Заполнение	(L2-170)x(H-190)		1

Комплектующие изделия

Поз.	Наименование	Эскиз	Наружный размер	Кол-во
12	Уплотнение центральное 03 30 15		(4H+2L1+2L2-464)x1,05	
13	Уплотнение внутреннее *		(4H+2L1+2L2-936)x1,05	
14	Уплотнение наружное 03 30 21		(4H+2L1+2L2-1160)x1,05	
15	Уплотнение створки 03 30 02		(8H+4L1+4L2-1280)x1,05	
16	Закладная 03 70 10 профиль 03 02 04 (L=10мм)			4
17	Закладная 03 70 11 профиль 03 02 04 (L=18мм)			4
18	Закладная 03 70 02 профиль 03 02 01 (L=10мм)			8
19	Закладная 03 70 09 профиль 03 02 03 (L=26мм)			8
20	Закладная 03 77 04 профиль 03 03 01 (L=26.5мм)			2
21	Закладная 03 77 08 профиль 03 03 02 (L=26.5мм)			2
22	Опорная подкладка 03 61 02			10
23	Набор подкладок (толщина 1-4 мм)*			8
24	03 62 08			4
	Пластиковый уголок 03 60 01			12
	Пластиковый уголок 03 60 02			4
	Уплотнение угловое 03 32 02			8

Примечание: длина резиновых уплотнителей увеличена на 5%
* - выбор штапика, уплотнителя и подкладок см. таблицу заполнения

Б-Б

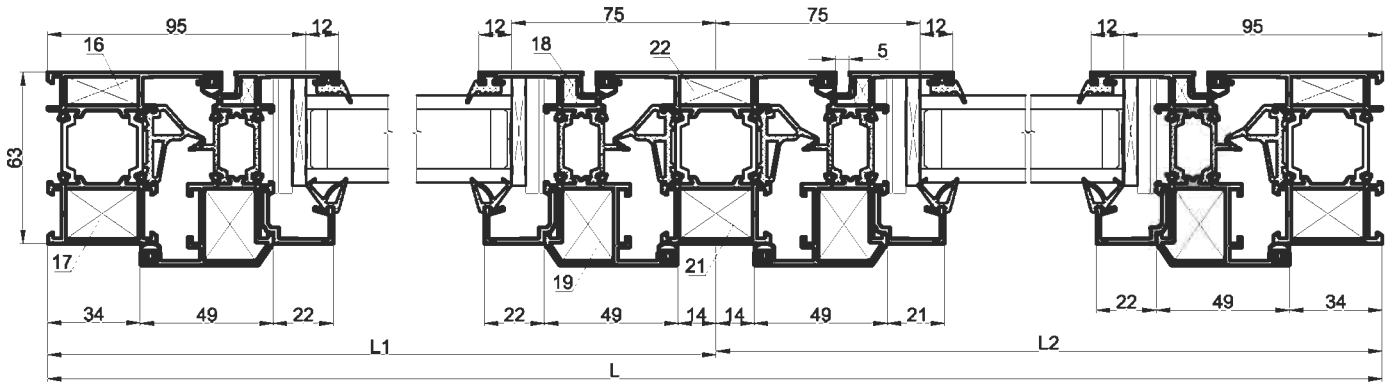

INICIAL®

INICIAL®

Серия IW 63

Карта раскроя материалов

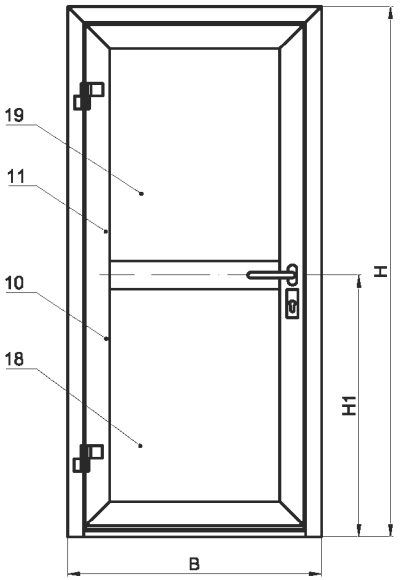

Поз.	Профиль	Эскиз	Наружный размер	Кол-во
1	03 12 02		H	1
2	03 12 02		H	1
3	03 12 02		B	1
4	03 12 08		H-68	1
5	03 12 08		H-68	1
6	03 12 08		B-110	2
7	03 09 22		B-250	1
8	03 05 07		B-100	1
9	штапик *		B-250	4
10	штапик *		H1-147	2
11	штапик *		H-H1-189	2
12	03 04 04		B-150	1
	Уплотнения			
13	Уплотнение створки 03 30 02		(4H+3B-606)x1,05	
14	Уплотнение внутренее *		(2H+4B-1680)x1,05	
15	Уплотнение наружное 03 30 21 или 03 30 23		(2H+4B-1752)x1,05	
17	98 01 01 (ЩУ-1) h=13 мм		B-150	
	Заполнения			
18			(H1-127) x (B-274)	1
19			(H-H1-169) x (B-274)	1
	Закладные детали			
20	Закладная 03 70 13 Профиль 03 02 05 (L=6мм)			6
21	Закладная 03 70 14 Профил 03 02 05 (L=29мм)			6
22	Закладная 03 71 04 Профиль 03 03 01(L=26,5 мм)			2
23	Закладная 03 71 08 Профиль 03 02 05(L=26,5 мм)			2

Дверь одностворчатая с открыванием наружу

Комплектующие детали

24	13 75 01 Планка замка		1
25	13 75 02 Ответная планка		1
26	03 61 02 Опорная подкладка под стеклопакет		10
27	03 63 01 - 03 63 07 Набор подкладок под стеклопакет*		Набор*
	03 60 04 Уголок выравнивающий (створка)		4
	03 60 05 Уголок выравнивающий (импост)		2
	03 60 06 Уголок выравнивающий (импост)		2
	06 75 03 (УГ-12) Уголок выравнивающий		6
28	Винт 99 01 04 (ВС 1-3,5x19)		B/300+1
	99 09 03 (Штифт Ø5x12)		12
	99 09 02 (Штифт Ø5x10)		4
	99 06 01 (Винт M6x6)		4
	99 06 05 (Винт M6x16)		4

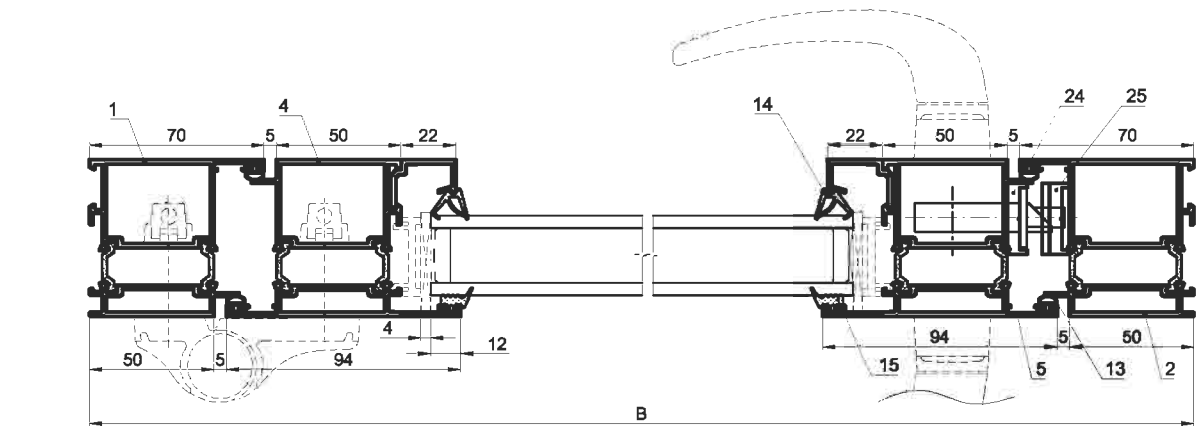

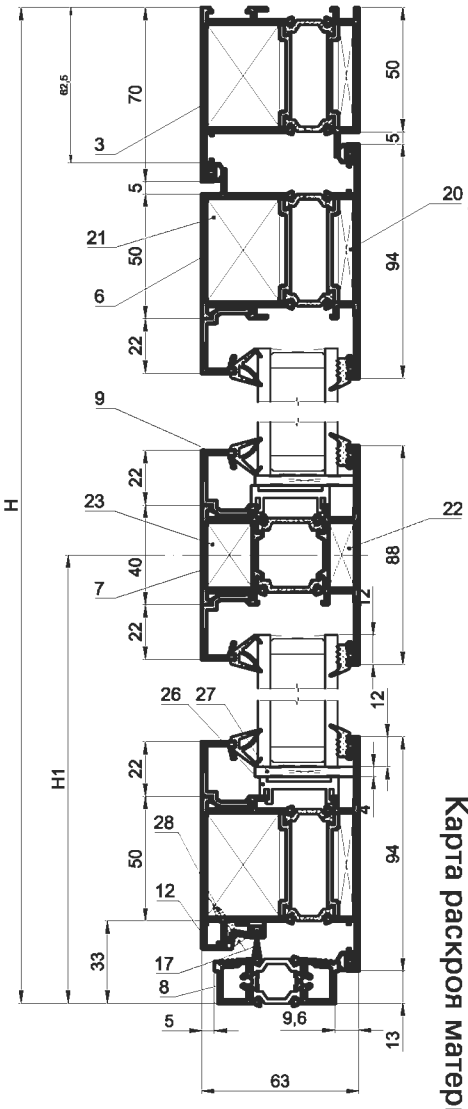

* Подбор элементов см. "Таблица заполнений".
Примечание: длина резиновых уплотнителей увеличена на 5%

Серия IW63

Карта раскроя материала

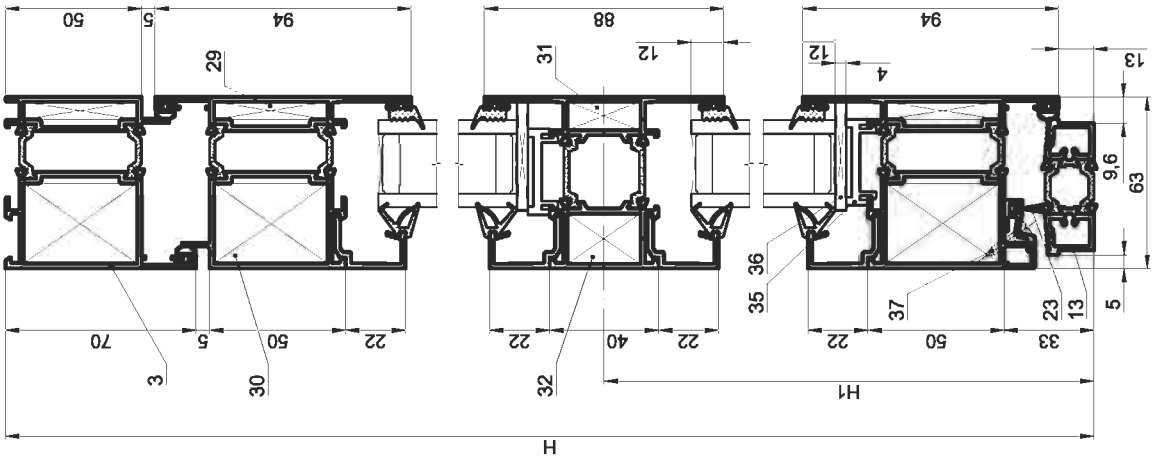

Дверь двухстворчатая с открыванием наружу

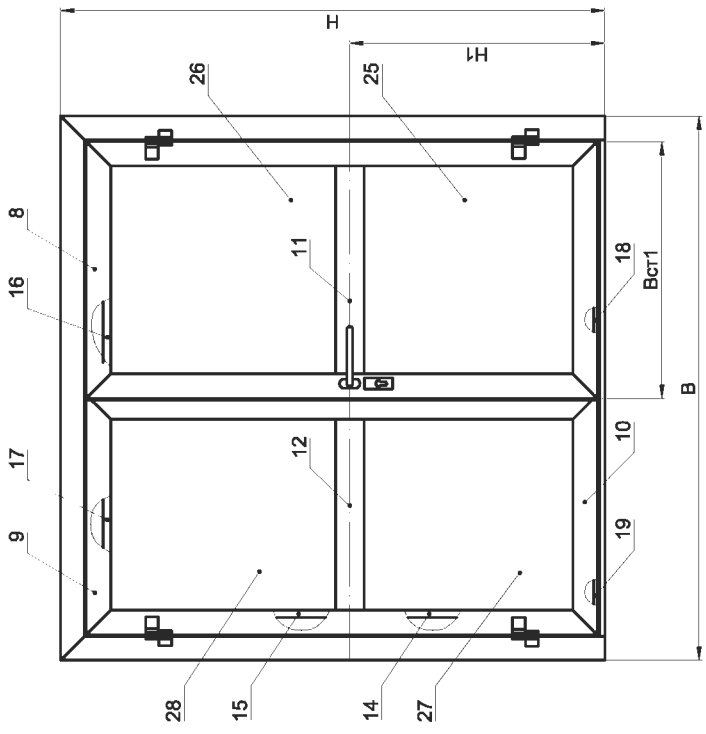

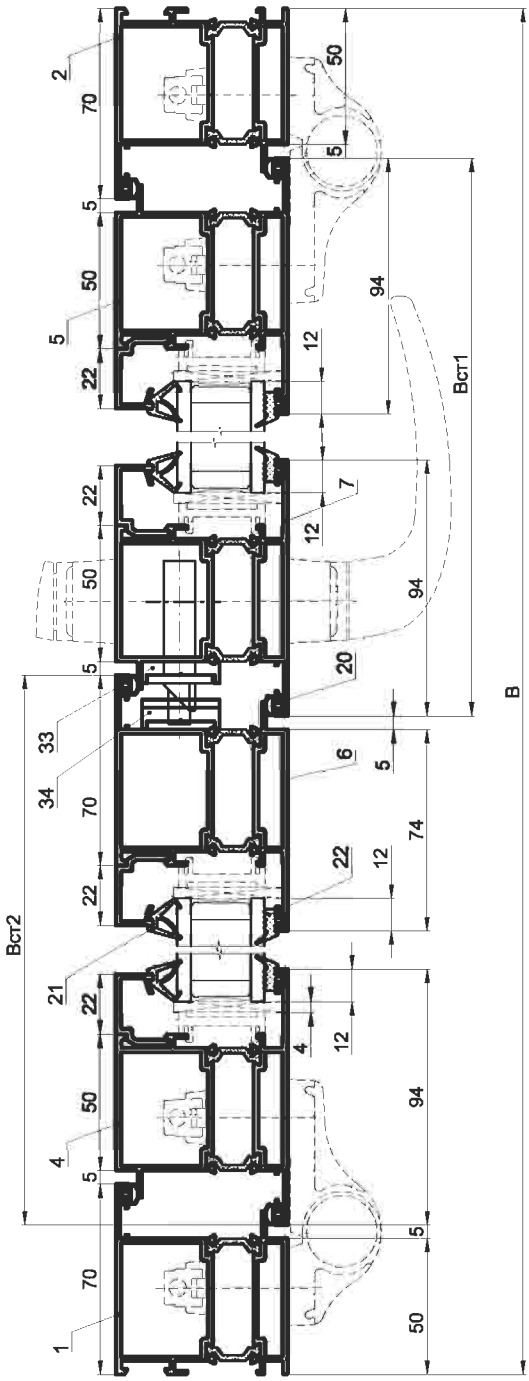

Дверь двухстворчатая с открыванием наружу

Поз.	Профиль	Эскиз	Наружный размер	Кол-во
1	03 12 02		Н	1
2	03 12 02		Н	1
3	03 12 02		В	1
4	03 12 08		Н-68	1
5	03 12 08		Н-68	1
6	03 12 09		Н-68	1
7	03 12 08		Н-68	1
8	03 12 08		Вст1	2
9	03 12 08		Вст2=В-Вст1-95	1
10	03 12 08		Вст2=В-Вст1-95	1
11	03 09 22		Вст1-140	1
12	03 09 22		Вст2-140	1
13	03 05 07		В-100	1
14	штапик *		Н1-147	4
15	штапик *		Н-Н1-189	4
16	штапик *		Вст1-140	4
17	штапик *		Вст2-140	4
18	03 04 04		Вст1-40	1
19	03 04 04		Вст2-20	1
	Уплотнения			
20	Уплотнение створки 03 30 02		(6Н+3В-625)х1,05	
21	Уплотнение внутренее *		(4Н+4Вст1+4Вст2-2500)х1,05	
22	Уплотнение наружное 03 30 21 или 03 30 23		(4Н+4Вст1+4Вст2-2625)х1,05	
23	98 01 01 (ЩУ-1) h=13 мм		Вст1+Вст2-60	
	Заполнения			
25			(Н1-127) х (Вст1-164)	1
26			(Н-Н1-169) х (Вст1-164)	1
27			(Н1-127) х (Вст2-164)	1
28			(Н-Н1-169) х (Вст2-164)	1
	Закладные детали			
29	Закладная 03 70 13 Профиль 03 02 05 (L=6мм)			10
30	Закладная 03 70 14 Профил 03 02 05 (L=29мм)			10
31	Закладная 03 71 04 Профиль 03 03 01(L=26,5 мм)			4
32	Закладная 03 71 08 Профиль 03 02 05(L=26,5 мм)			4

Комплектующие детали

33	13 75 01 Планка замка	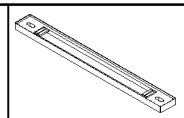	1
34	13 75 02 Ответная планка	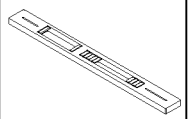	1
35	03 61 02 Опорная подкладка под стеклопакет	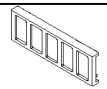	16
36	03 63 01 - 03 63 07 Набор подкладок под стеклопакет *		8
	03 60 04 Уголок выравнивающий (створка)	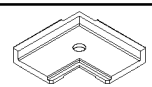	8
	03 60 05 Уголок выравнивающий (импост)	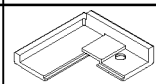	4
	03 60 06 Уголок выравнивающий (импост)	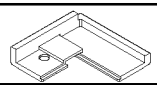	4
	06 75 03 (УГ-12) Уголок выравнивающий		10
	Заглушка притвора 03 62 11	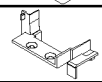	1
	Заглушка притвора 03 62 12		1
37	99 01 04 (ВС 1-3,5х19)		В/300+1
	99 09 03 (Штифт Ø5х12)		20
	99 09 02 (Штифт Ø5х10)		8
	99 06 01 (Винт М6х6)		8
	99 06 05 (Винт М6х16)		8
	99 01 17 (ВС 1-4,2х16)		4

INICIAL®

Серия IW 63

Карта раскроя материалов

Серия IW63

Карта раскроя материала

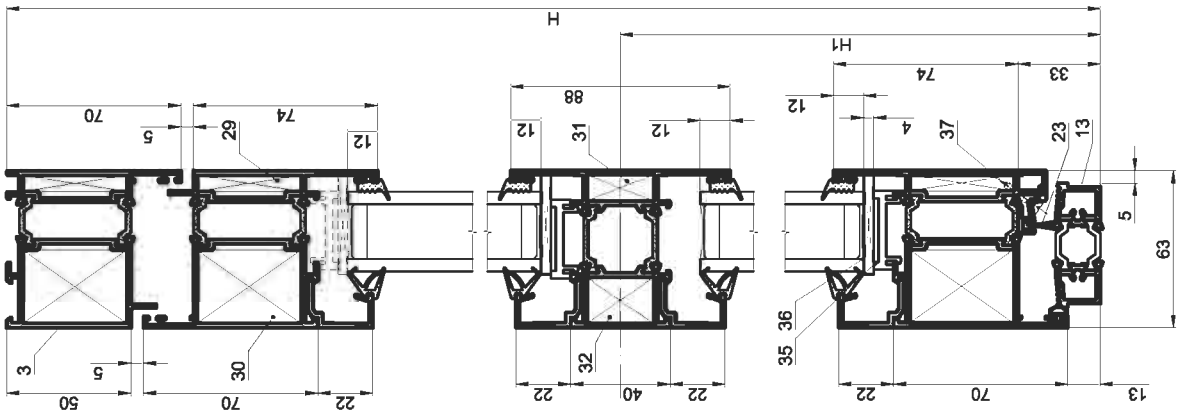

Дверь двухстворчатая с открыванием внутрь

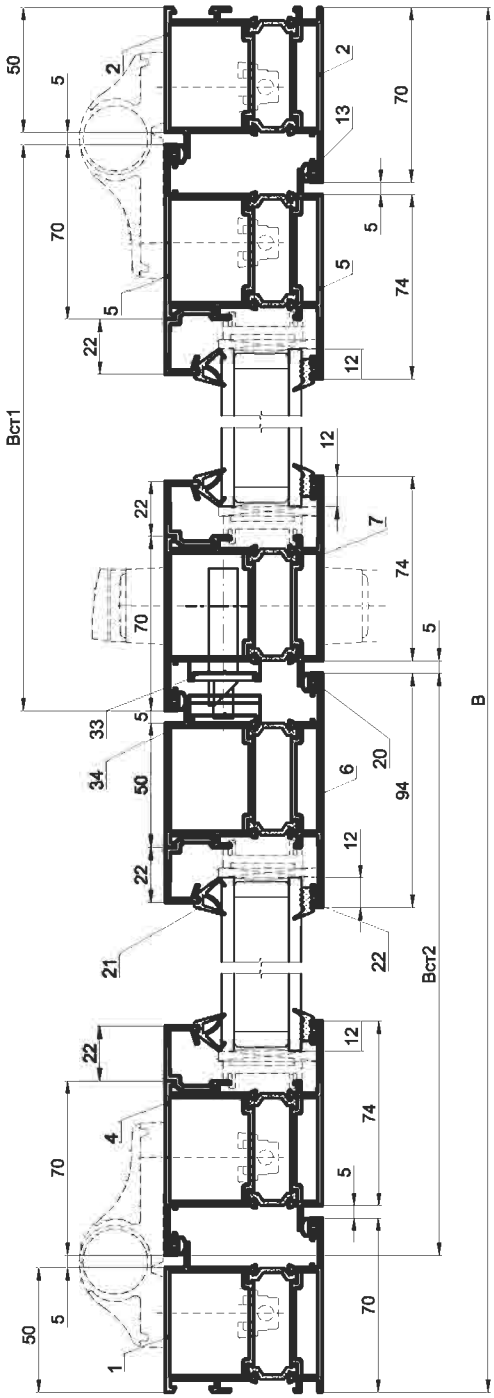

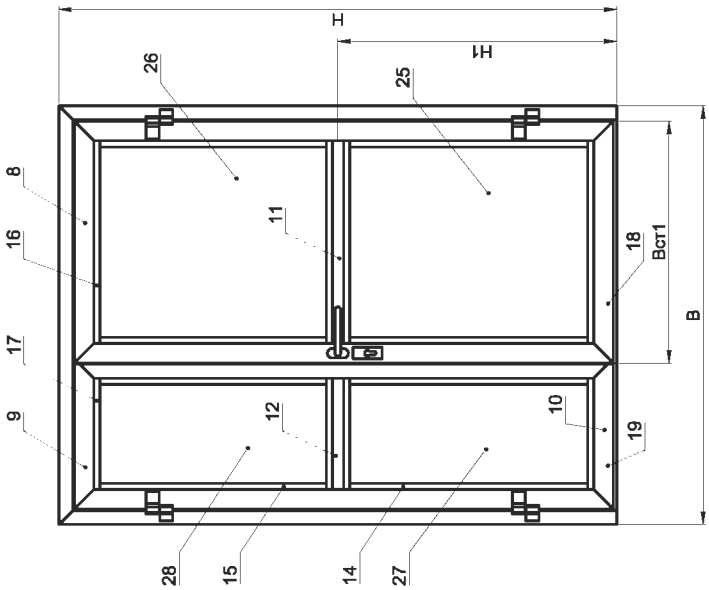

Дверь двухстворчатая с открыванием внутрь

Поз.	Профиль	Эскиз	Наружный размер	Кол-во
1	03 12 01		Н	1
2	03 12 01		Н	1
3	03 12 01		В	1
4	03 12 09		Н-68	1
5	03 12 09		Н-68	1
6	03 12 08		Н-68	1
7	03 12 09		Н-68	1
8	03 12 09		Вст1	2
9	03 12 09		Вст2=В-Вст1-95	1
10	03 12 09		Вст2=В-Вст1-95	1
11	03 09 22		Вст1-140	1
12	03 09 22		Вст2-140	1
13	03 05 07		В-100	1
14	штапик *		Н1-147	4
15	штапик *		Н-Н1-189	4
16	штапик *		Вст1-140	4
17	штапик *		Вст2-140	4
18	03 04 04		Вст1-40	1
19	03 04 04		Вст2-20	1
	Уплотнения			
20	Уплотнение створки 03 30 02		(6Н+3В-625)х1,05	
21	Уплотнение внутренее *		(4Н+4Вст1+4Вст2-2500)х1,05	
22	Уплотнение наружное 03 30 21 или 03 30 23		(4Н+4Вст1+4Вст2-2625)х1,05	
23	98 01 01 (ЩУ-1) h=13 мм		Вст1+Вст2-60	
	Заполнения			
25			(Н1-127) х (Вст1-164)	1
26			(Н-Н1-169) х (Вст1-164)	1
27			(Н1-127) х (Вст2-164)	1
28			(Н-Н1-169) х (Вст2-164)	1
	Закладные детали			
29	Закладная 03 70 13 Профиль 03 02 05 (L=6мм)			10
30	Закладная 03 70 14 Профил 03 02 05 (L=29мм)			10
31	Закладная 03 71 04 Профиль 03 03 01(L=26,5 мм)			4
32	Закладная 03 71 08 Профиль 03 02 05(L=26,5 мм)			4

Комплектующие детали

33	13 75 01 Планка замка		1
34	13 75 02 Ответная планка		1
35	03 61 02 Опорная подкладка под стеклопакет		16
36	03 63 01 - 03 63 07 Набор подкладок под стеклопакет *		8
	03 60 04 Уголок выравнивающий (створка)		8
	03 60 05 Уголок выравнивающий (импост)		4
	03 60 06 Уголок выравнивающий (импост)		4
	Заглушка притвора 03 62 11		1
	Заглушка притвора 03 62 12		1
	06 75 03 (УГ-12) Уголок выравнивающий		10
37	Винт 99 01 04 (ВС 1-3,5х19)		В/300+1
	99 09 03 (Штифт Ø5х12)		20
	99 09 02 (Штифт Ø5х10)		8
	99 06 01 (Винт М6х6)		8
	99 06 05 (Винт М6х16)		8
	99 01 17 (ВС 1-4,2х16)		4

* Подбор элементов см. "Таблица заполнений".
Примечание: длина резиновых уплотнителей увеличена на 5%

Серия IW63

Карта раскроя материала

INICIAL®

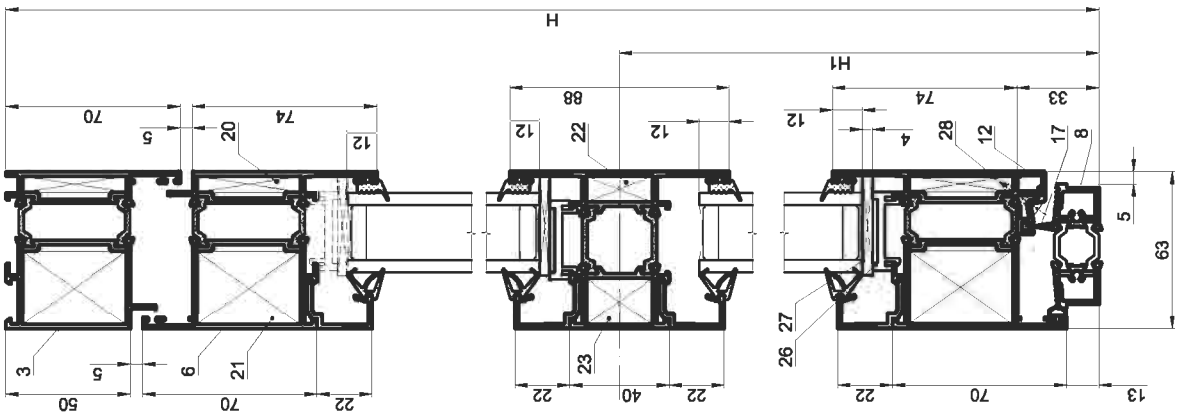

Дверь одностворчатая с открыванием внутрь

Поз	Профиль	Эскиз	Наружный размер	Кол-во
1	03 12 01		H	1
2	03 12 01		H	1
3	03 12 01		B	1
4	03 12 09		H-68	1
5	03 12 09		H-68	1
6	03 12 09		B-110	2
7	03 09 22		B-250	1
8	03 05 07		B-100	1
9	штапик *		B-250	4
10	штапик *		H1-147	2
11	штапик *		H-H1-189	2
12	03 04 04		B-150	1
	Уплотнения			
13	Уплотнение створки 03 30 02		(4H+3B-606)x1,05	
14	Уплотнение внутреннее *		(2H+4B-1680)x1,05	
15	Уплотнение наружное 03 30 21 или 03 30 23		(2H+4B-1752)x1,05	
17	98 01 01 (ЩУ-1) h=13 мм		B-150	
	Заполнения			
18			(H1-127) x (B-274)	1
19			(H-H1-169) x (B-274)	1
	Закладные детали			
20	Закладная 03 70 13 Профиль 03 02 05 (L=8мм)			6
21	Закладная 03 70 14 Профил 03 02 05 (L=29мм)			6
22	Закладная 03 71 04 Профиль 03 03 01(L=28,5 мм)			2
23	Закладная 03 71 08 Профиль 03 02 05(L=26,5 мм)			2

Комплектующие детали

24	13 75 01 Планка замка		1
25	13 75 02 Ответная планка		1
26	03 61 02 Опорная подкладка под стеклопакет		10
27	03 63 01 - 03 63 07 Набор подкладок под стеклопакет*		Набор*
	03 60 04 Уголок выравнивающий (створка)		4
	03 60 05 Уголок выравнивающий (импост)		2
	03 60 06 Уголок выравнивающий (импост)		2
	06 75 03 (УГ-12) Уголок выравнивающий		6
28	Винт 99 01 04 (ВС 1-3,5x19)		B/300+1
	99 09 03 (Штифт Ø5x12)		12
	99 09 02 (Штифт Ø5x10)		4
	99 06 01 (Винт M6x6)		4
	99 06 05 (Винт M6x16)		4

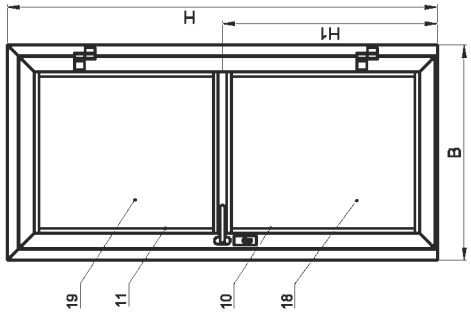

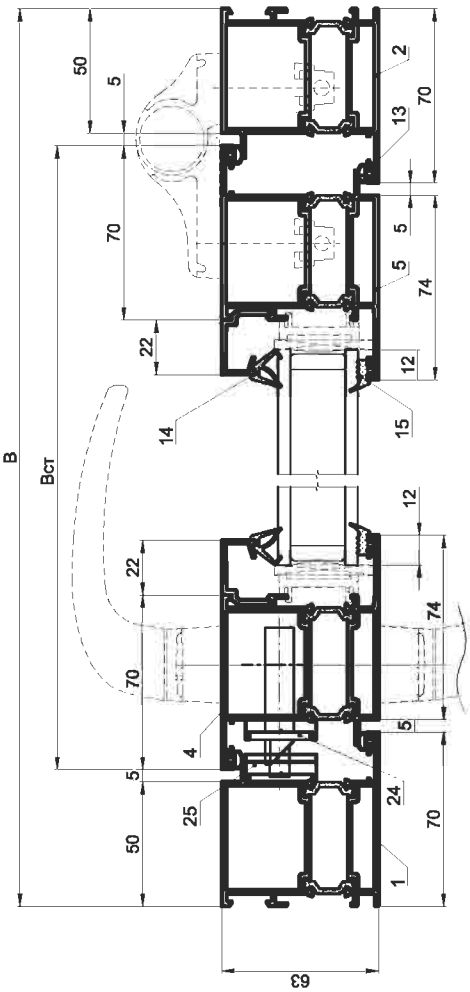

* Подбор элементов см. "Таблица заполнений".
Примечание: длина резиновых уплотнителей увеличена на 5%

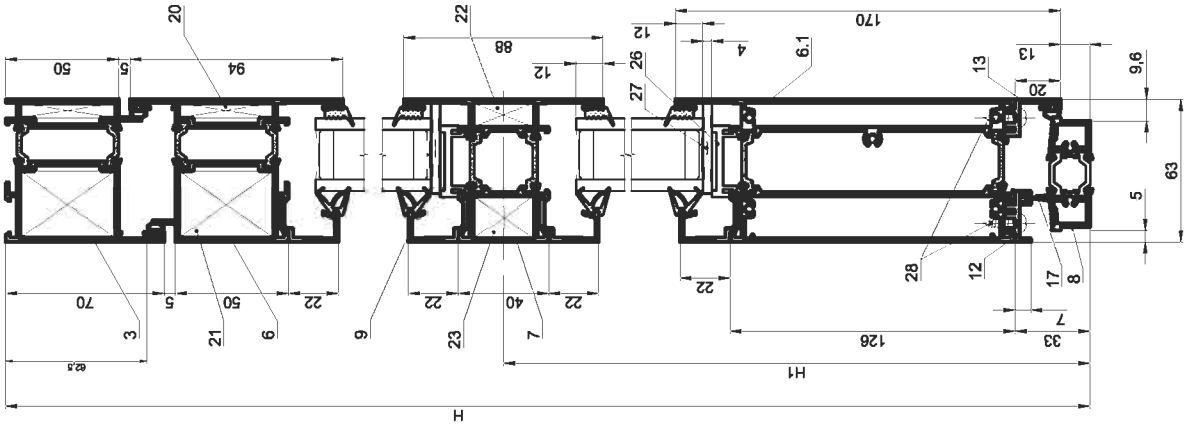

Дверь одностворчатая с цоколем
(открывание наружу)

Поз.	Профиль	Эскиз	Наружный размер	Кол-во
1	03 12 02		Н	1
2	03 12 02		Н	1
3	03 12 02		В	1
4	03 12 08		Н-88	1
5	03 12 08		Н-88	1
6	03 12 08		В-110	1
6.1	03 12 03		В-250	1
7	03 09 22		В-250	1
8	03 05 07		В-100	1
9	штапик *		В-250	4
10	штапик *		Н1-223	2
11	штапик *		Н-Н1-189	2
12	03 04 02		В-150	1
13	03 04 03		В-110	1
	Уплотнения			
14	Уплотнение створки 03 30 02		(4Н+3В-606)х1,05	
15	Уплотнение внутреннее *		(2Н+4В-1830)х1,05	
16	Уплотнение наружное 03 30 21 или 03 30 23		(2Н+4В-1900)х1,05	
17	98 01 01 (ЩУ-1) h=13 мм		В-150	
	Заполнения			
18			(Н1-203) х (В-274)	1
19			(Н-Н1-169) х (В-274)	1
	Закладные детали			
20	Закладная 03 70 13 Профиль 03 02 05 (L=6мм)			4
21	Закладная 03 70 14 Профил 03 02 05 (L=29мм)			4
22	Закладная 03 71 04 Профиль 03 03 01(L=26,5 мм)			2
23	Закладная 03 71 08 Профиль 03 02 05(L=26,5 мм)			2

		Комплектующие детали	
24	13 75 01 Планка замка		1
25	13 75 02 Ответная планка		1
26	03 61 02 Опорная подкладка под стеклопакет		10
27	03 63 01 - 03 63 07 Набор подкладок под стеклопакет*		Набор*
	03 60 04 Уголок выравнивающий (створка)		4
	03 60 05 Уголок выравнивающий (импост)		3
	03 60 06 Уголок выравнивающий (импост)		3
	06 75 03 (УГ-12) Уголок выравнивающий		4
28	99 02 10 (ВС 3-4,2х16)		В/150+2
	99 09 03 (Штифт Ø5х12)		8
	99 09 02 (Штифт Ø5х10)		4
	99 06 05 (Винт М6х16)		4
	99 06 01 (Винт М6х6)		4
	99 01 19 (ВС 1-4,2х25)		4

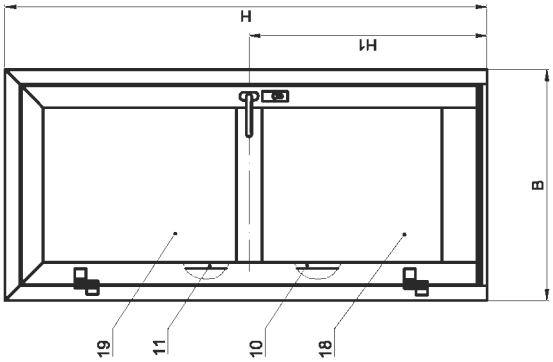

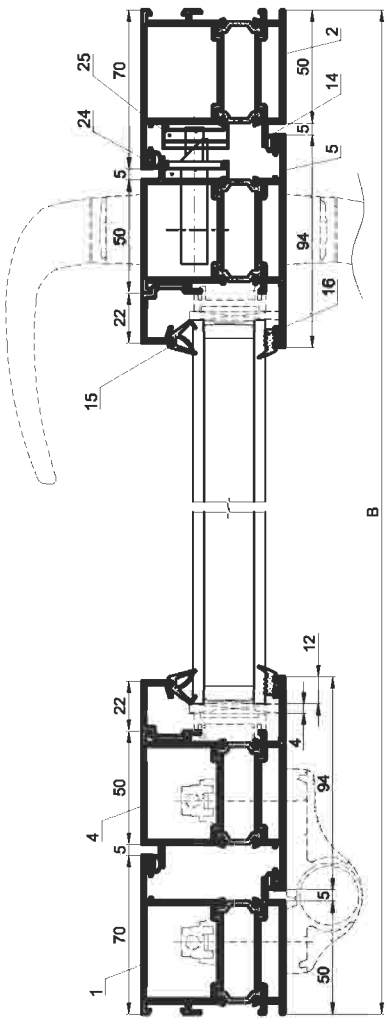

* Подбор элементов см. "Таблица заполнений".
Примечание: длина резиновых уплотнителей увеличена на 5%

Серия IW63

Карта раскроя материала

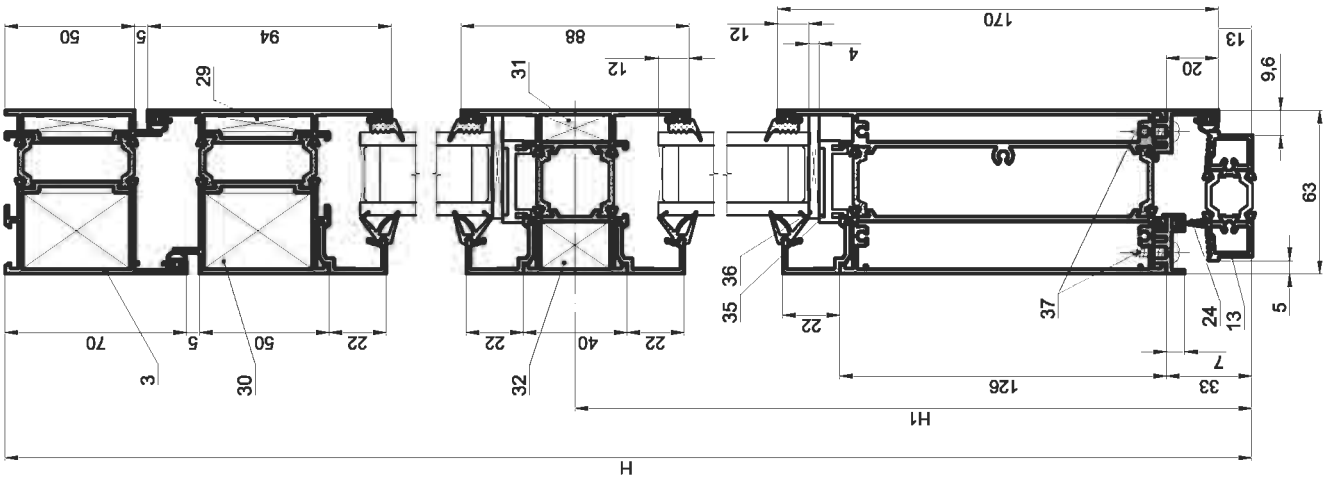

Дверь двухстворчатая с цоколем
(открывание наружу)

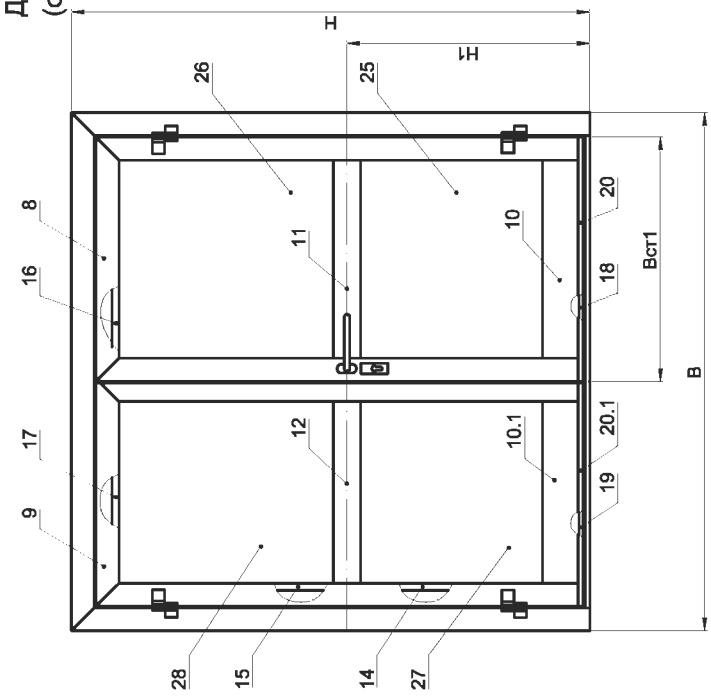

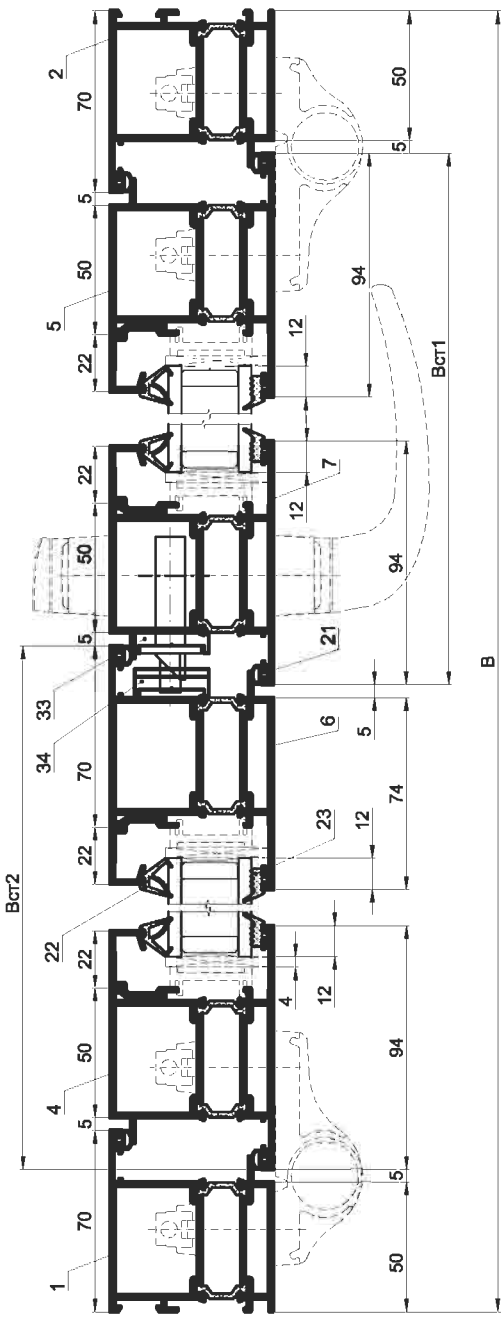

Дверь двухстворчатая с цоколем (открывание наружу)

Поз.	Профиль	Эскиз	Наружный размер	Кол-во
1	03 12 02		Н	1
2	03 12 02		Н	1
3	03 12 02		В	1
4	03 12 08		Н-88	1
5	03 12 08		Н-88	1
6	03 12 09		Н-88	1
7	03 12 08		Н-88	1
8	03 12 08		Вст1	1
9	03 12 08		Вст2=В-Вст1-95	1
10	03 12 03		Вст1-140	1
10.1	03 12 03		Вст2-140	1
11	03 09 22		Вст1-140	1
12	03 09 22		Вст2-140	1
13	03 05 07		В-100	1
14	штапик *		Н1-223	4
15	штапик *		Н-Н1-189	4
16	штапик *		Вст1-140	4
17	штапик *		Вст2-140	4
18	03 04 02		Вст1-40	1
19	03 04 02		Вст2-20	1
20	03 04 03		Вст1	1
20.1	03 04 03		Вст2-20	1
	Уплотнения			
21	Уплотнение створки 03 30 02		(6Н+3В-625)х1,05	
22	Уплотнение внутренее *		(4Н+4Вст1+4Вст2-2800)х1,05	
23	Уплотнение наружное 03 30 21 или 03 30 23		(4Н+4Вст1+4Вст2-2925)х1,05	
24	98 01 01 (ЩУ-1) h=13 мм		Вст1+Вст2-60	
	Заполнения			
25			(Н1-203) х (Вст1-164)	1
26			(Н-Н1-169) х (Вст1-164)	1
27			(Н1-203) х (Вст2-164)	1
28			(Н-Н1-169) х (Вст2-164)	1
	Закладные детали			
29	Закладная 03 70 13 Профиль 03 02 05 (L=6мм)			6
30	Закладная 03 70 14 Профил 03 02 05 (L=29мм)			6
31	Закладная 03 71 04 Профиль 03 03 01(L=26,5 мм)			4
32	Закладная 03 71 08 Профиль 03 02 05(L=26,5 мм)			4

Комплектующие детали

33	13 75 01 Планка замка	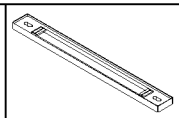	1
34	13 75 02 Ответная планка	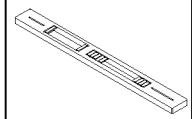	1
35	03 61 02 Опорная подкладка под стеклопакет	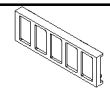	20
36	03 63 01 - 03 63 07 Набор подкладок под стеклопакет *		8
	03 60 04 Уголок выравнивающий (створка)	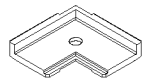	6
	03 60 05 Уголок выравнивающий (импост)	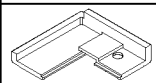	6
	03 60 06 Уголок выравнивающий (импост)	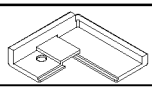	6
	Заглушка притвора 03 62 11	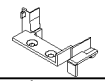	1
	Заглушка притвора 03 62 12		1
	06 75 03 (УГ-12) Уголок выравнивающий		6
37	99 02 10 (ВС 3-4,2х16)		В/150+2
	99 09 03 (Штифт Ø5х12)		12
	99 09 02 (Штифт Ø5х10)		8
	99 06 01 (Винт М6х6)		8
	99 06 05 (Винт М6х16)		8
	99 01 19 (ВС 1-4,2х25)		8
	99 01 17 (ВС 1-4,2х16)		4

* Подбор элементов см. "Таблица заполнений".
Примечание: длина резиновых уплотнителей увеличена на 5%

INICIAL®

Серия IW 63

Карта раскроя материалов

Серия IW63

Карта раскроя материала

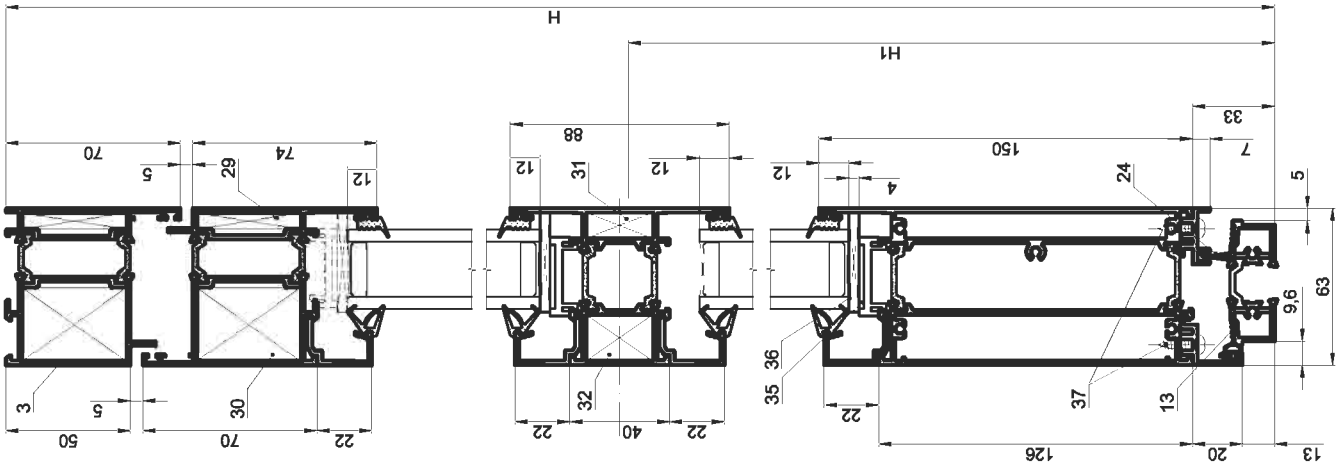

Дверь двухстворчатая с цоколем
(открыванием внутрь)

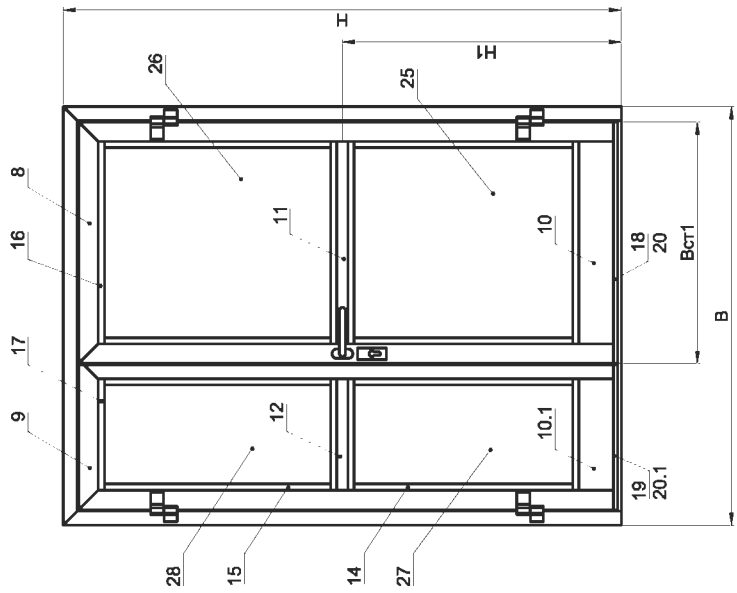

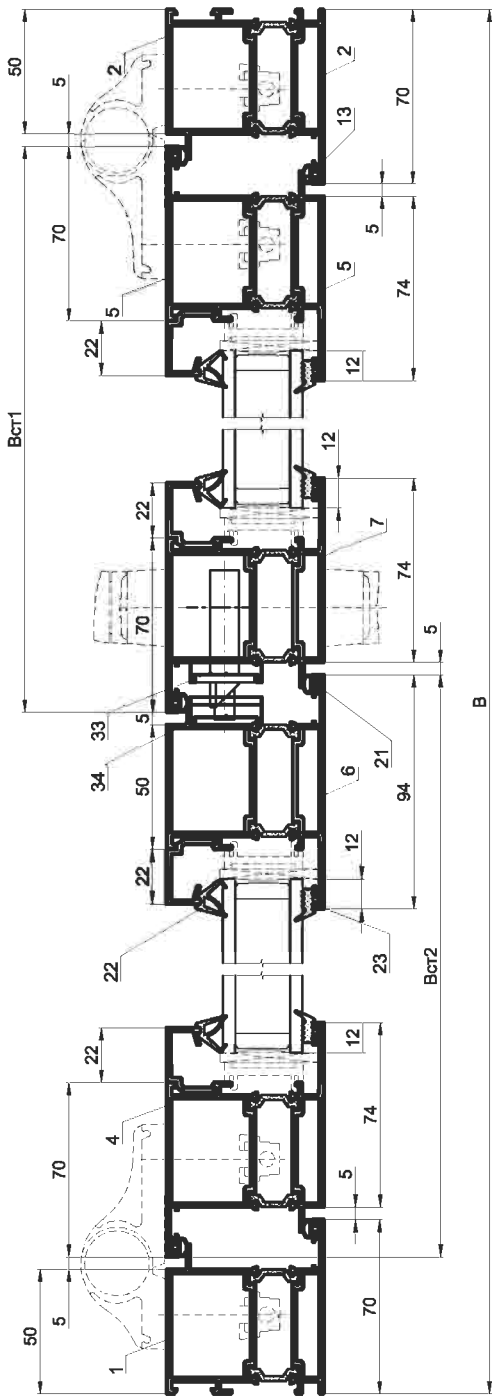

Дверь двухстворчатая с цоколем (открывание внутрь)

Поз.	Профиль	Эскиз	Наружный размер	Кол-во
1	03 12 01		Н	1
2	03 12 01		Н	1
3	03 12 01		В	1
4	03 12 09		Н-88	1
5	03 12 09		Н-88	1
6	03 12 08		Н-88	1
7	03 12 09		Н-88	1
8	03 12 09		Вст1	1
9	03 12 09		Вст2=В-Вст1-95	1
10	03 12 03		Вст1-140	1
10.1	03 12 03		Вст2-140	1
11	03 09 22		Вст1-140	1
12	03 09 22		Вст2-140	1
13	03 05 07		В-100	1
14	штапик *		Н1-223	4
15	штапик *		Н-Н1-189	4
16	штапик *		Вст1-140	4
17	штапик *		Вст2-140	4
18	03 04 02		Вст1-40	1
19	03 04 02		Вст2-20	1
20	03 04 03		Вст1	1
20.1	03 04 03		Вст2-20	1
	Уплотнения			
20	Уплотнение створки 03 30 02		(6Н+3В-625)х1,05	
21	Уплотнение внутренее *		(4Н+4Вст1+4Вст2-2800)х1,05	
22	Уплотнение наружное 03 30 21 или 03 30 23		(4Н+4Вст1+4Вст2-2925)х1,05	
23	98 01 01 (ЩУ-1) h=13 мм		Вст1+Вст2-60	
	Заполнения			
25			(Н1-203) х (Вст1-164)	1
26			(Н-Н1-169) х (Вст1-164)	1
27			(Н1-203) х (Вст2-164)	1
28	Закладные детали		(Н-Н1-169) х (Вст2-164)	1
29	Закладная 03 70 13 Профиль 03 02 05 (L=6мм)			6
30	Закладная 03 70 14 Профил 03 02 05 (L=29мм)			6
31	Закладная 03 71 04 Профиль 03 03 01(L=26,5 мм)			4
32	Закладная 03 71 08 Профиль 03 02 05(L=26,5 мм)			4

Комплектующие детали

33	13 75 01 Планка замка		1
34	13 75 02 Ответная планка		1
35	03 61 02 Опорная подкладка под стеклопакет		20
36	03 63 01 - 03 63 07 Набор подкладок под стеклопакет*		8
	03 60 04 Уголок выравнивающий (створка)		6
	03 60 05 Уголок выравнивающий (импост)		6
	03 60 06 Уголок выравнивающий (импост)		6
	Заглушка притвора 03 62 11		1
	Заглушка притвора 03 62 12		1
	06 75 03 (УГ-12) Уголок выравнивающий		6
37	99 02 10 (ВС 3-4,2х16)		В/150+2
	99 09 03 (Штифт Ø5х12)		12
	99 09 02 (Штифт Ø5х10)		8
	99 06 01 (Винт М6х6)		8
	99 06 05 (Винт М6х16)		8
	99 01 19 (ВС 1-4,2х25)		4
	99 01 17 (ВС 1-4,2х16)		4

* Подбор элементов см. "Таблица заполнений".
Примечание: длина резиновых уплотнителей увеличена на 5%

INICIAL®

Серия IW 63

Карта раскроя материалов

Серия IW63

Карта раскроя материала

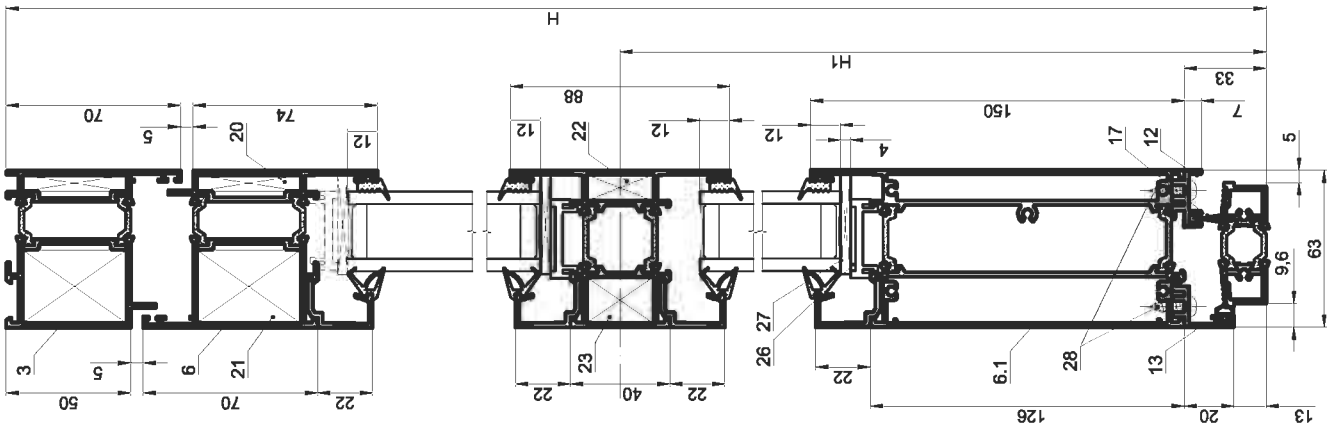

Дверь одностворчатая с цоколем (открывание внутрь)

Комплектующие детали

24	13 75 01 Планка замка		1
25	13 75 02 Ответная планка		1
26	03 61 02 Опорная подкладка под стеклопакет		10
27	03 63 01 - 03 63 07 Набор подкладок под стеклопакет*		Набор*
	03 60 04 Уголок выравнивающий (створка)	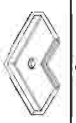	4
	03 60 05 Уголок выравнивающий (импост)	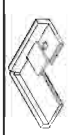	3
	03 60 06 Уголок выравнивающий (импост)	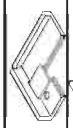	3
	06 75 03 (УГ-12) Уголок выравнивающий		4
28	99 02 10 (ВС 3-4,2х16)		В/150+2
	99 09 03 (Штифт Ø5х12)		8
	99 09 02 (Штифт Ø5х10)		4
	99 06 01 (Винт М6х6)		4
	99 06 05 (Винт М6х16)		4
	99 01 19 (ВС 1-4,2х25)		4

Поз	Профиль	Эскиз	Наружный размер	Кол-во
1	03 12 01		H	1
2	03 12 01		H	1
3	03 12 01		B	1
4	03 12 09		H-88	1
5	03 12 09		H-88	1
6	03 12 09		B-110	1
6.1	03 12 03		B-250	1
7	03 09 22		B-250	1
8	03 05 07		B-100	1
9	штапик*		B-250	4
10	штапик*		H1-223	2
11	штапик*		H-H1-189	2
12	03 04 02		B-150	1
13	03 04 03		B-110	1
	Уплотнения			
14	Уплотнение створки 03 30 02		(4H+3B-606)x1,05	
15	Уплотнение внутреннее *		(2H+4B-1830)x1,05	
16	Уплотнение наружное 03 30 21 или 03 30 23		(2H+4B-1900)x1,05	
17	98 01 01 (ЩУ-1) h=13 мм		B-150	
	Заполнения			
18			(H1-203) x (B-274)	1
19			(H-H1-169) x (B-274)	1
	Закладные детали			
20	Закладная 03 70 13 Профиль 03 02 05 (L=8мм)			4
21	Закладная 03 70 14 Профил 03 02 05 (L=29мм)			4
22	Закладная 03 71 04 Профиль 03 03 01(L=28,5 мм)			2
23	Закладная 03 71 08 Профиль 03 02 05(L=26,5 мм)			2

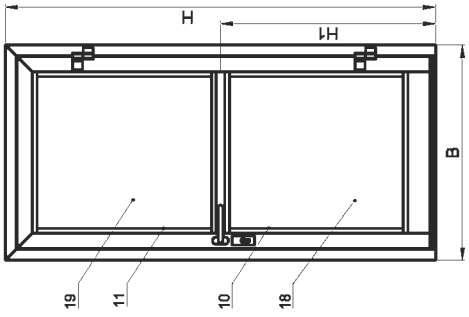

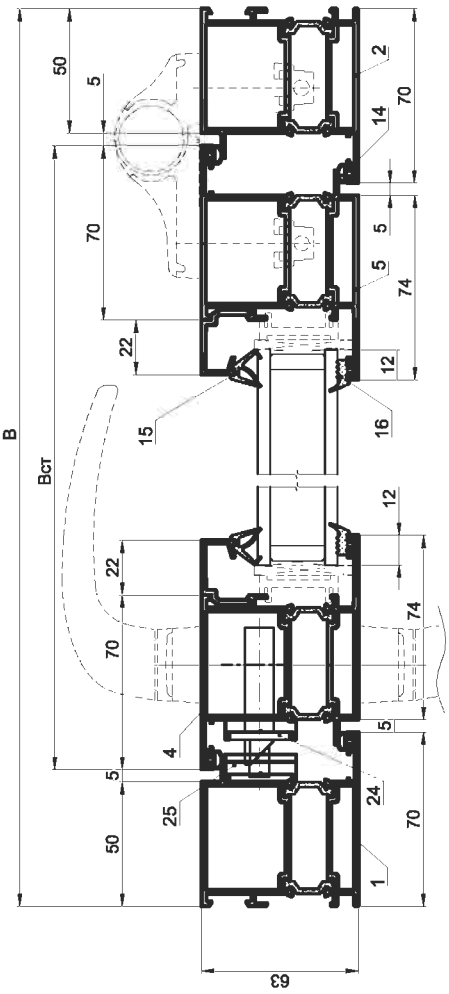

* Подбор элементов см. "Таблица заполнений".
Примечание: длина резиновых уплотнителей увеличена на 5%

Установка комплектующих

Схема установки опрных подкладок под заполнение для окон

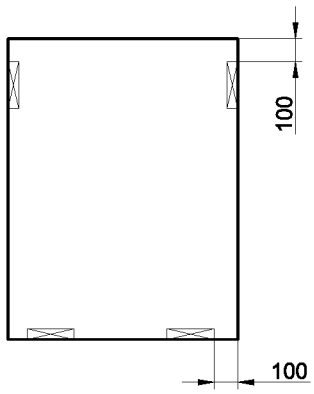

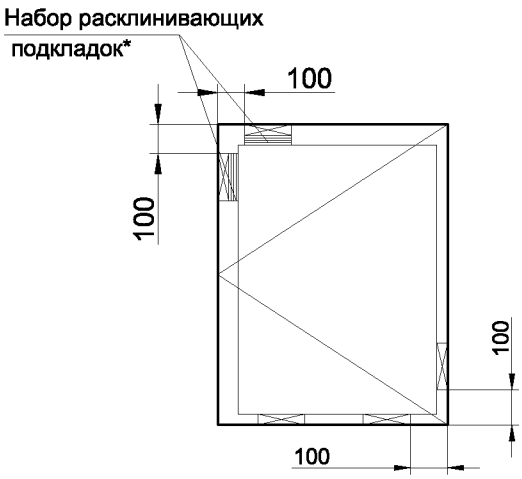

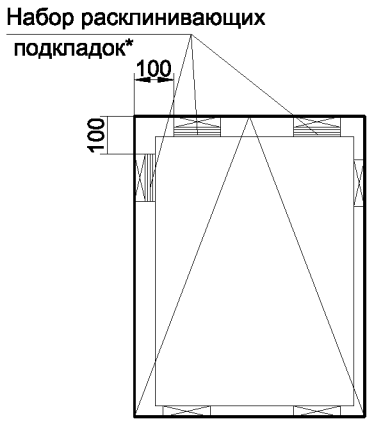

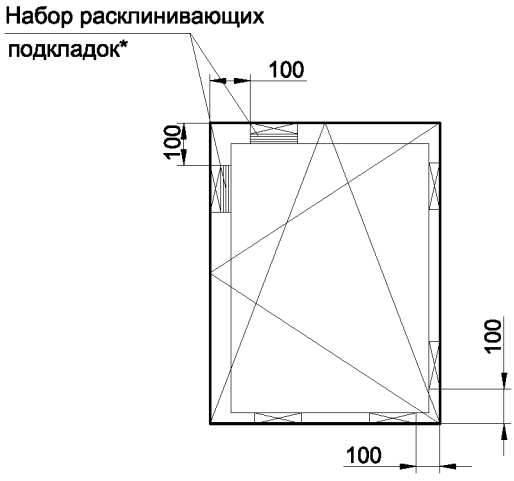

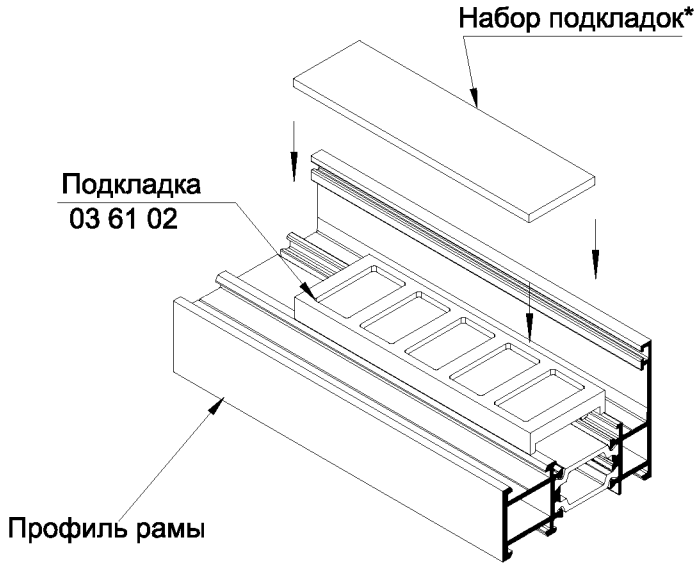

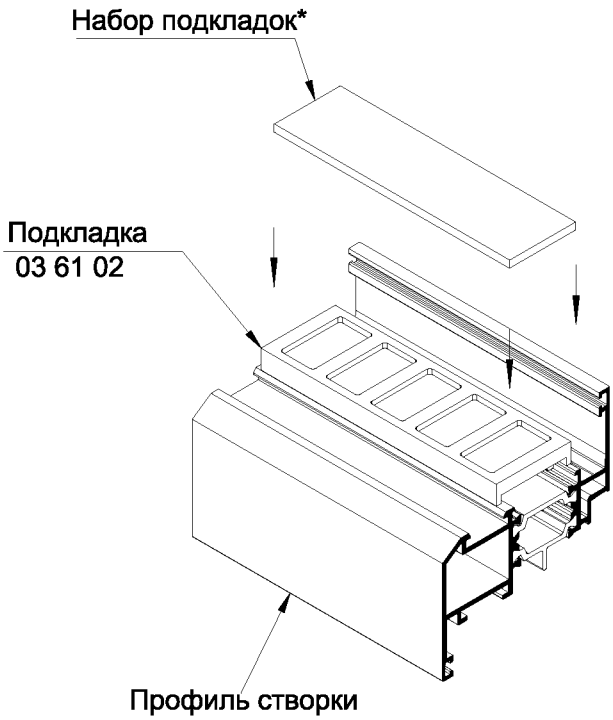

*Тип подкладок выбирается по "Таблице заполнения".

Схема установки опрных подкладок под заполнение для дверей

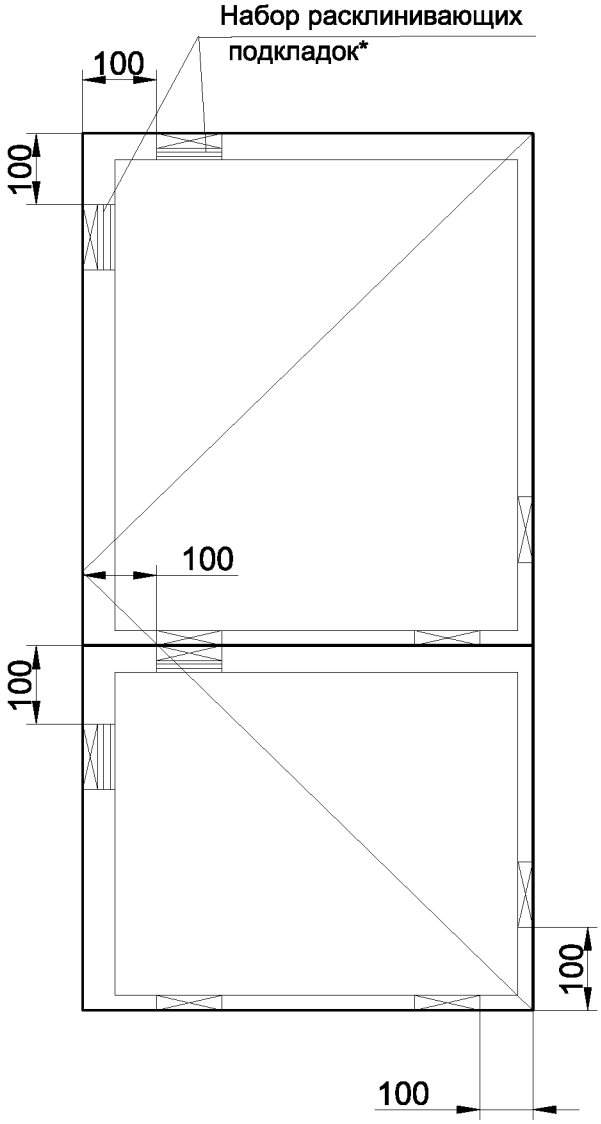

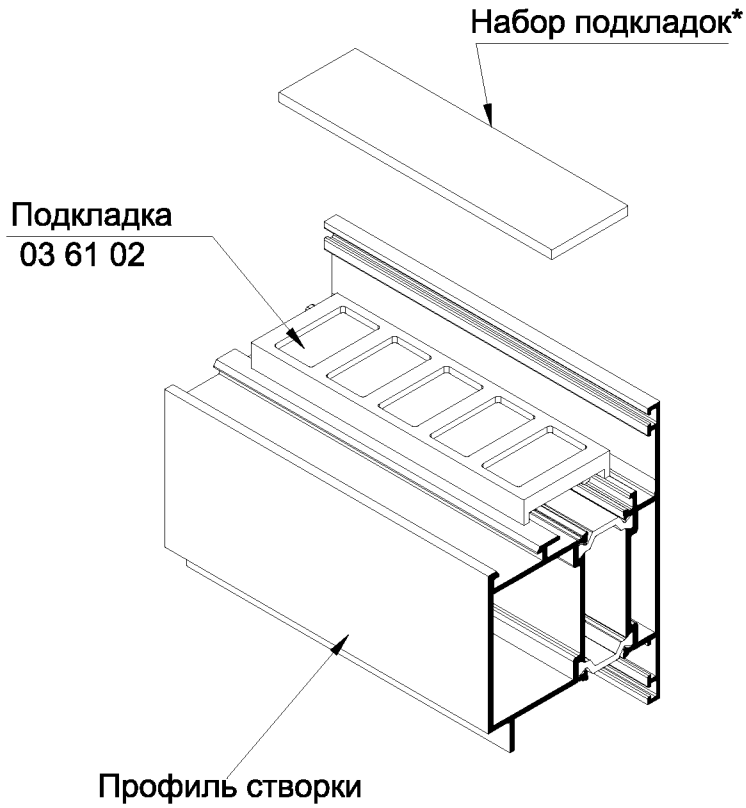

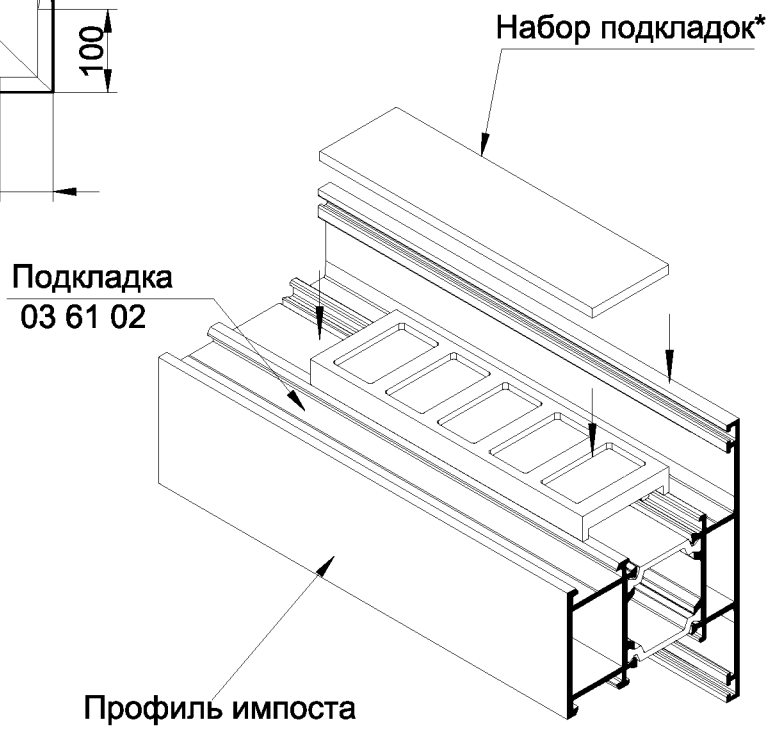

Схема зарезки и установки уплотнителей

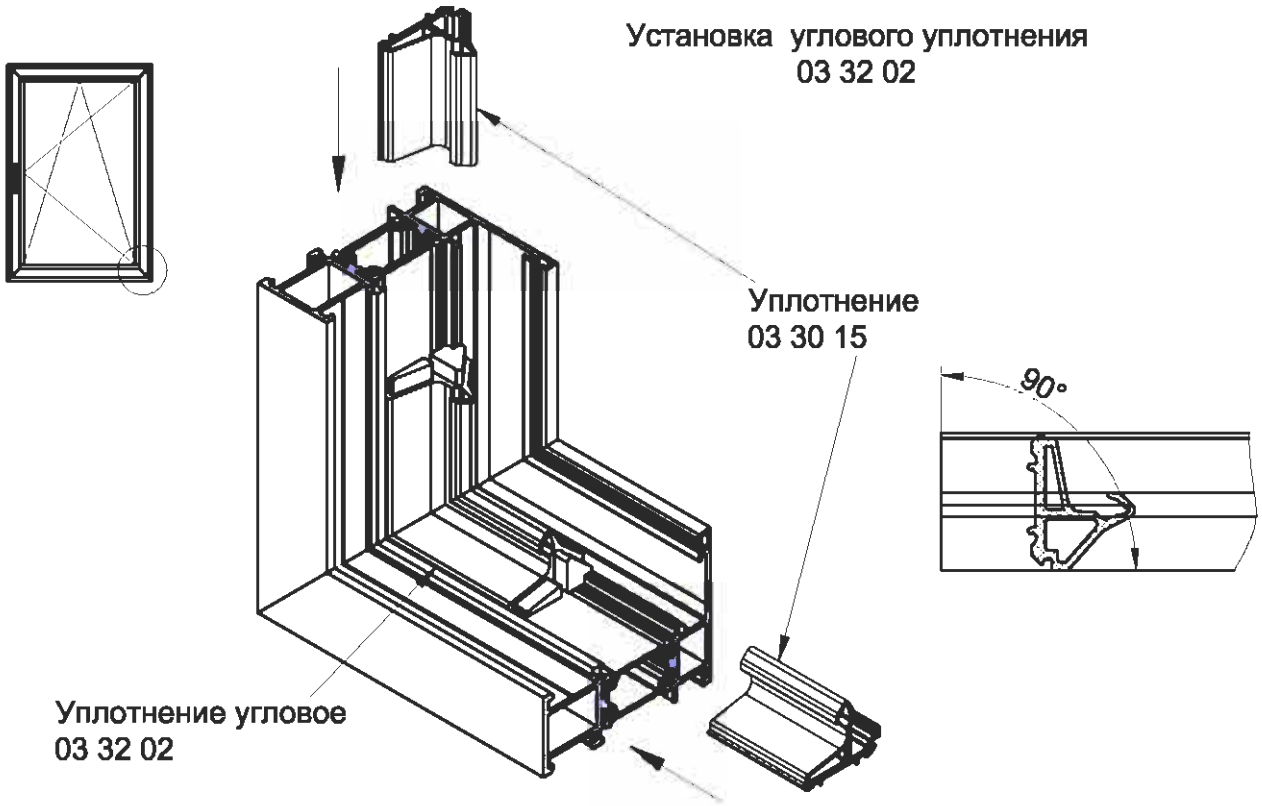

Подрезка уплотнителя 03 30 02 в раме

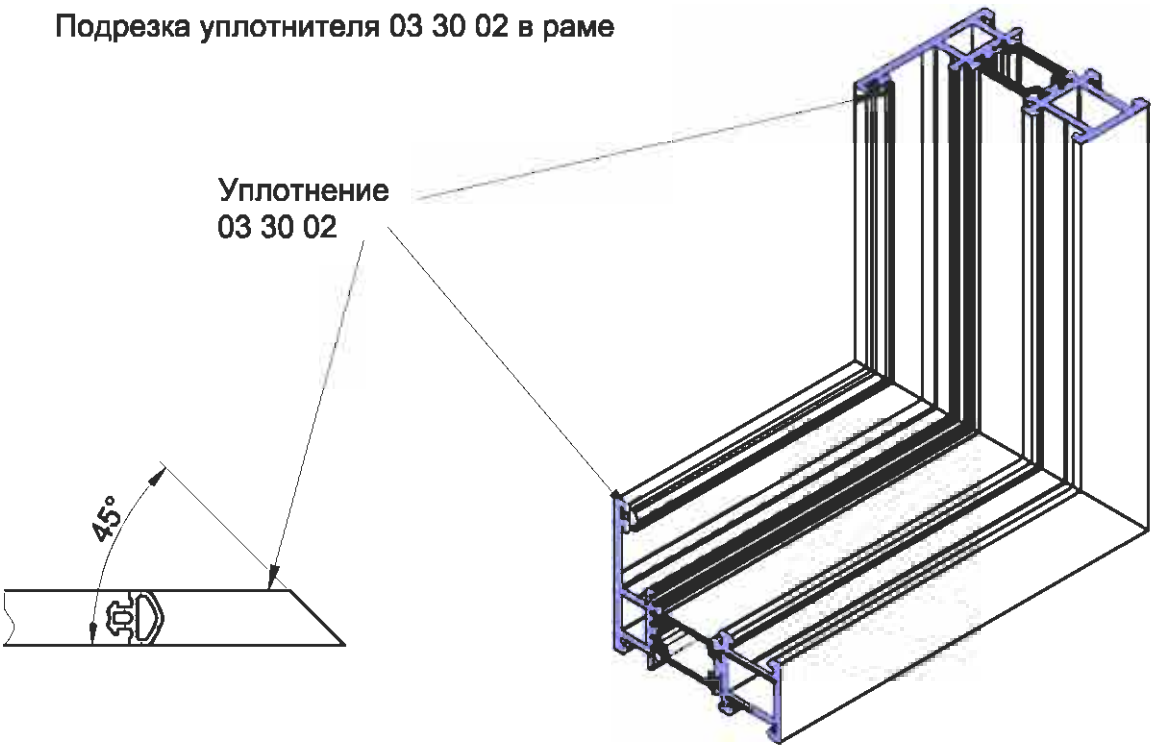

Схема отвода конденсата

Варианты выполнения пазов для удаление конденсата

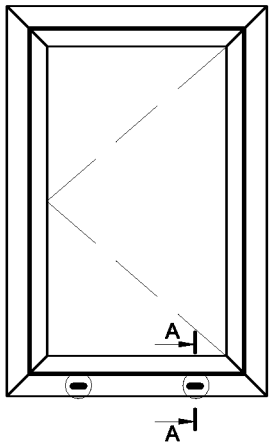

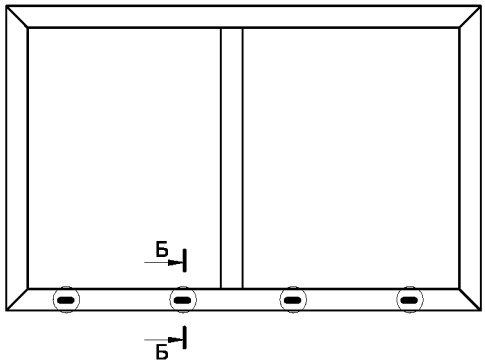

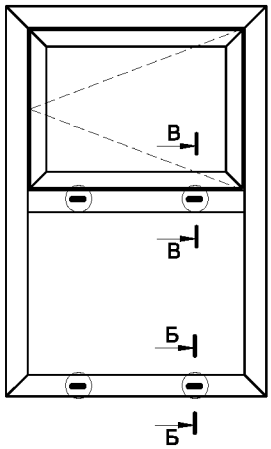

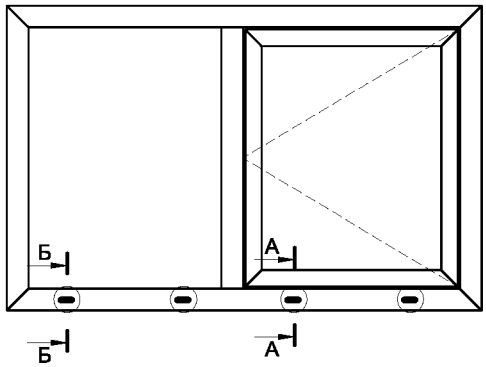

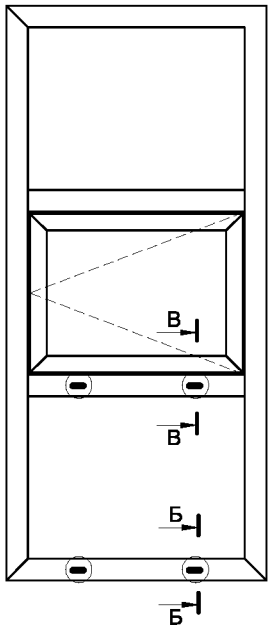

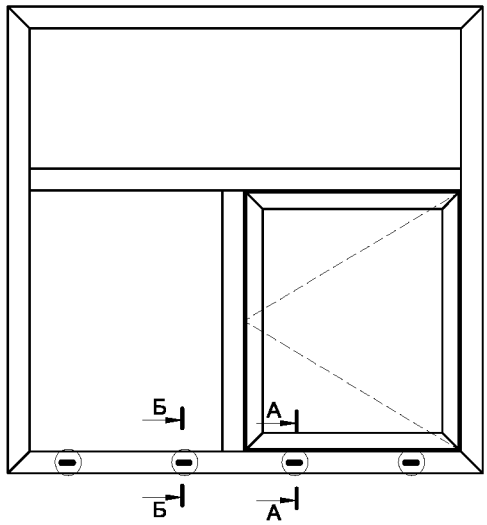

Дренажные отверстия выполняются под створкой и на нижнем импосте окна .

Серия IW 63

Схема отвода конденсата

INICIAL®

Выполнение пазов для удаление конденсата

А-А

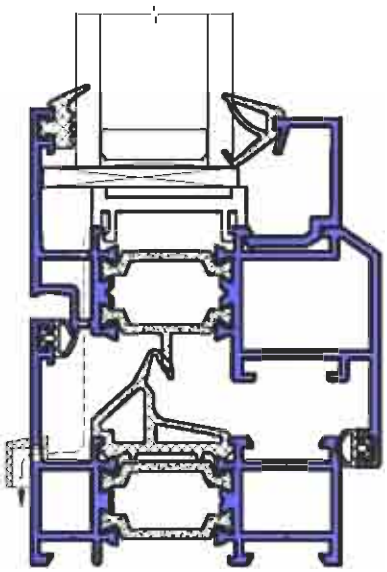

Б-Б

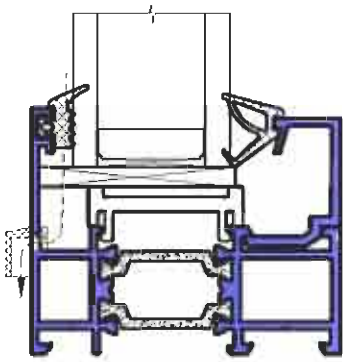

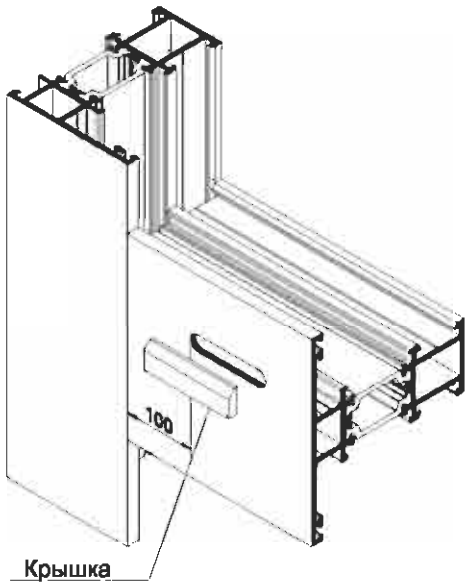

В-В

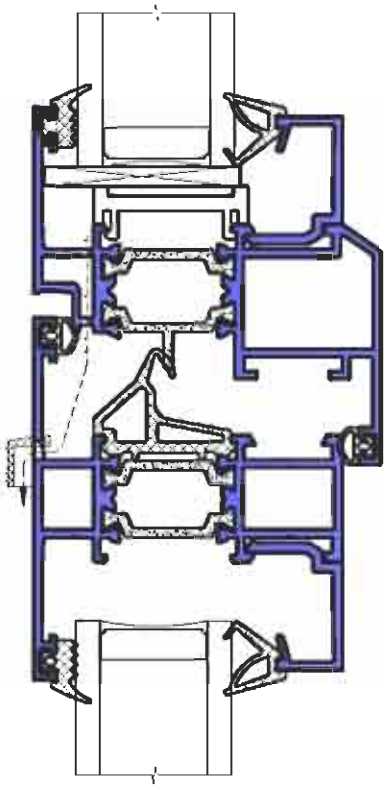

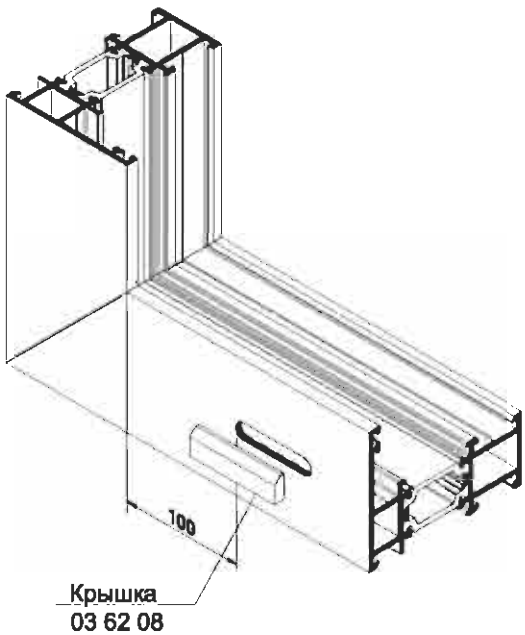

Обработка импоста и размеры паза см раздел "Узлы сборки окон"

Серия IW 63

Схема отвода конденсата

Герметизация узла примыкания ригеля к стойке

* В случае выполнения дренажных отверстий в ригеле необходимо стык между стойкой и ригелем промазать герметиком.

Серия IW 63

Схема отвода конденсата

Выполнение отверстий для удаление конденсата

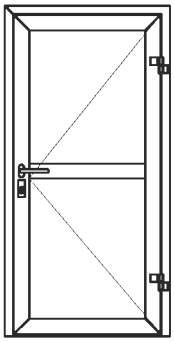

Дверь открывается наружу

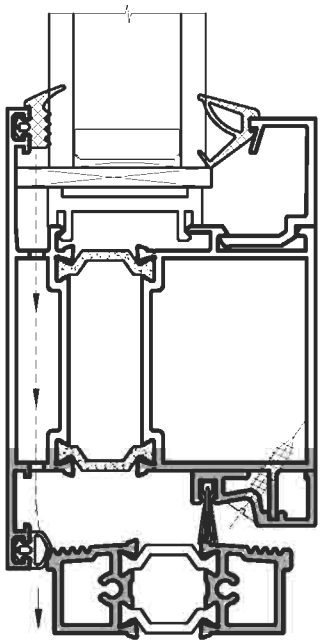

Выполнение отверстий для удаление конденсата

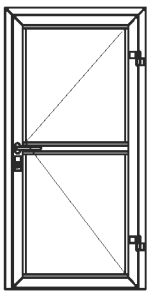

Дверь открывается внутрь

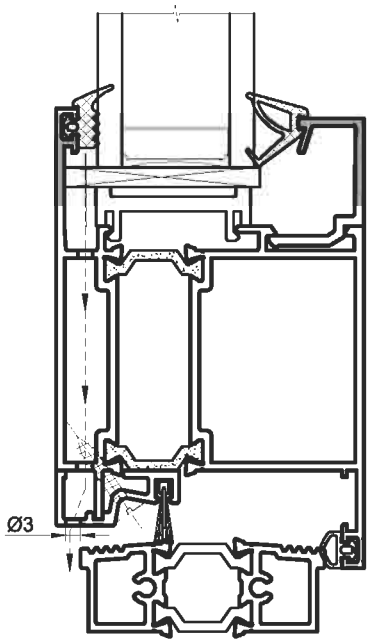

Обработка импоста и размеры отверстий см . раздел "Узлы сборки дверей"

Монтажные узлы окон.

Схема установки несущих и распорных колодок

Для восприятия нагрузок, действующих в плоскости окна и передачи этих нагрузок на строительную конструкцию, необходимо в зазор между окном и строительным проемом установить несущие и распорные колодки согласно прилагаемой схеме.

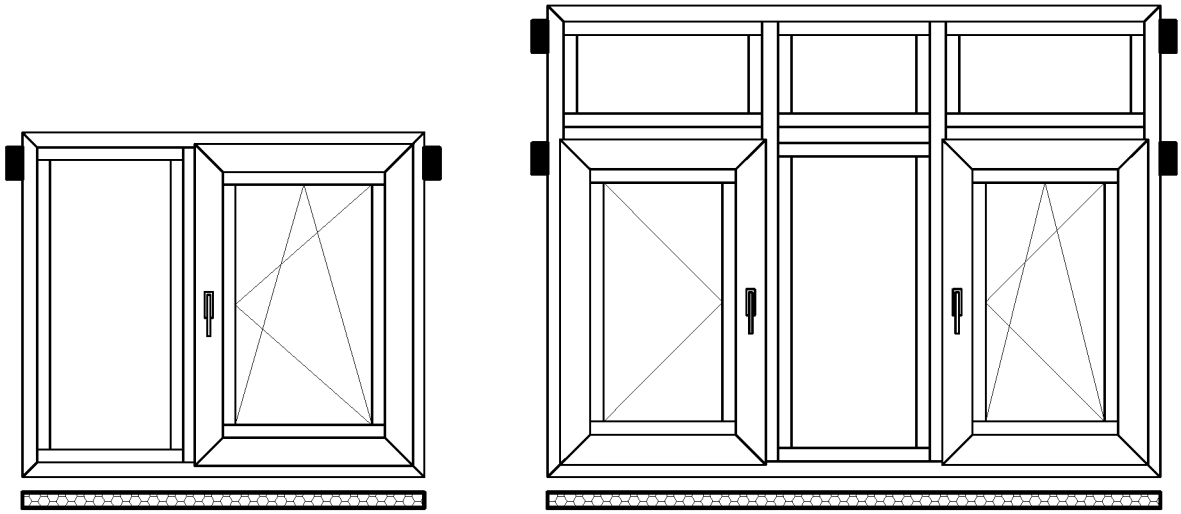

-несущие и распорные колодки

-опорный брус

Материал несущих колодок: антисептированный брус из древесины твердых пород.

Крепление окна в проем

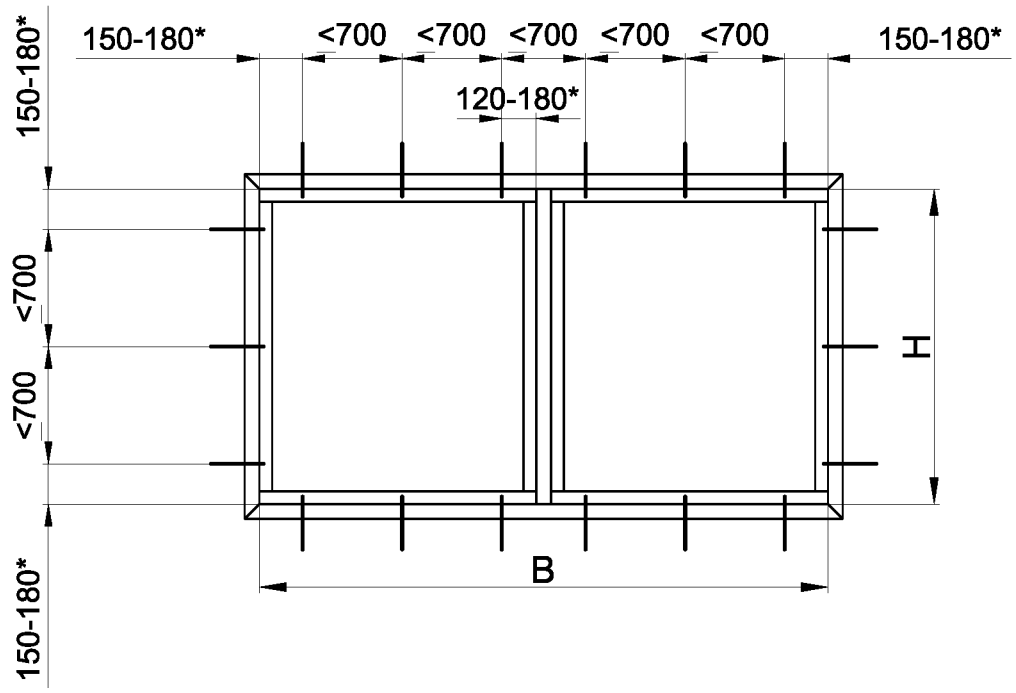

1.* Расстояние от внутреннего угла рамы или от внутренней стороны рамной стойки.

Установка окна в проем с четвертью с дополнительным утеплением и отделкой внутренних откосов

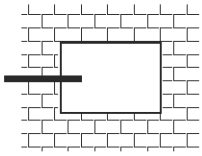

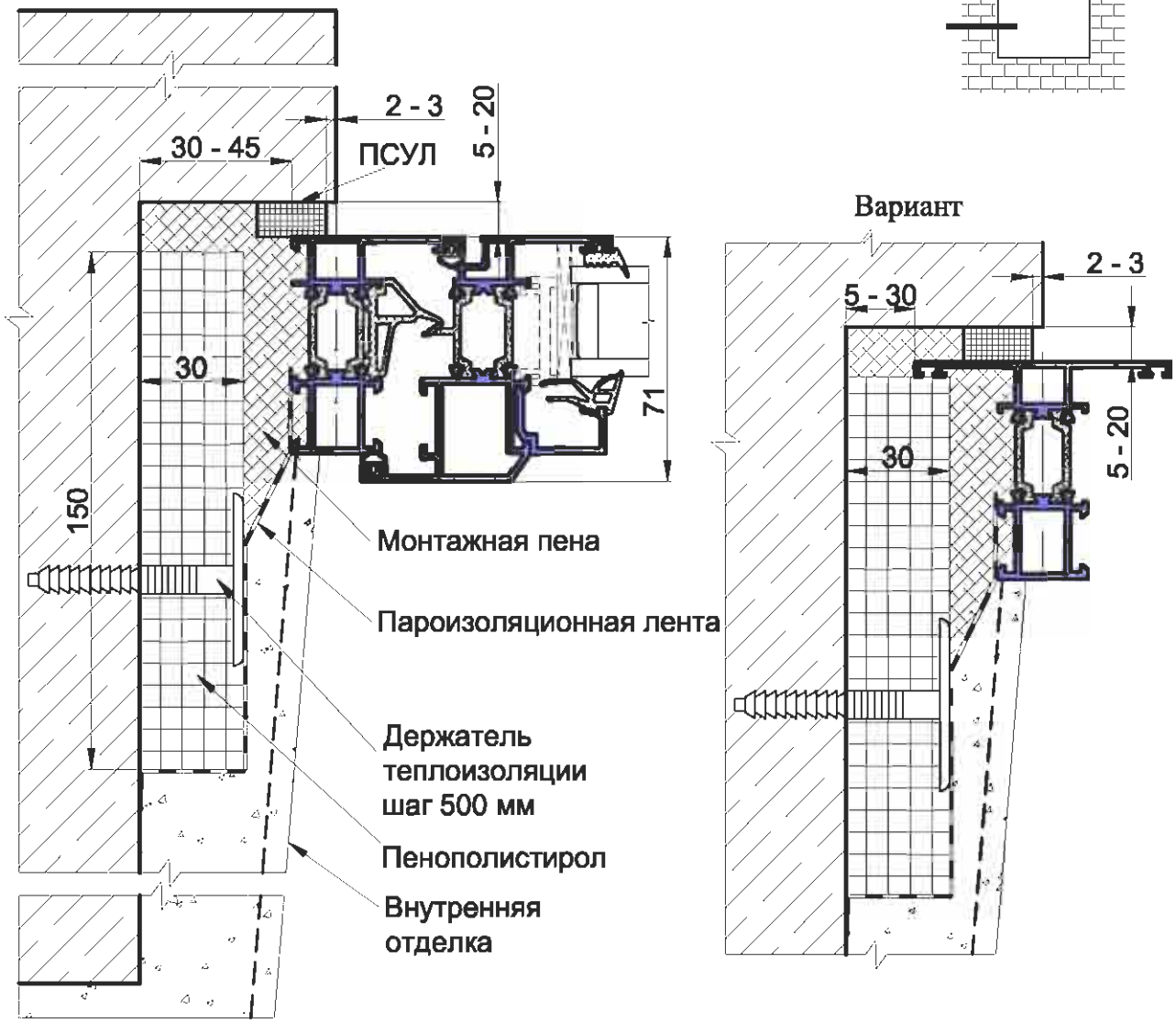

Варианты крепления окна в проем

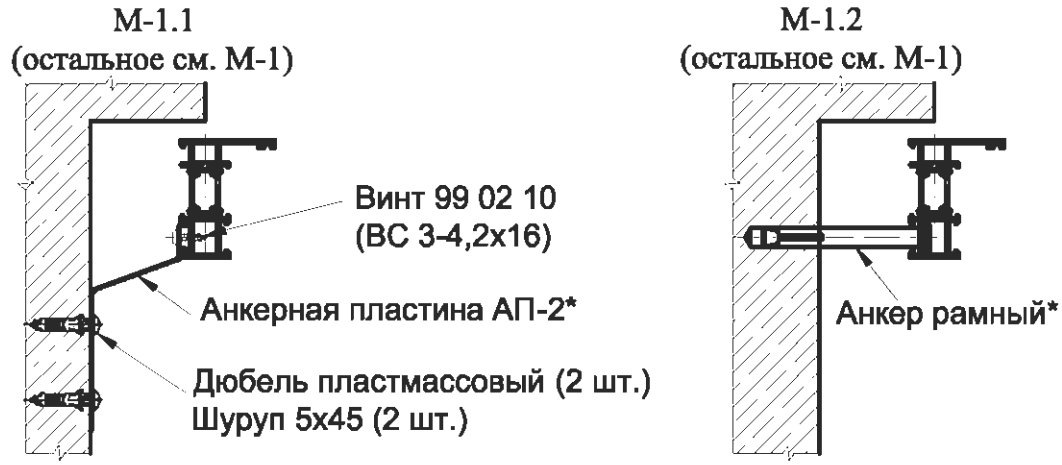

1. *Шаг крепления см. лист 6.01.

Установка окна в проем с четвертью в трехслойной стене
с отделкой внутреннего откоса

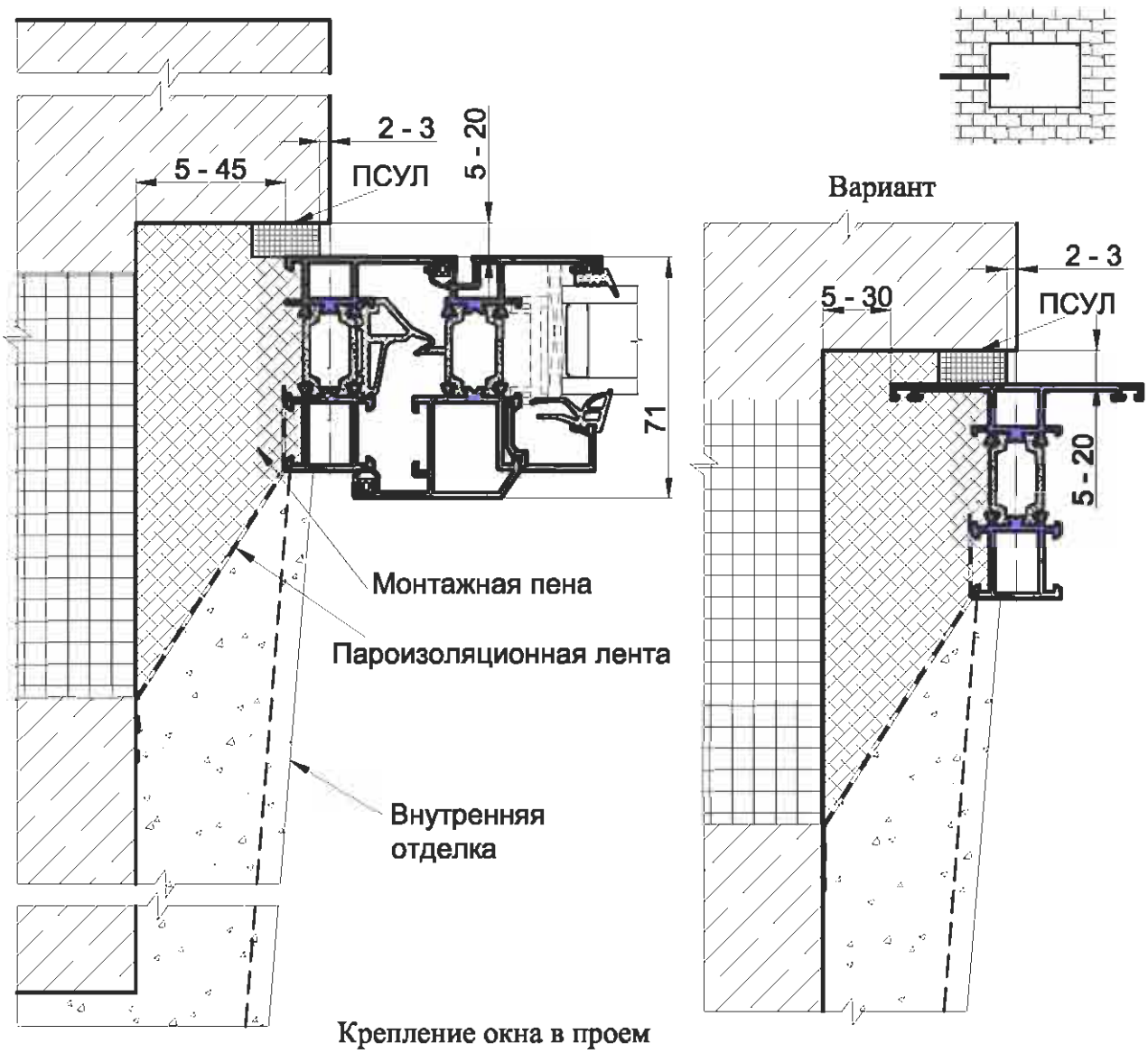

Крепление окна в проем
М-2.1
(остальное см. М-2)

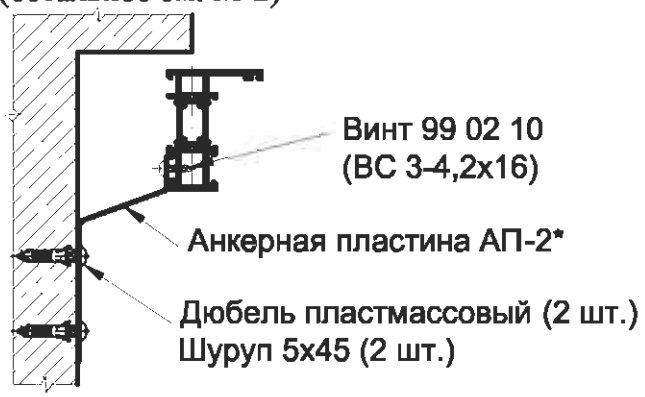

1. *Шаг крепления см. лист 6.01.

Установка окна в проем с фальшчетвертью в трехслойной стене и отделкой внутреннего откоса

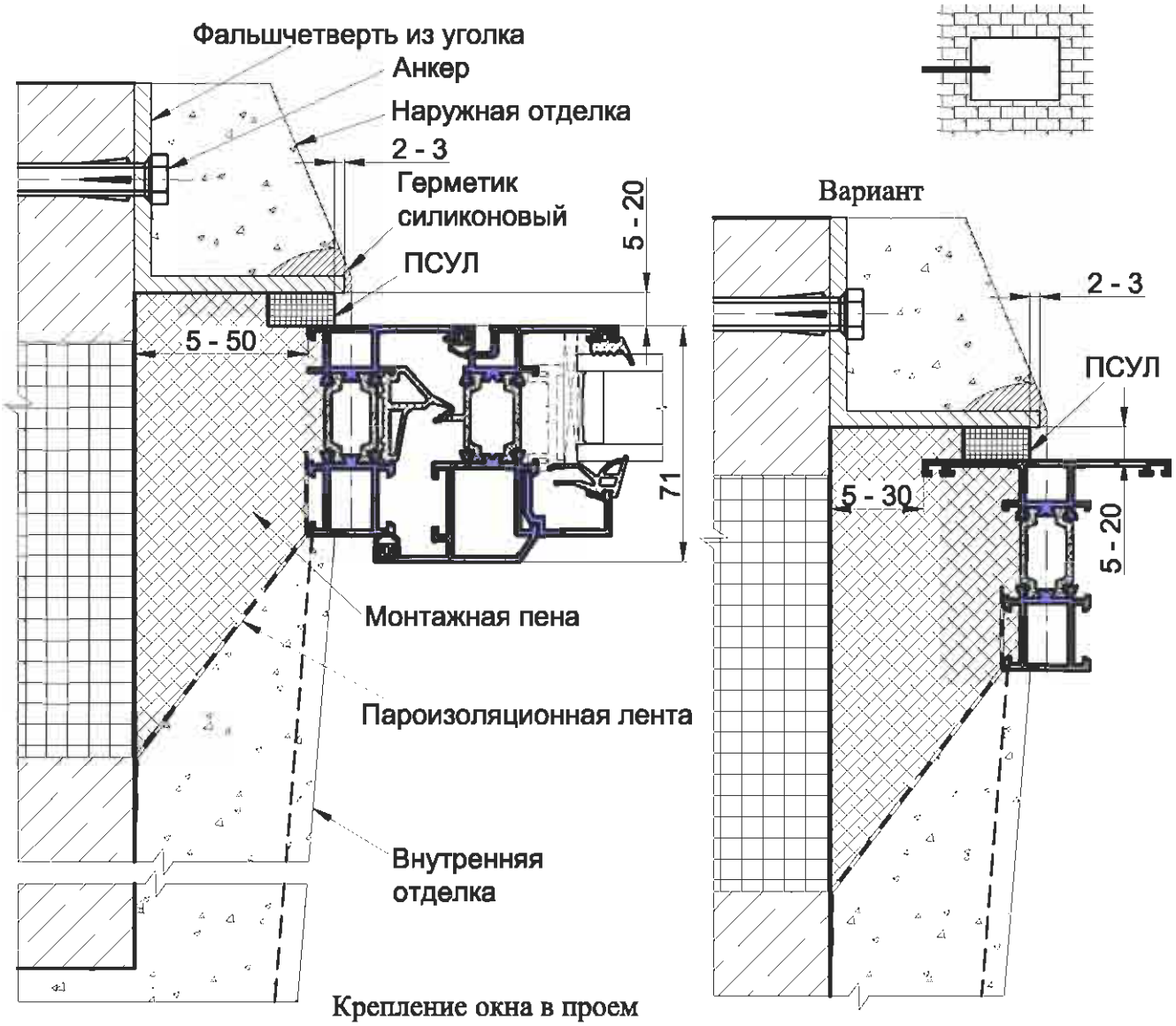

Крепление окна в проем

М-3.1
(остальное см. М-3)

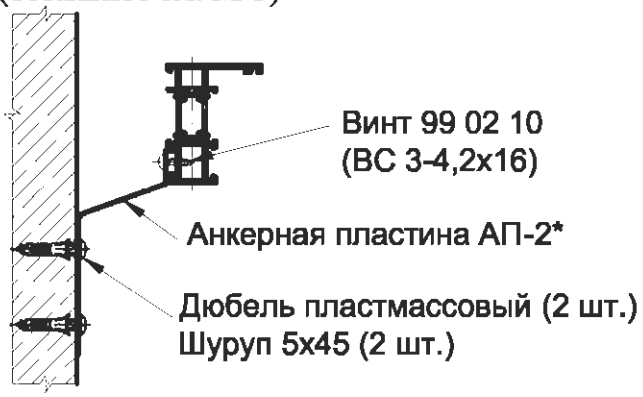

1. *Шаг крепления см. лист 6.01.

Установка окна в проем с наружным утеплением фасада (вентилируемый фасад) и внутренней отделкой

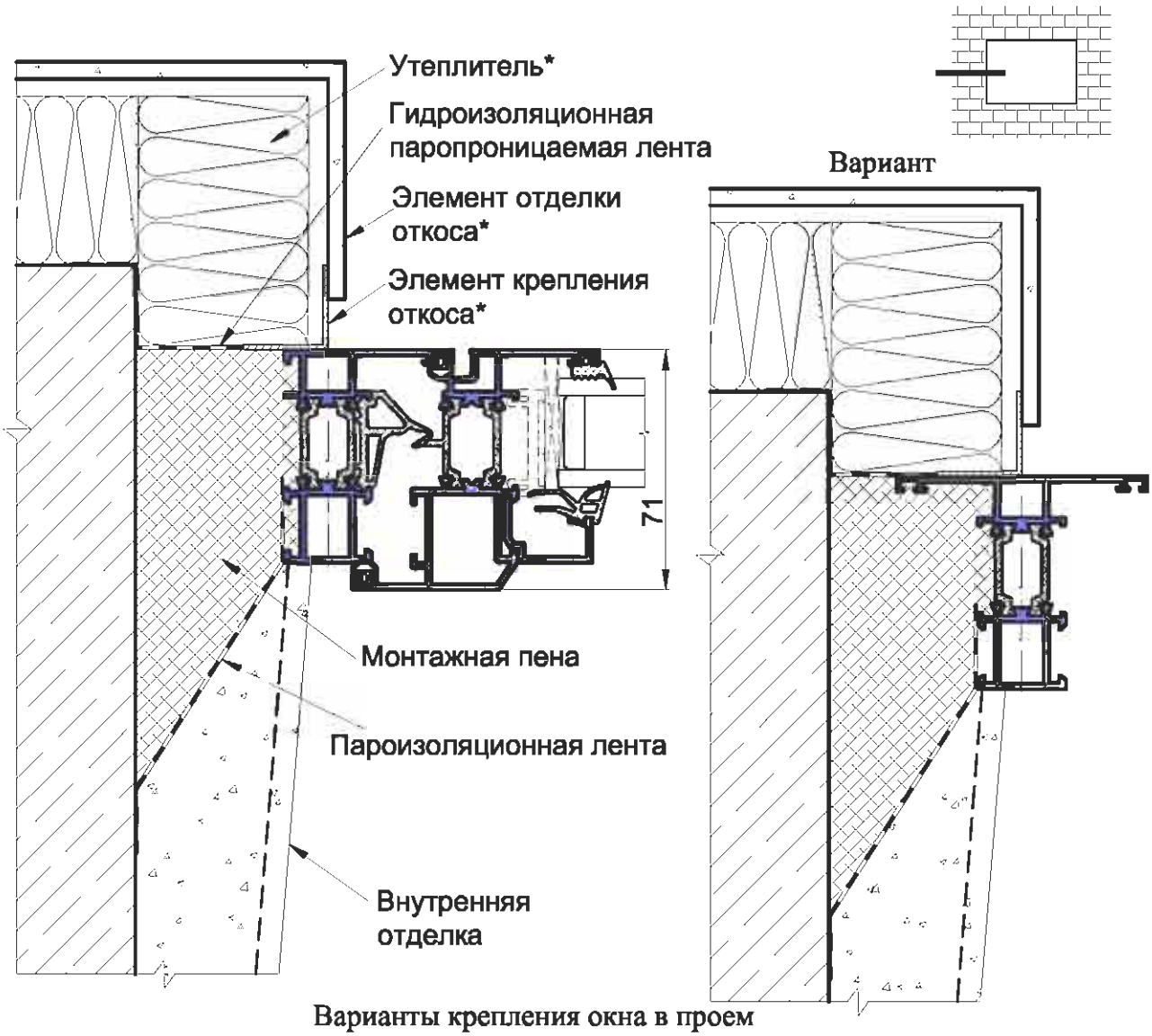

Варианты крепления окна в проем

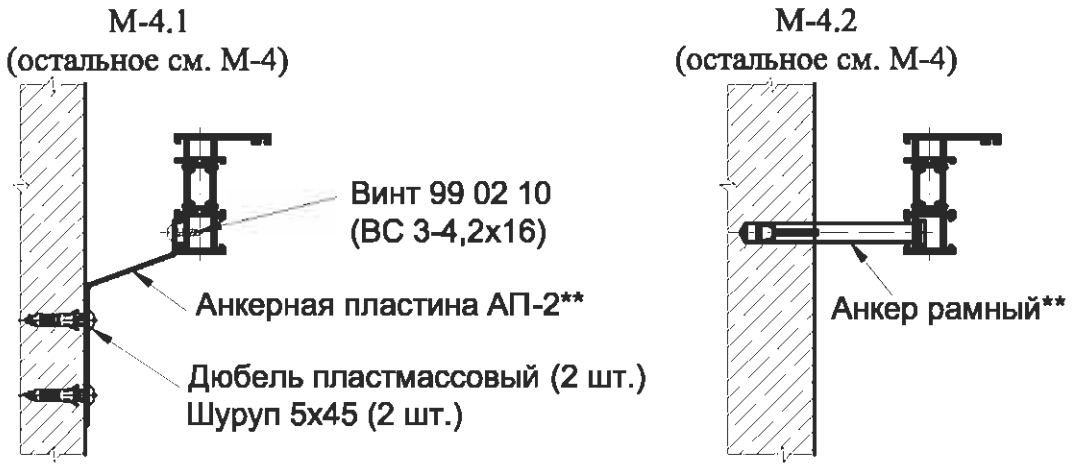

1. *Выполнение наружной отделки см. каталог "Вентилируемые фасады".
2. **Шаг крепления см. лист 6.01.

INICIAL®

Установка окна в проем с дополнительным утеплением

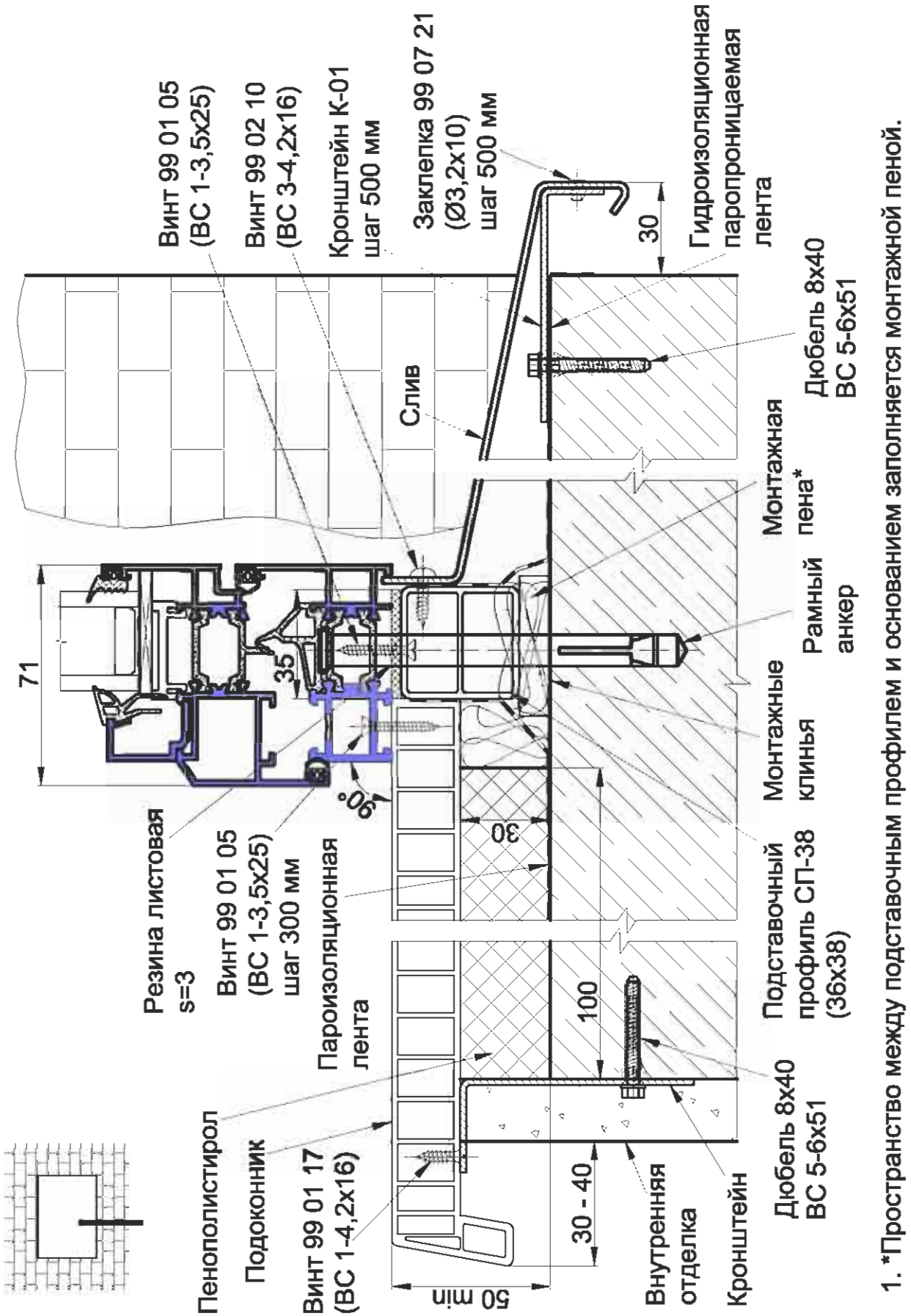

1. *Пространство между подставочным профилем и основанием заполняется монтажной пеной.

Монтажные узлы дверей.

Схема установки распорных колодок

Для восприятия нагрузок, действующих в плоскости двери и передачи этих нагрузок на строительную конструкцию, необходимо в зазор между дверью и строительным проемом установить распорные колодки согласно прилагаемой схеме.

одностворчатая дверь

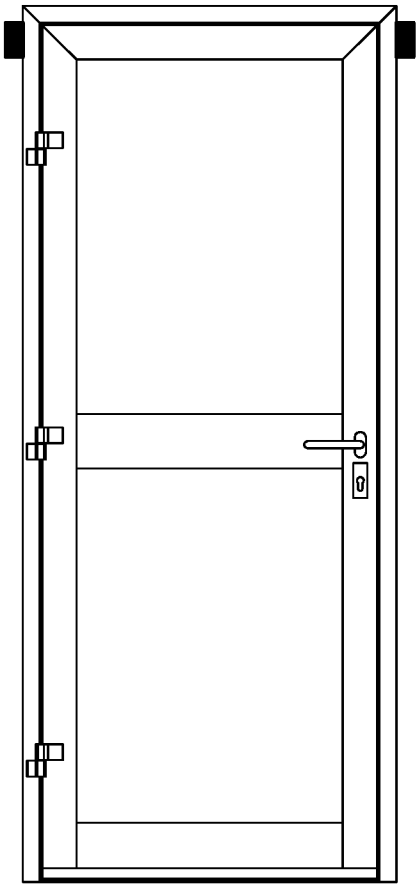

двухстворчатая дверь

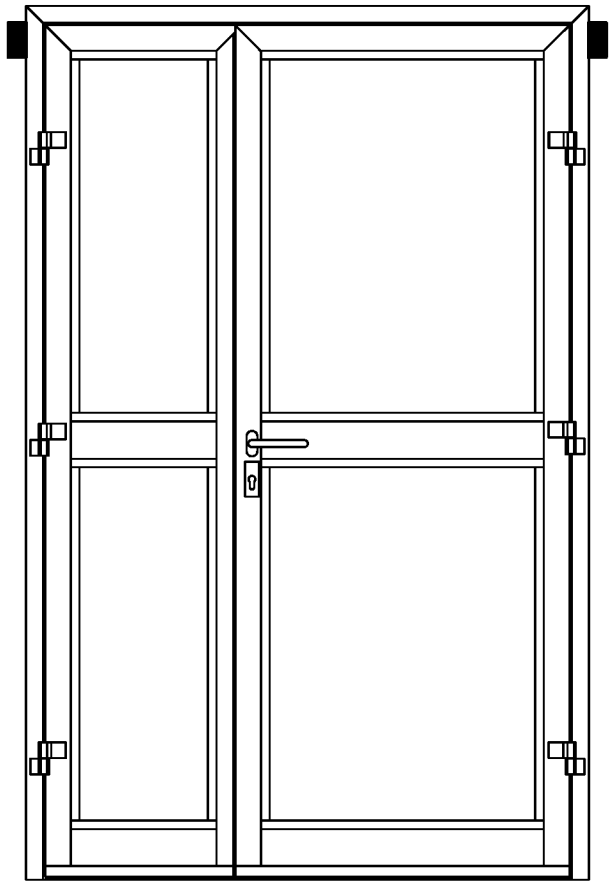

■ -несущие и распорные колодки

Материал несущих колодок: антисептированный брус из древесины твердых пород.

Крепление дверей в проем

одностворчатая дверь

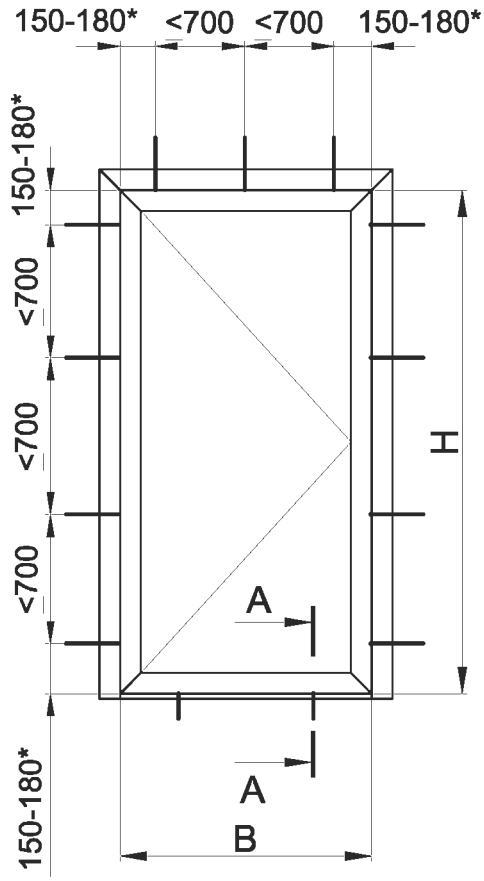

двухстворчатая дверь

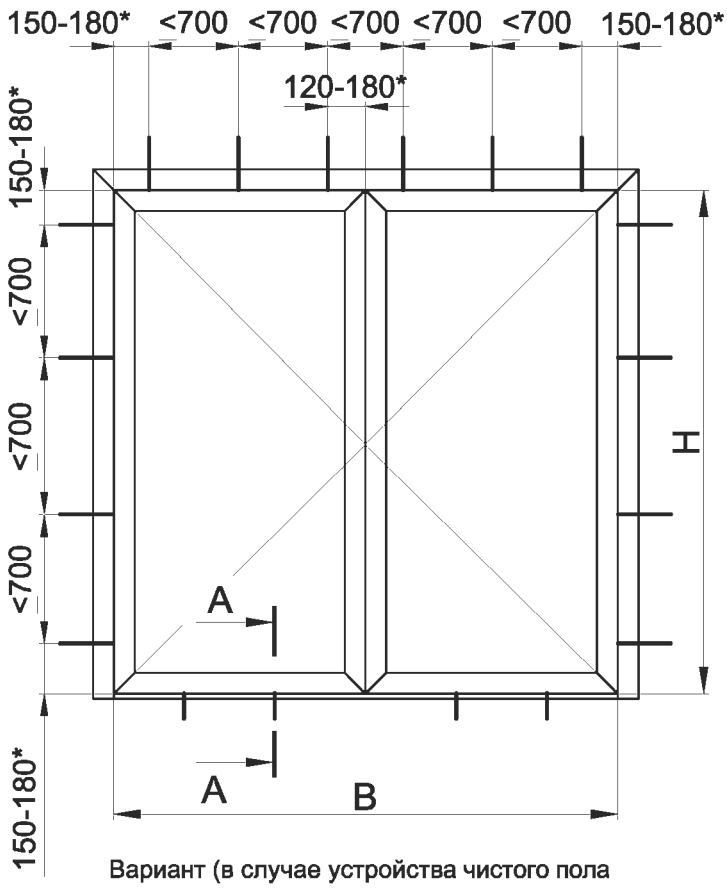

Вариант (в случае устройства чистого пола после установки конструкции)

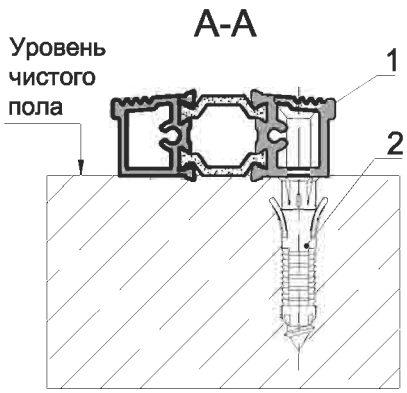

1. Профиль порога - 03 05 07
2. Дюбель пластмассовый, шуруп 5x50

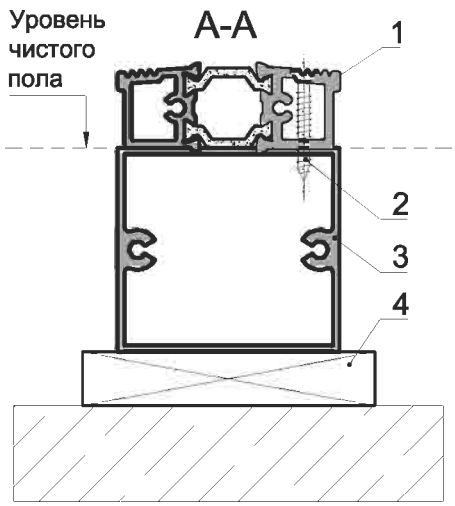

1. Профиль порога - 03 05 07
2. Винт 99 01 05 (ВС 1-3,5x25)
3. Труба (размеры трубы определять при проектировании)
4. Опорные подкладки - антисептированный брус из древесины твердых пород или пластмассовые клинья

1.* Расстояние от внутреннего угла рамы или от внутренней стороны рамной стойки.

Крепление дверей в проем

Дверь одностворчатая или двухстворчатая с открыванием наружу

Вариант 1

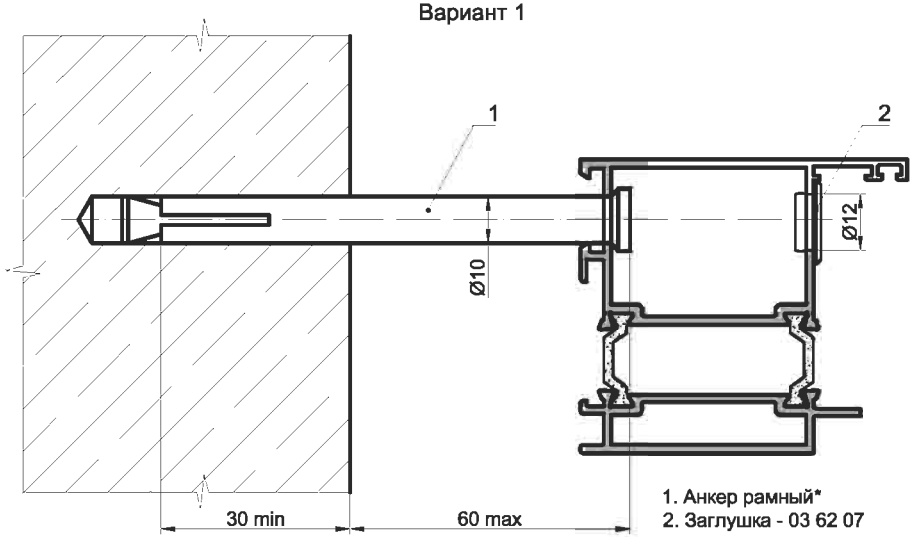

1. Анкер рамный*
2. Заглушка - 03 62 07

Вариант 2

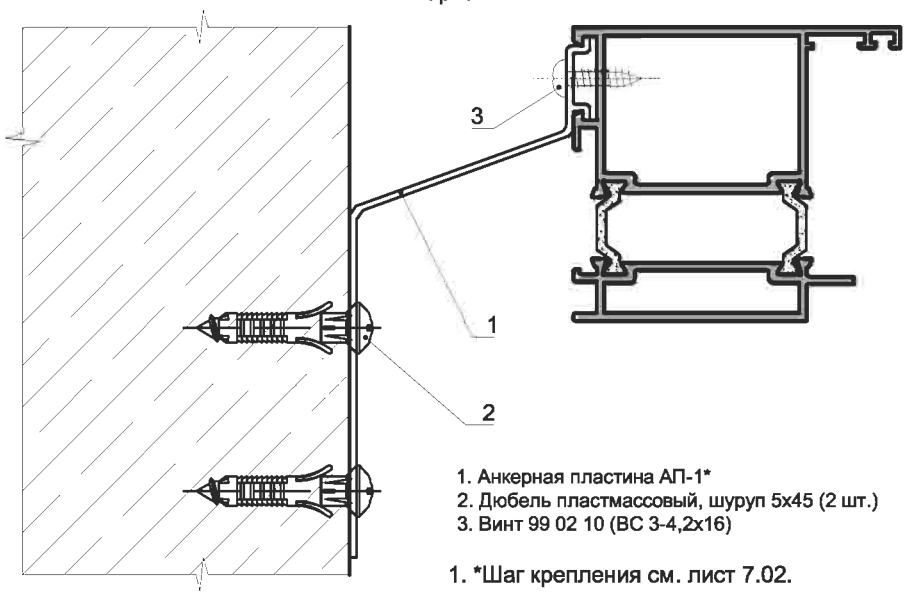

1. Анкерная пластина АП-1*
2. Дюбель пластмассовый, шуруп 5х45 (2 шт.)
3. Винт 99 02 10 (ВС 3-4,2х16)

1. *Шаг крепления см. лист 7.02.

Крепление дверей в проем

Дверь одностворчатая или двухстворчатая с открыванием внутрь

Вариант 1

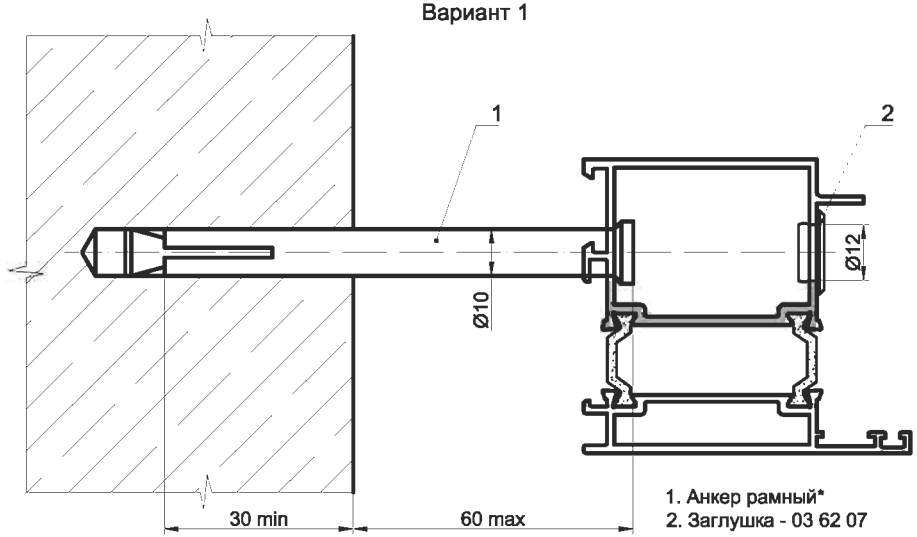

1. Анкер рамный*
2. Заглушка - 03 62 07

Вариант 2

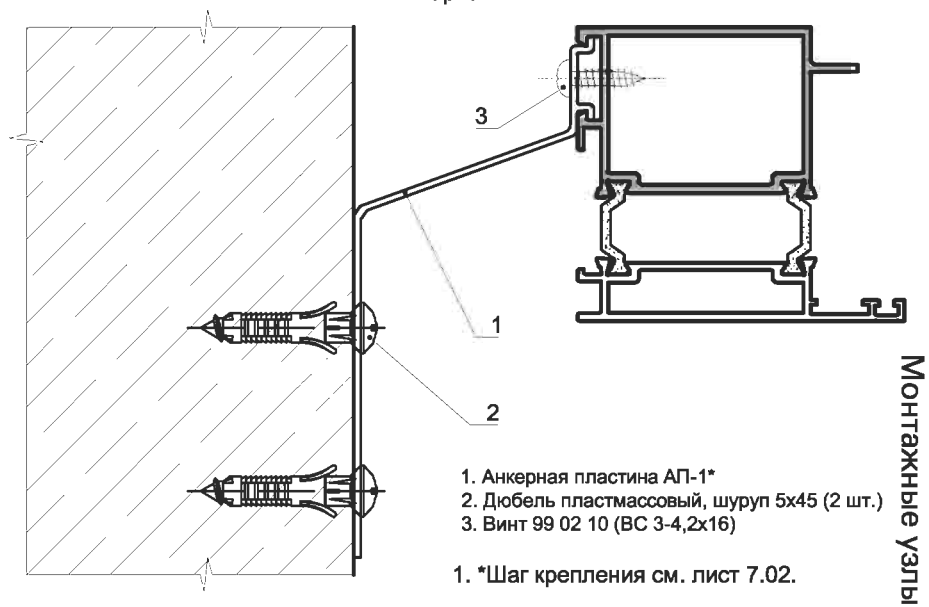

1. Анкерная пластина АП-1*
2. Дюбель пластмассовый, шуруп 5х45 (2 шт.)
3. Винт 99 02 10 (ВС 3-4,2х16)

1. *Шаг крепления см. лист 7.02.

Примыкание дверей

Дверь одностворчатая или двухстворчатая с открыванием наружу

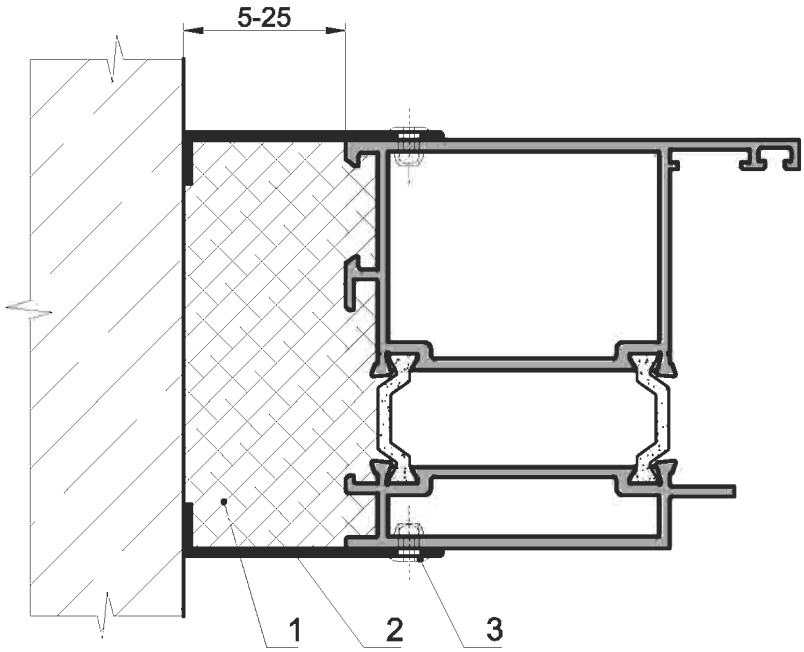

1. Пена монтажная
2. Нащельник PC 10-01
3. Заклепка 99 07 21 (Ø3,2x10) шаг 400 мм

Дверь одностворчатая или двухстворчатая с открыванием внутрь

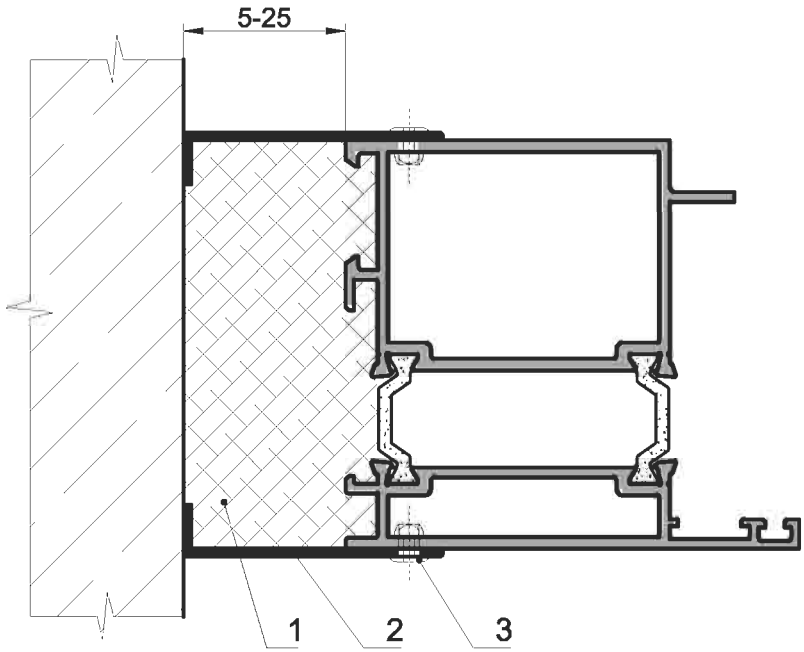

1. Пена монтажная
2. Нащельник PC 10-01
3. Заклепка 99 07 21 (Ø3,2x10) шаг 400 мм

Закладные детали

Деталь закладная 03 70 15

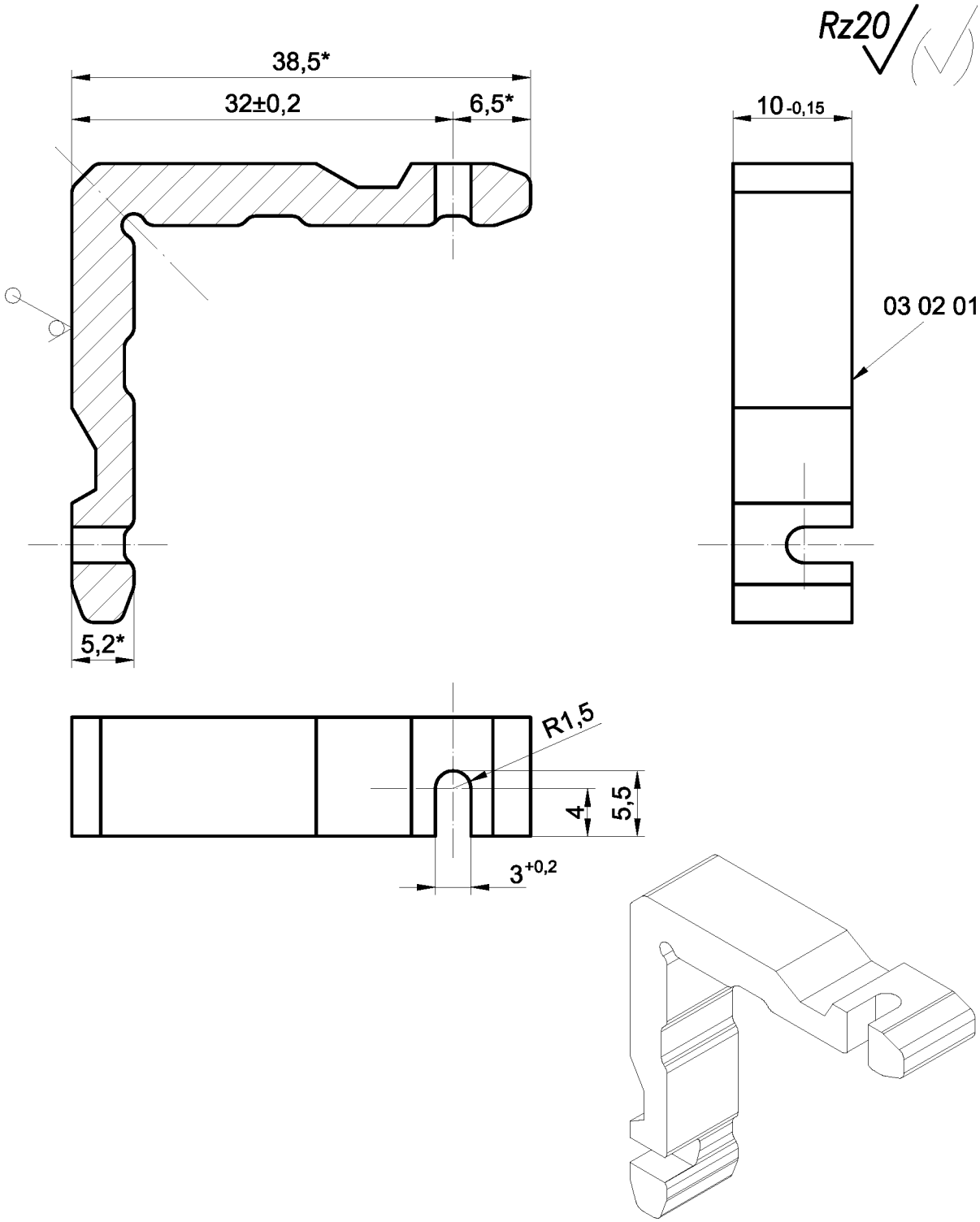

1. *Размеры для справок.
2. Предельные отклонения размеров; h14; H14; ±Jt14/2.

Деталь закладная 03 71 01

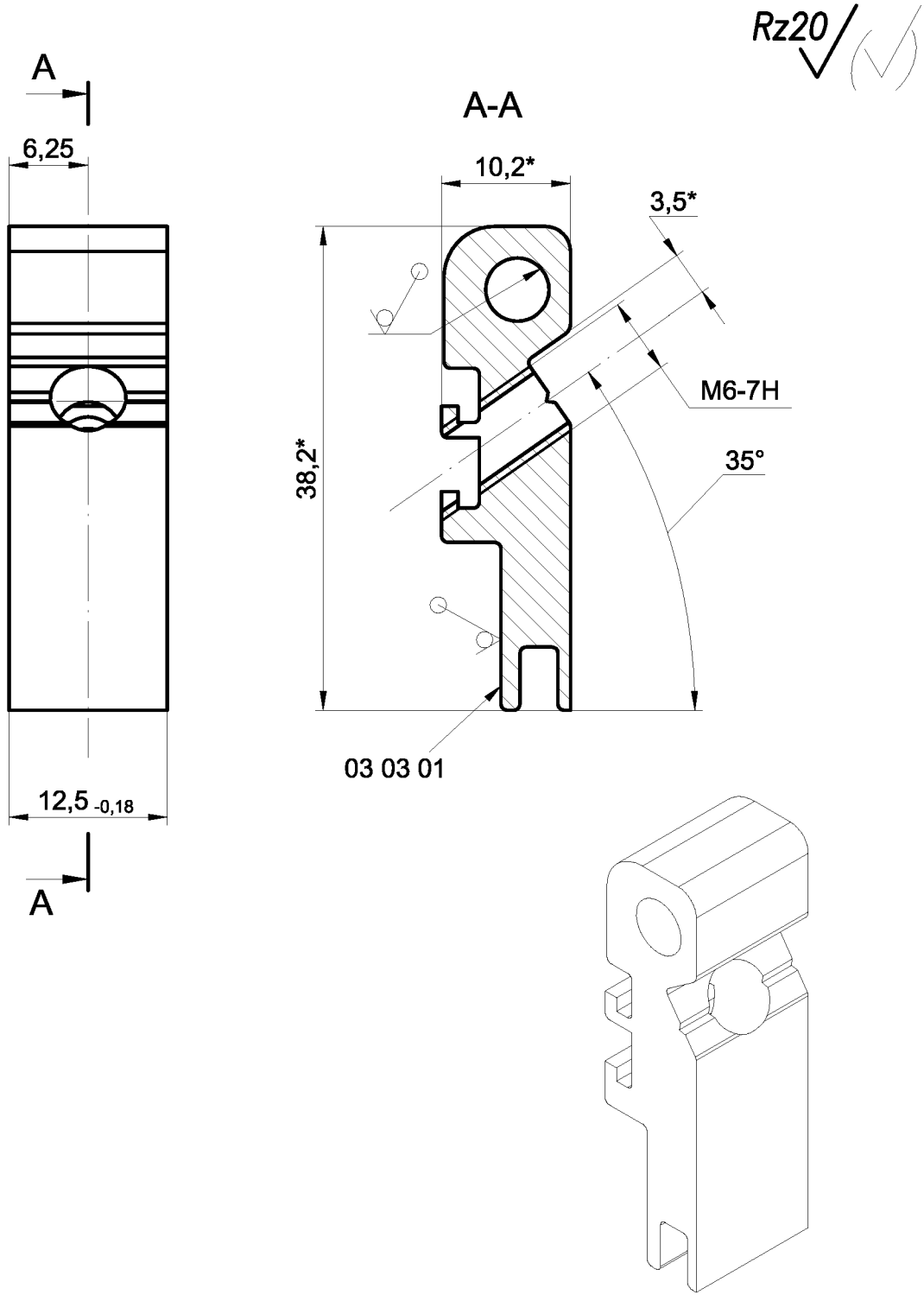

1. *Размеры для справок.
2. Предельные отклонения размеров; h14; H14; ±Jt14/2.

Деталь закладная 03 71 04

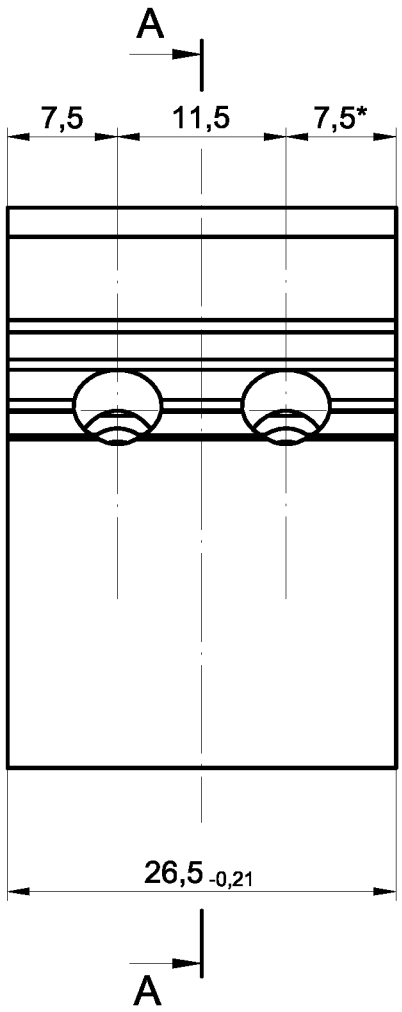

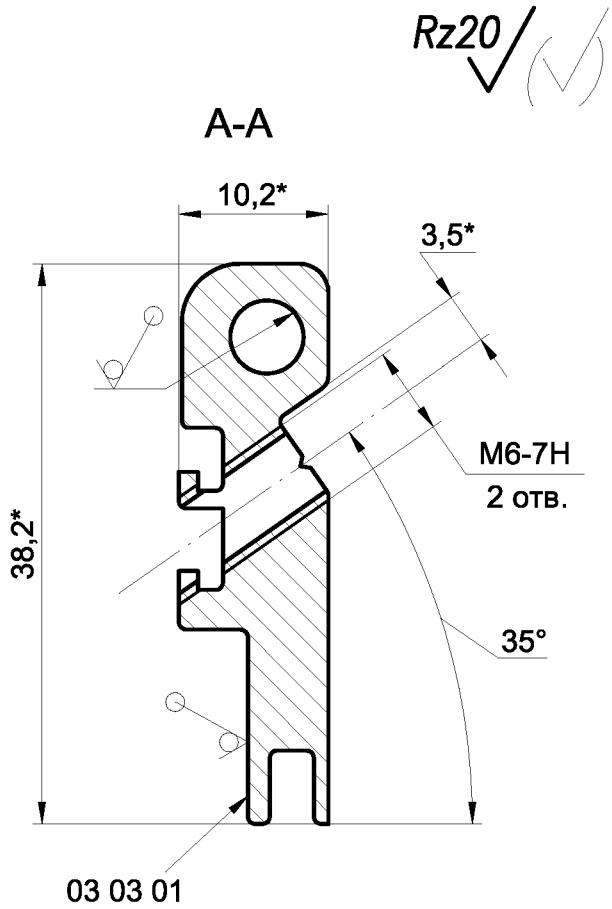

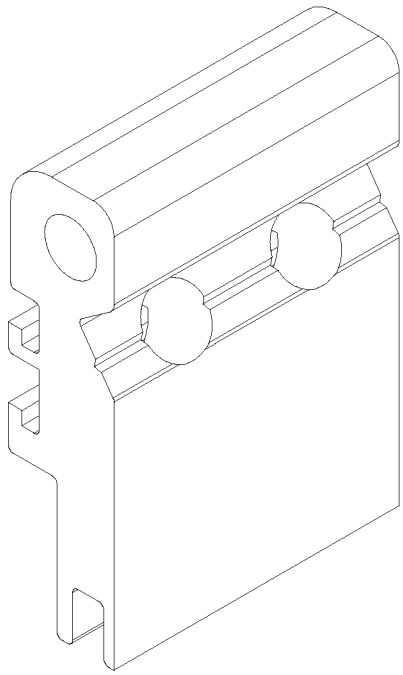

1. *Размеры для справок.
2. Предельные отклонения размеров; h14; H14; ±Jt14/2.

INICIAL®

Деталь закладная 03 71 05

Rz20

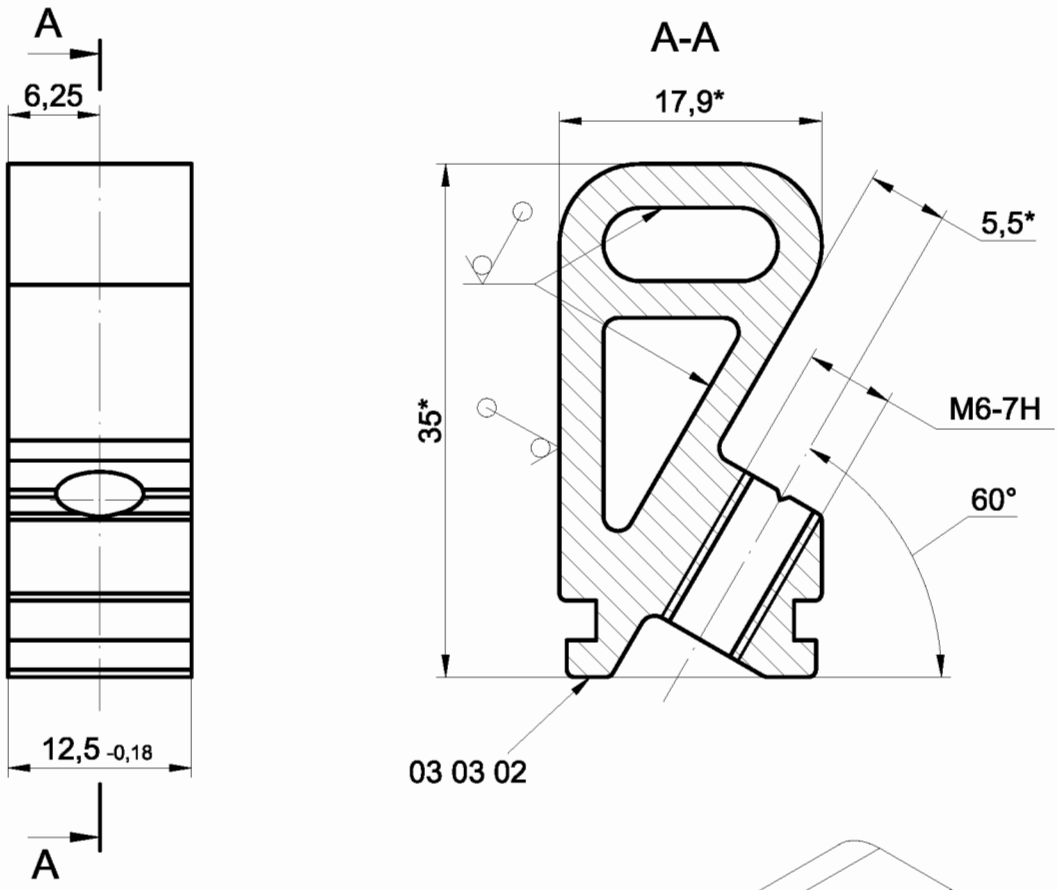

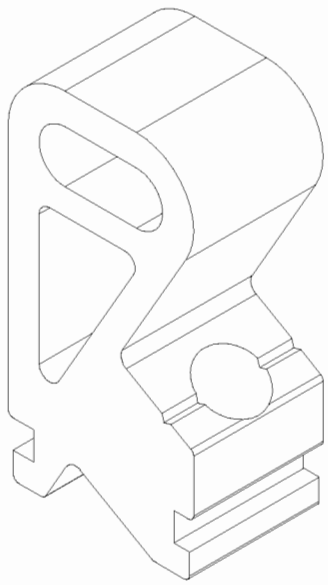

1. *Размеры для справок.
2. Предельные отклонения размеров; h14; H14; ±Jt14/2.

Деталь закладная 03 71 08

Rz20

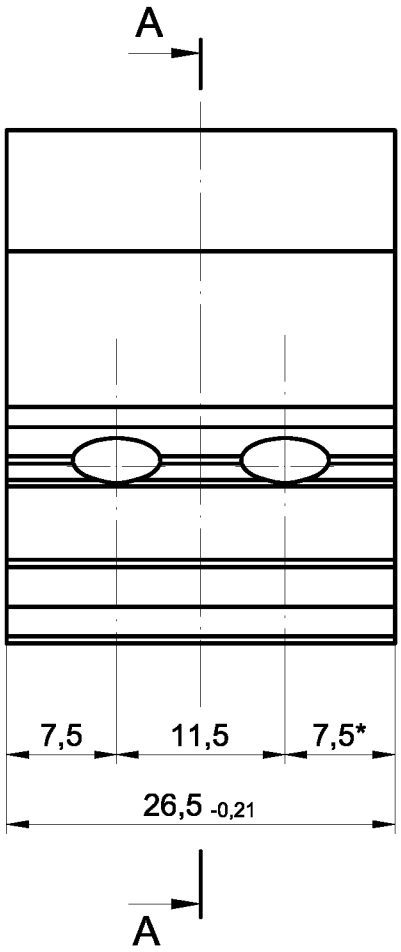

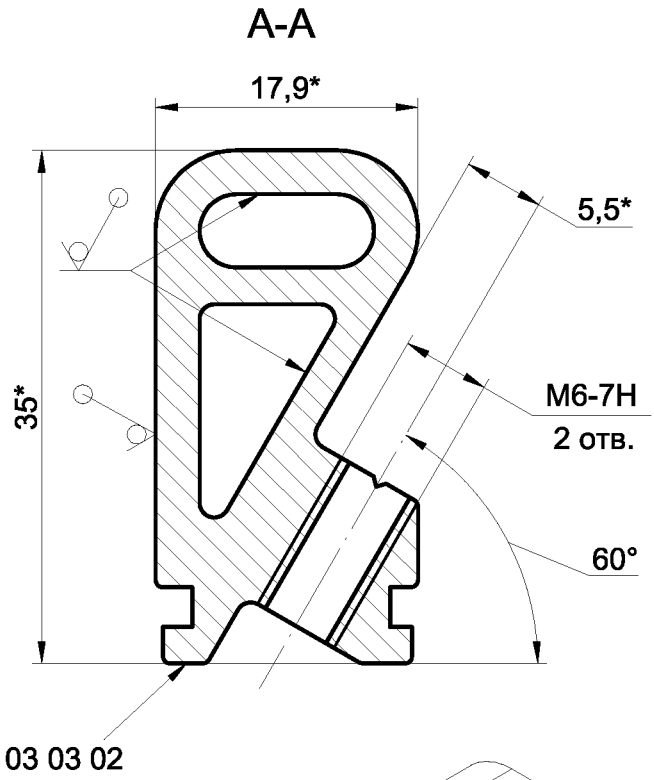

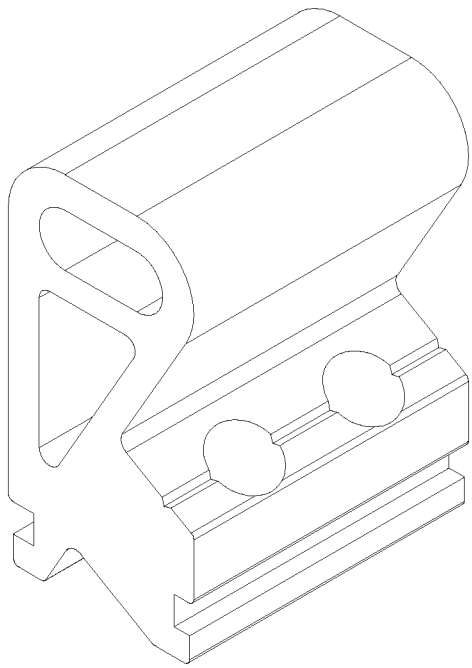

1. *Размеры для справок.
2. Предельные отклонения размеров; h14; H14; ±Jt14/2.

INICIAL®

Rz20

Деталь закладная 03 71 09

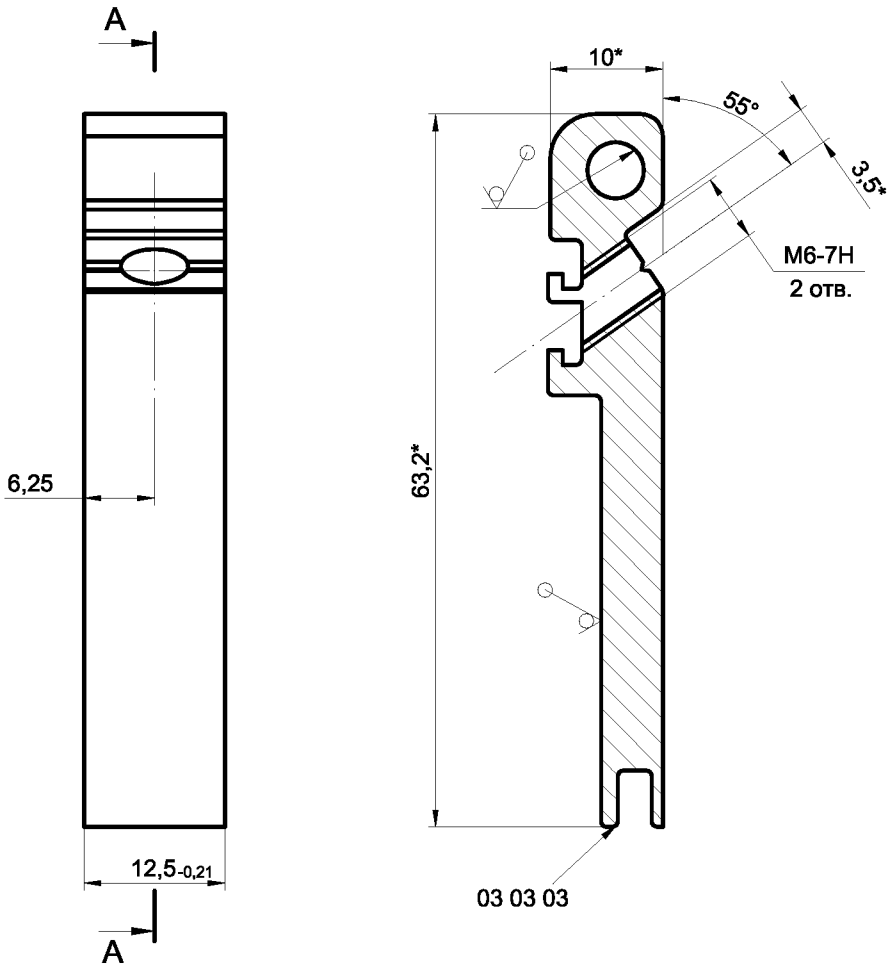

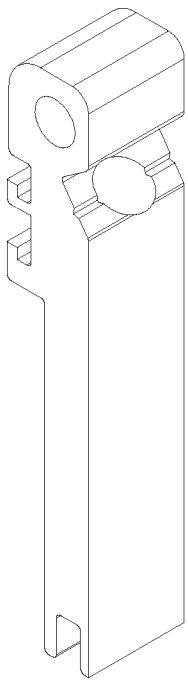

1. *Размеры для справок.
2. Предельные отклонения размеров; h14; H14; ±Jt14/2.

Втулка переходная 03 78 03
(СТН-0885-06)

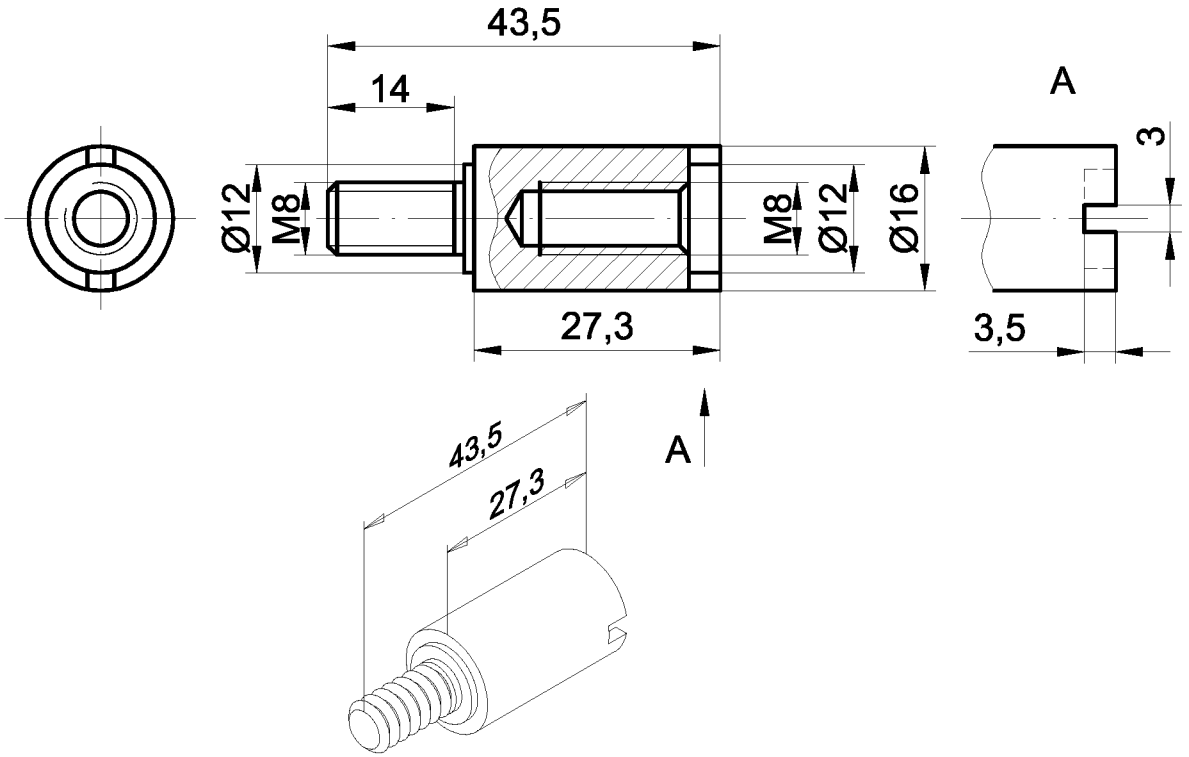

Втулка переходная 03 78 05
(доработка СТН-0885-02)

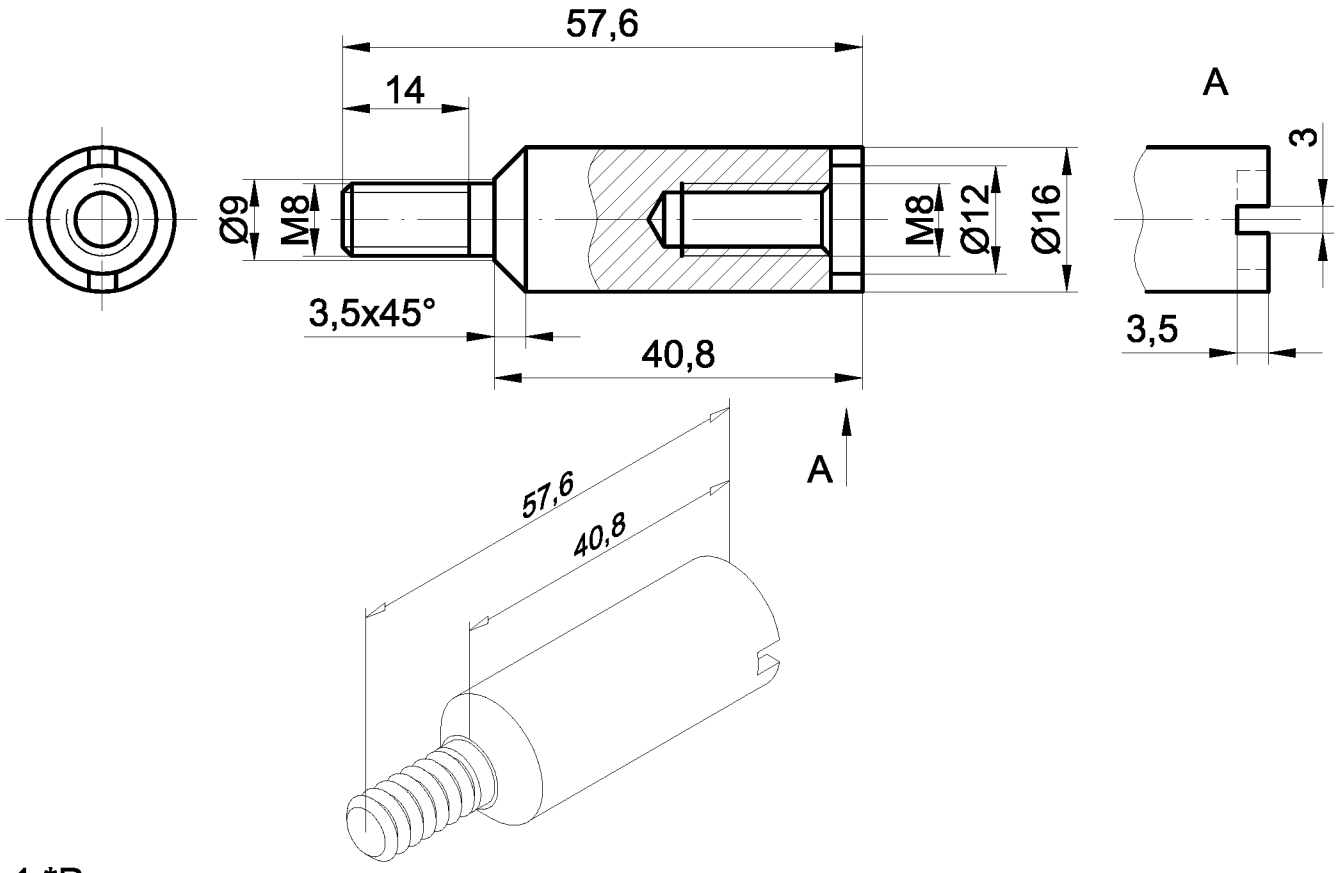

1.*Размеры для справок.

2. Неуказанные предельные отклонения размеров H14, h14, ±IT14/2.