Серия IF50 WC
Рабочий каталог

Алюминиевые
строительные
конструкции
системы

INICIAL®

Содержание

Введение	1.00
Каталог профилей. Основные геометрические характеристики	2.00
Статика	3.00
Таблица перехода	4.00
Узлы сборки	5.00
Монтажные узлы	6.00

Каталог профилей. Основные геометрические характеристики.

01 09 20

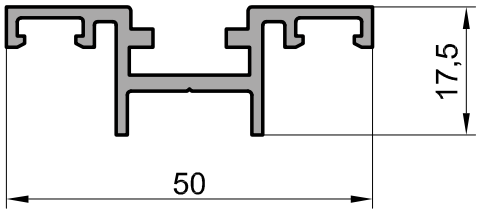

01 09 21

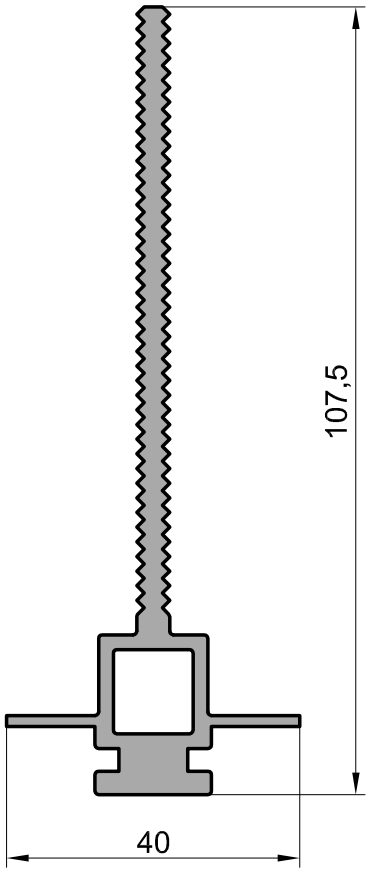

01 15 06

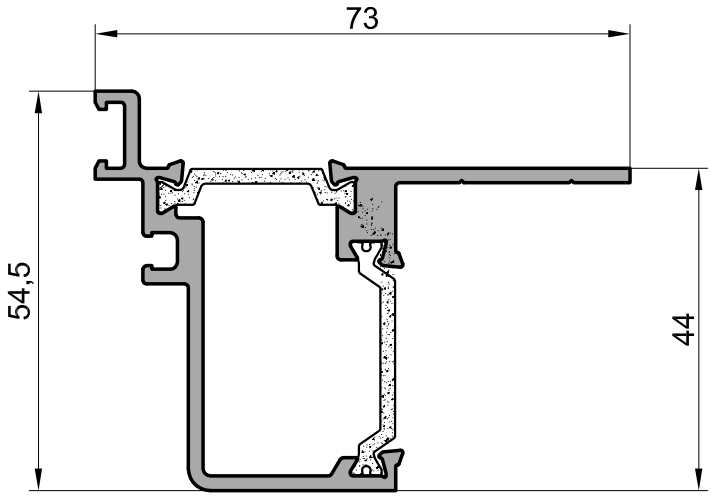

12 19 01
(PB 50510)

Марка профиля	Площадь окраски 1 п.м.	Масса 1 п.м.	Справочные величины для осей						Назначение
			X-X			У-У			
			Jx	Wx	rx	Jy	Wy	ry	
	$м^2$	КГ	$см^4$	$см^3$	см	$см^4$	$см^3$	$см^2$	
01 09 20	-	0,52	0,410	0,348	0,464	3,295	1,318	1,317	направляющая
01 09 21	-	1,43	58,865	8,821	3,336	1,241	0,621	0,484	опора
01 15 06	-	1,28	12,961	3,831	1,809	10,541	2,284	1,631	переходник
12 19 01	-	0,4	0 .022	0,049	0 ,124	1,96	0,935	1,159	Сухарь

Серия IF50 WC

Каталог профилей

INICIAL®

01 05 01

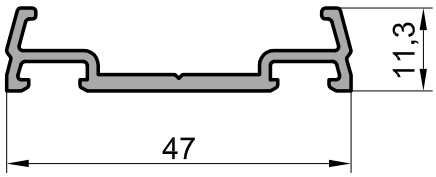

01 06 01

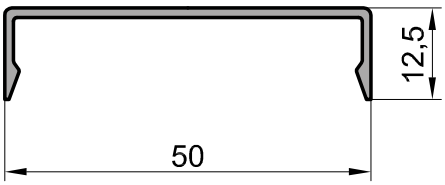

01 06 02

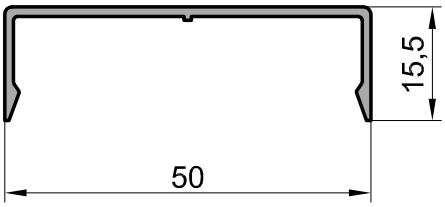

Марка профиля	Площадь окраски 1 п.м.	Масса 1 п.м.	Справочные величины для осей						Норма упаковки			Назначение
			X-X			У-У			Кол-во профиля в упаковке	Длина профиля	Масса нетто	
			Jx	Wx	rx	Jy	Wy	ry				
	$м^2$	КГ	$см^4$	$см^3$	СМ	$см^4$	$см^3$	СМ	ШТ.	М	КГ	
01 06 01	0,074	0,25	0,106	0,107	0,337	3,037	1,215	1,803	10	6,000	15,00	декоративная крышка для ригелей
01 06 02	0,080	0,27	0,200	0,166	0,445	3,466	1,386	1,851	10	6,000	16,20	декоративная крышка для стоек
01 05 01	-	0,37	0,113	0,142	0,289	3,312	1,409	1,565	10	6,000	22,20	прижимная планка

Кронштейн несущий

Кр 1 - 01

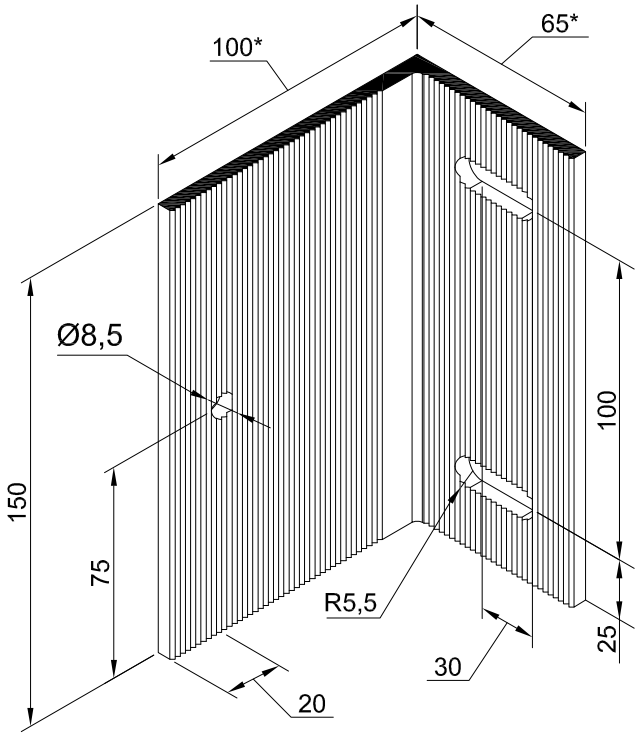

Кр 2 - 01

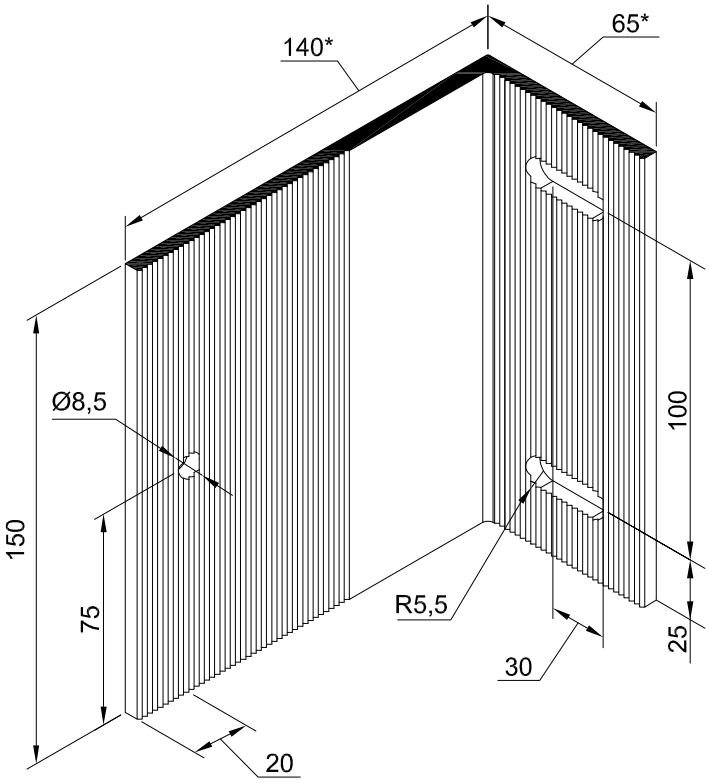

Кр 3 - 01

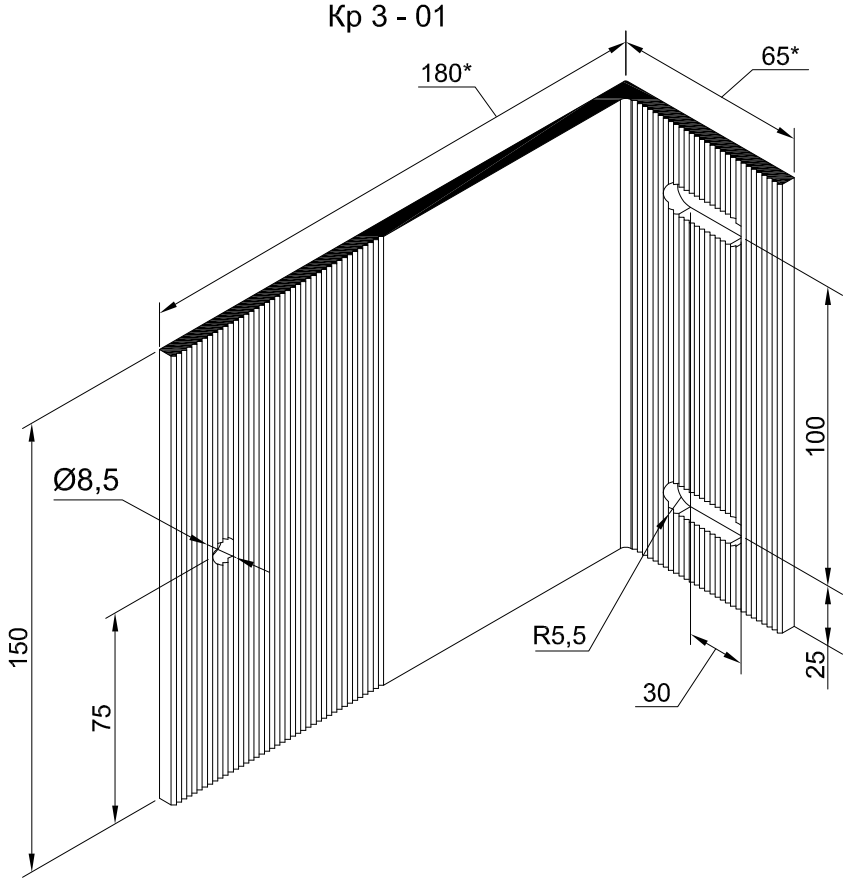

Кронштейн опорный

Кр 1

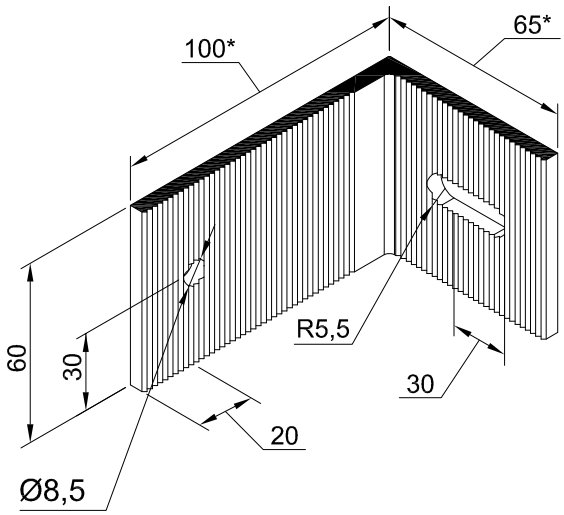

Кр 2

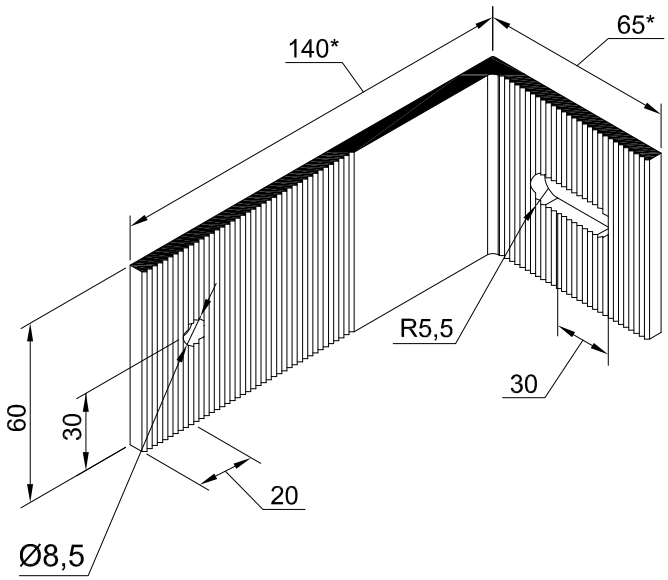

Кр 3

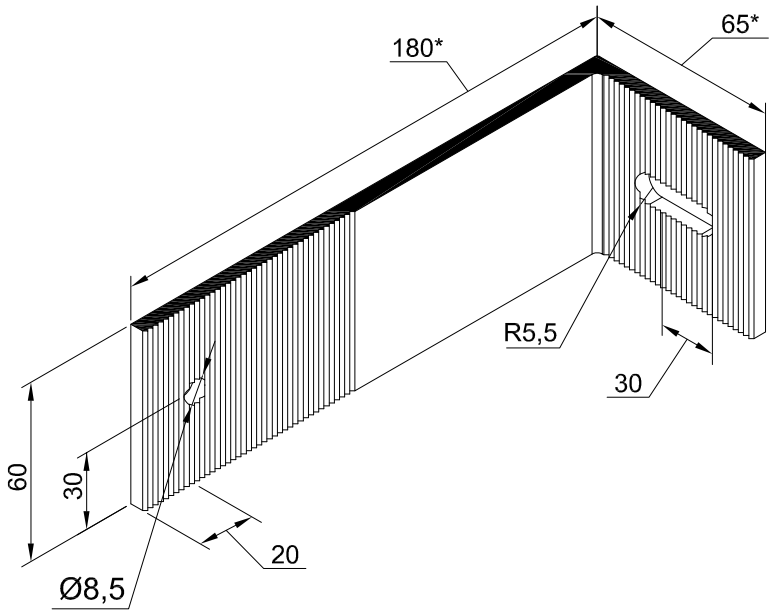

Опора 01 71 48

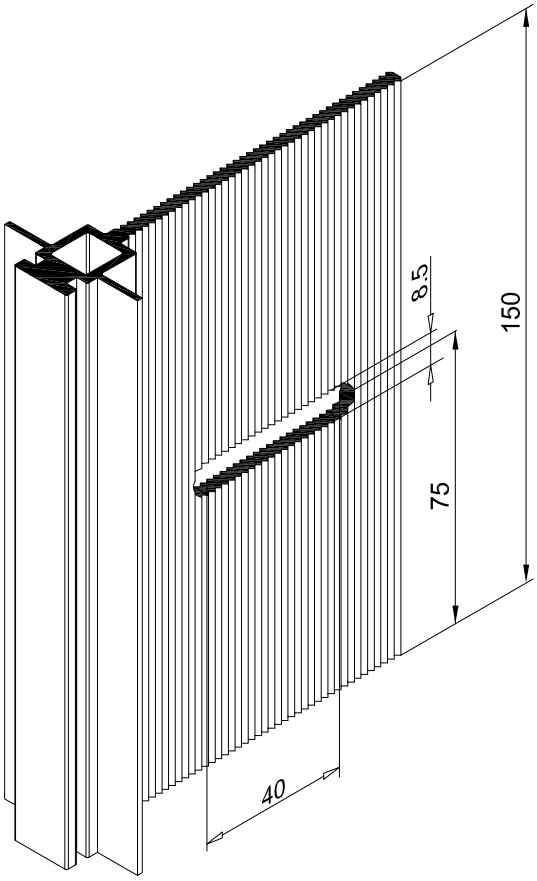

Опора 01 71 49

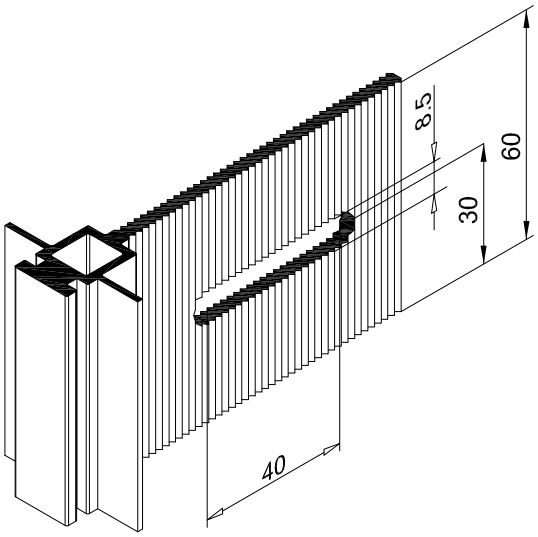

Шайба

Ш - 01

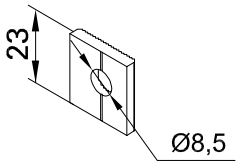

Подкладка кронштейна

Материал: Паронит S = 3 мм

П - 01

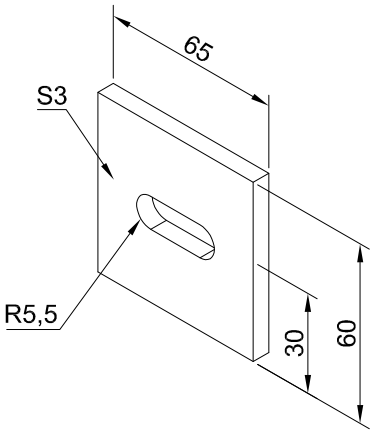

П - 02

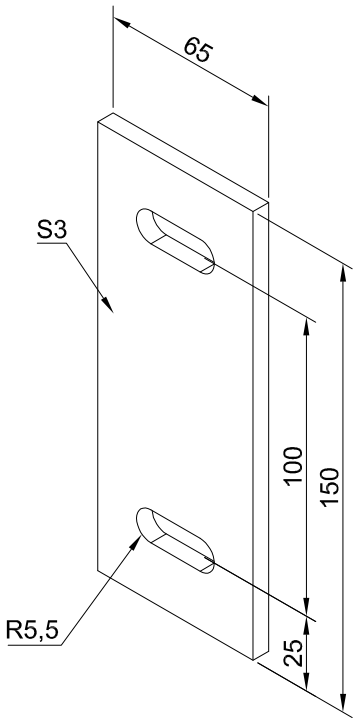

Таблица перехода

INICIAL®

Серия IF50 WC

Таблица заполнений

Таблица переходов с заполнения 6мм в холодной части

Толщина заполнения,x мм	Для ригеля	Для стойки
22 - 27	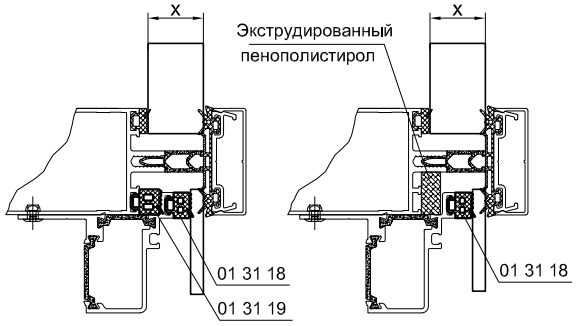	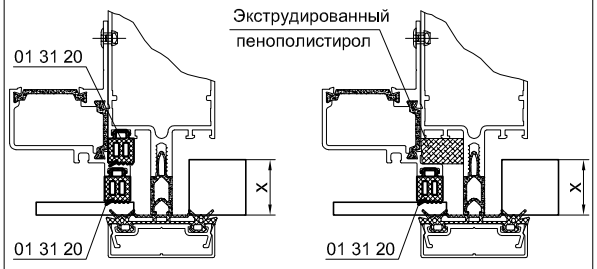
28 - 33	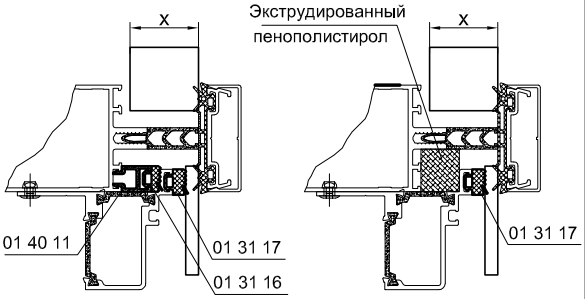	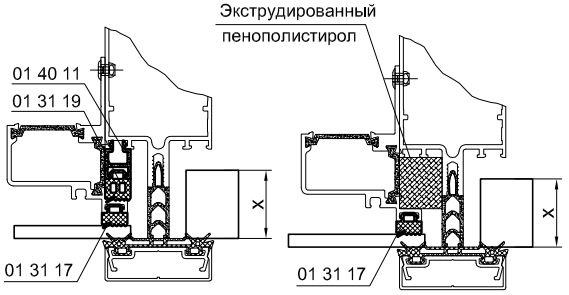
34 - 39	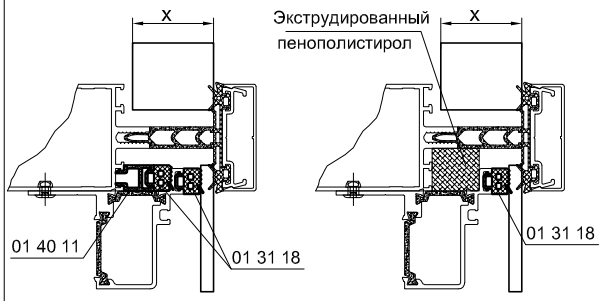	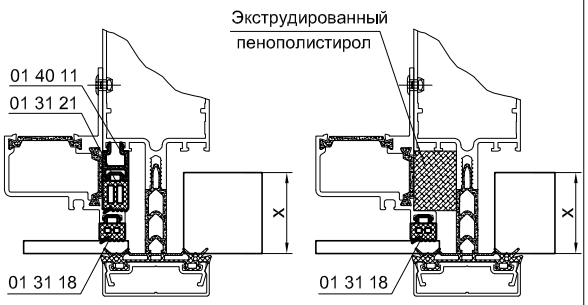
40 - 45	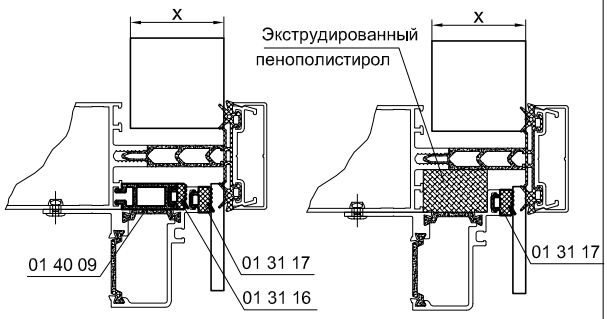	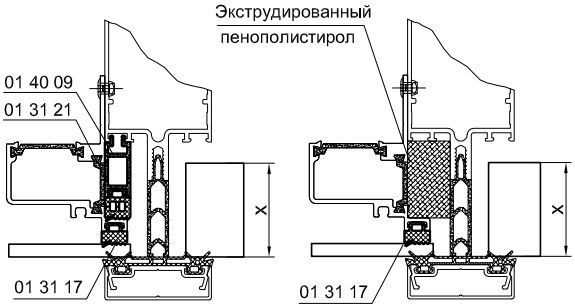
46 - 51	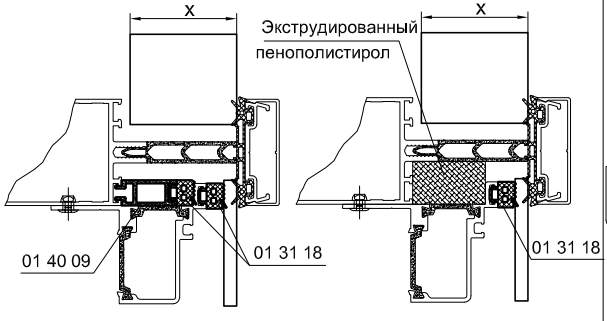	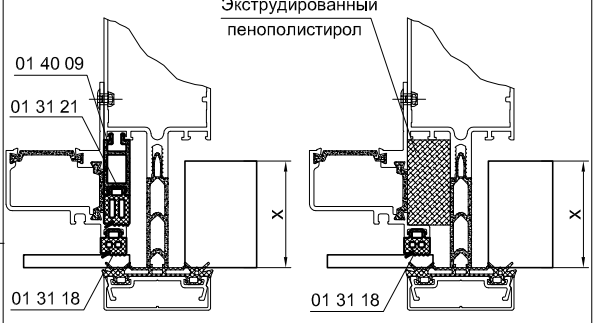

Статика

INICIAL®

Серия IF50 WC

Схема удаления влаги

Подбор опорных кронштейнов для восприятия ветровой нагрузки

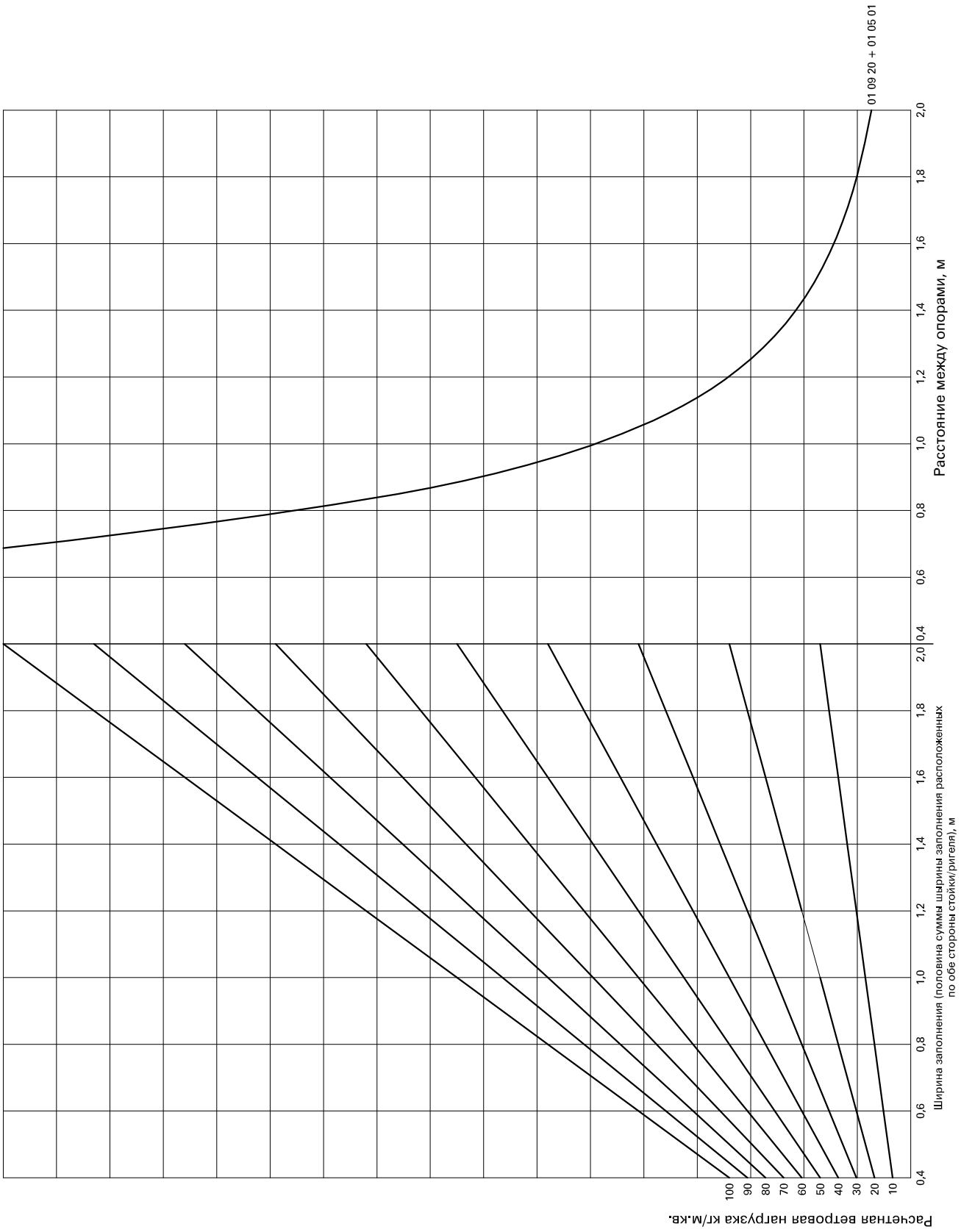

Серия IF50 WC

Узлы сборки

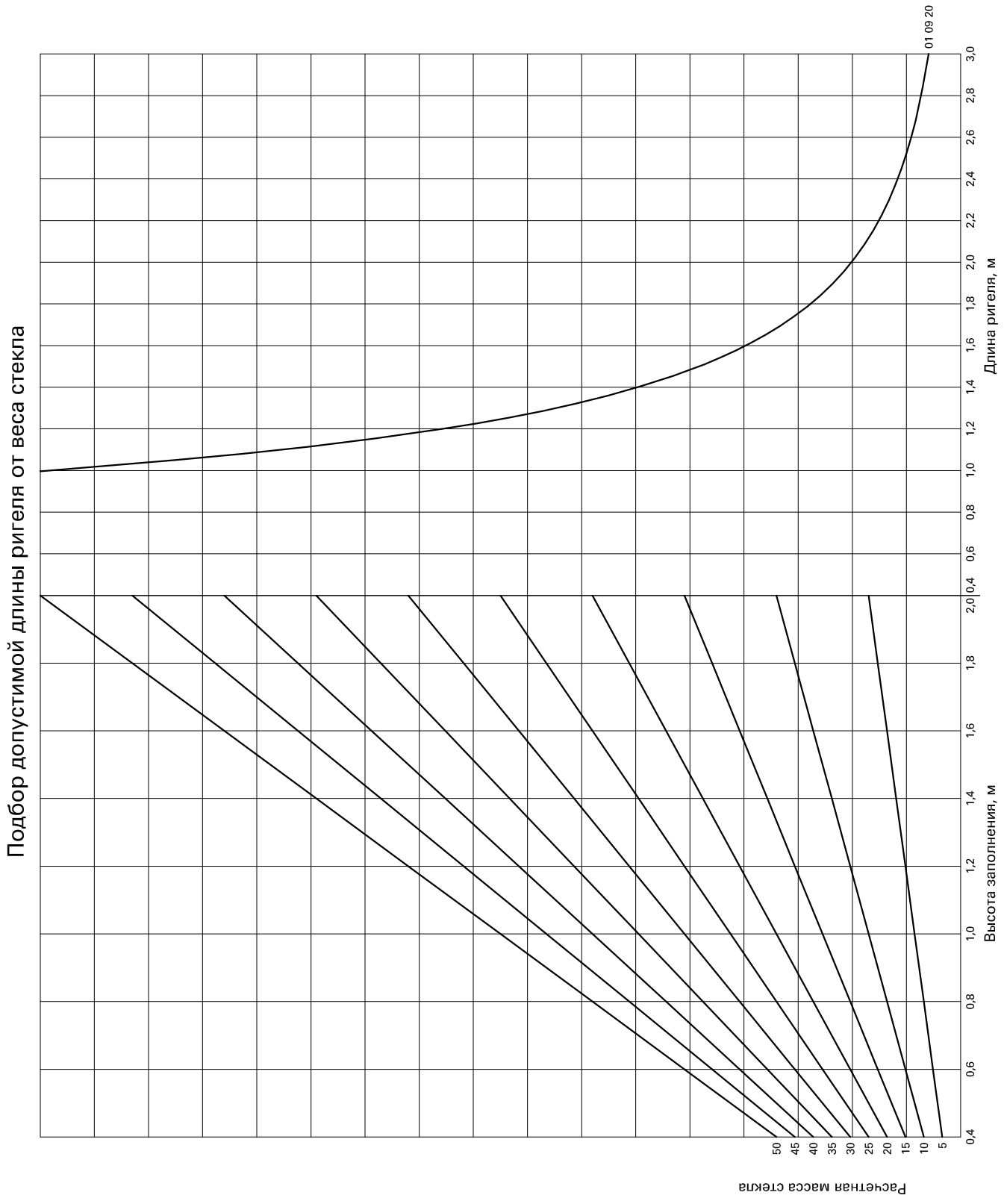

Узлы сборки

Узел соединения стойки и ригеля из профиля 01 09 20
Вариант I (крепление на винт)

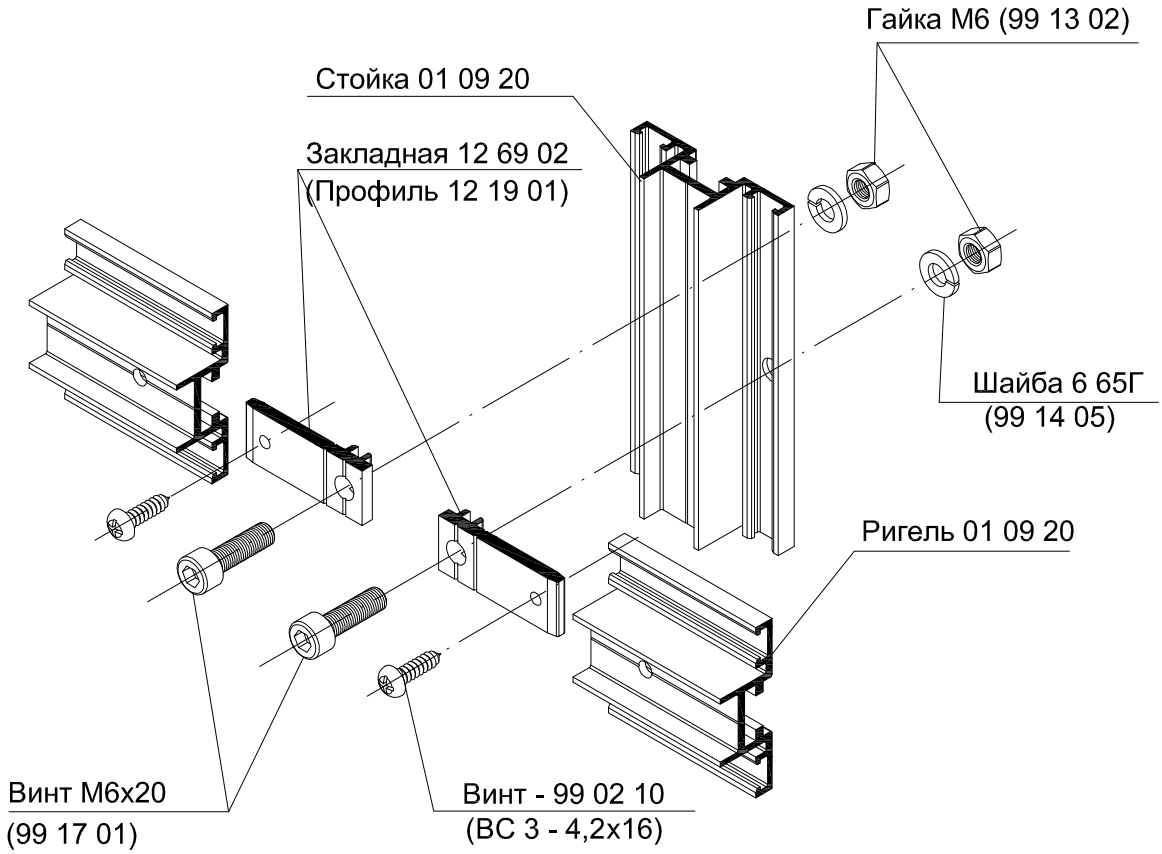

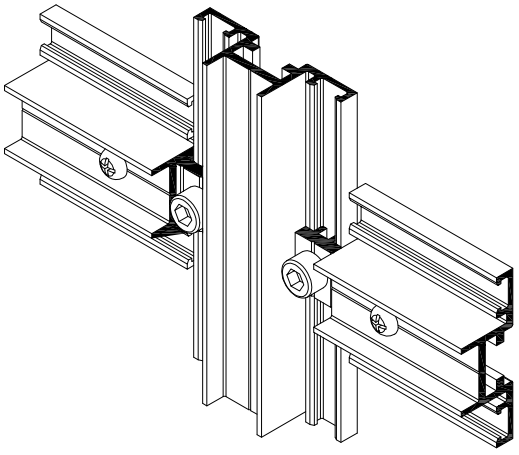

Данный узел крепления используется при максимальном весе стекла до 15кг.

Узел соединения стойки и ригеля из профиля 01 09 20

Вариант I (крепление на винт)

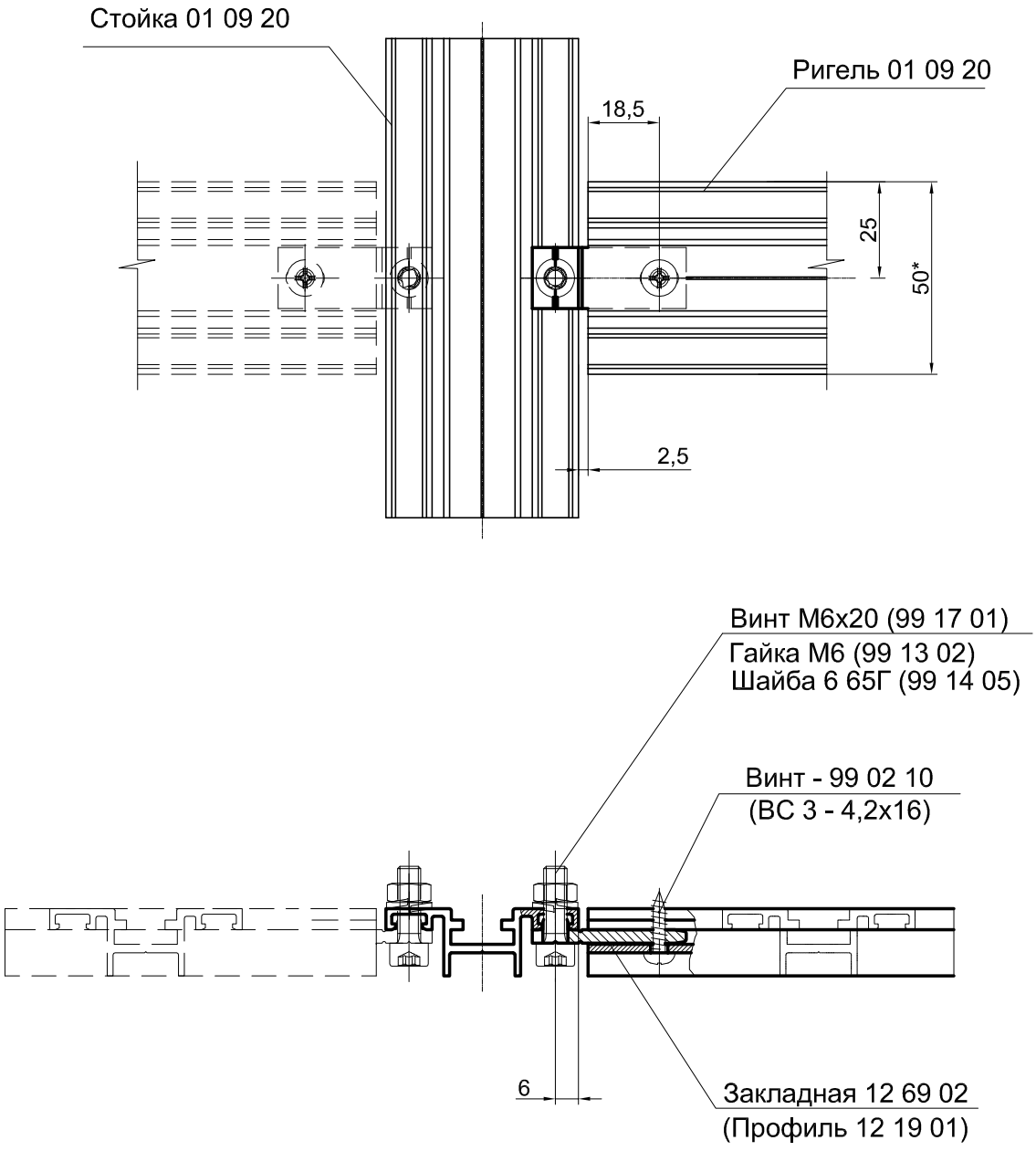

Обработка стойки из профиля 01 09 20

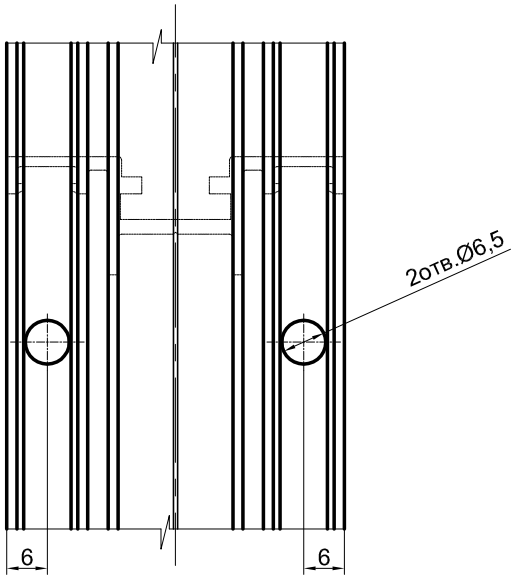

Обработка ригеля из профиля 01 09 20

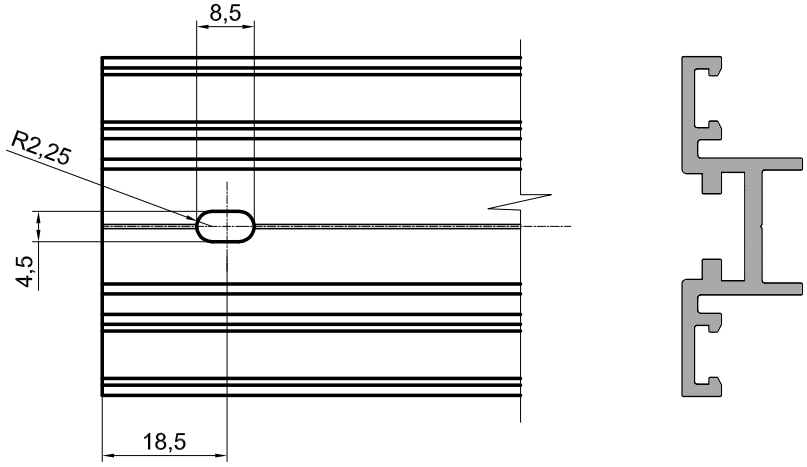

Закладная 12 69 02 (профиля 12 19 01)

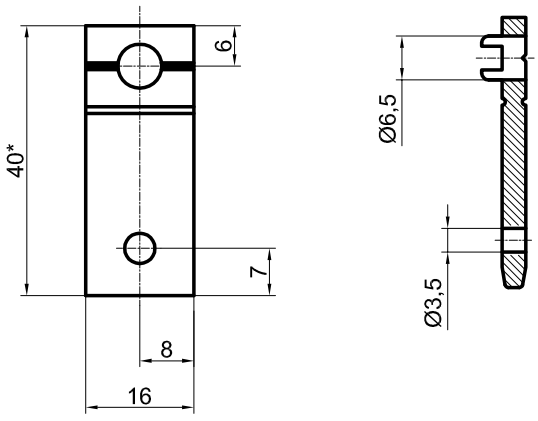

*Размер для справок.

Серия IF50 WC

Узлы сборки

Узел соединения стойки и ригеля из профиля 01 09 20

Вариант I (крепление на заклепку)

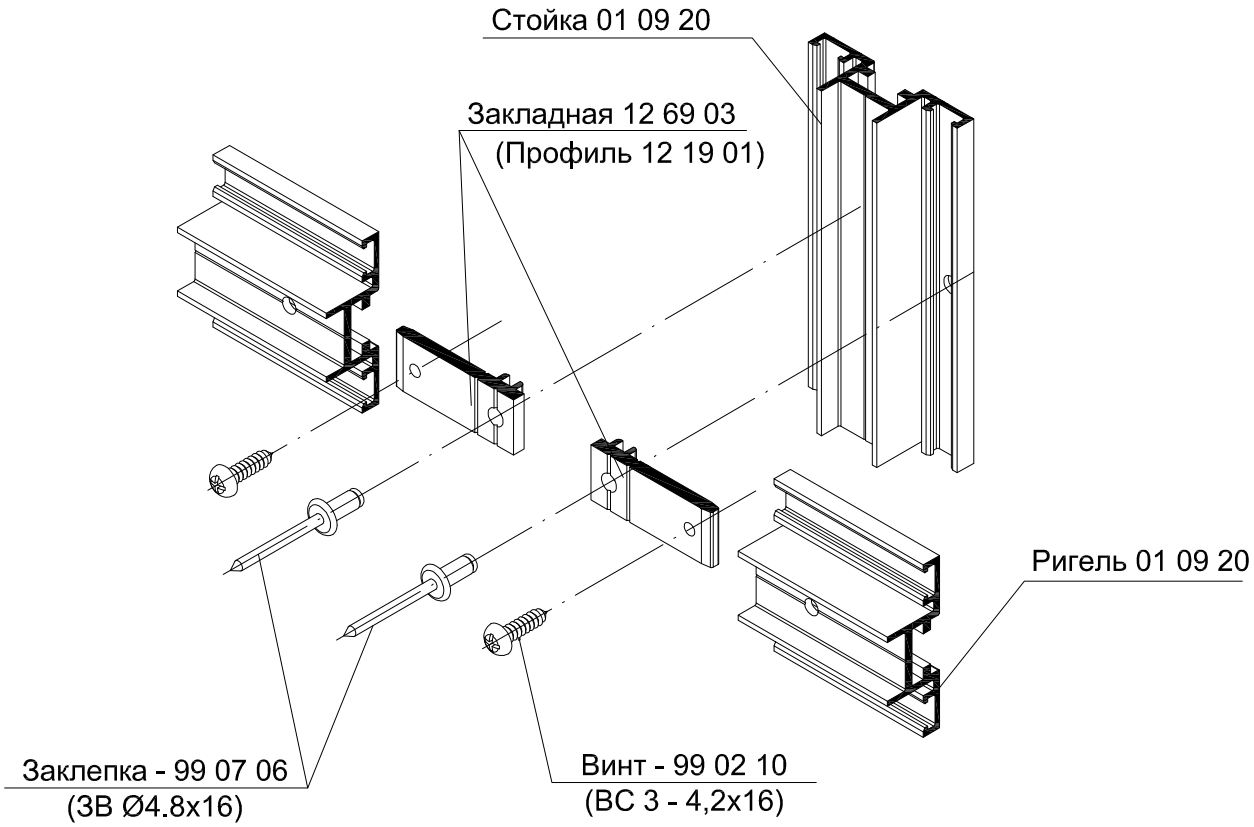

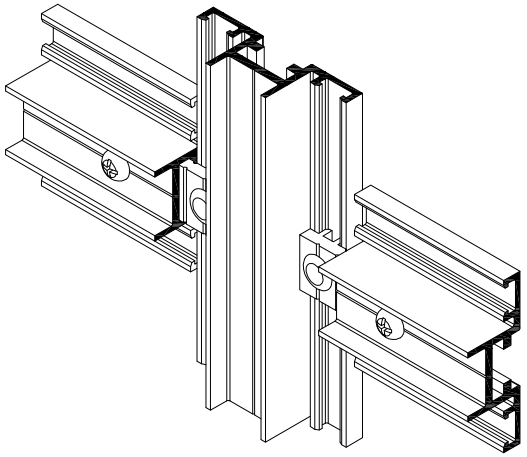

Данный узел крепления используется при максимальном весе стекла до 7кг.

Узел соединения стойки и ригеля из профиля 01 09 20

Вариант I (крепление на заклепку)

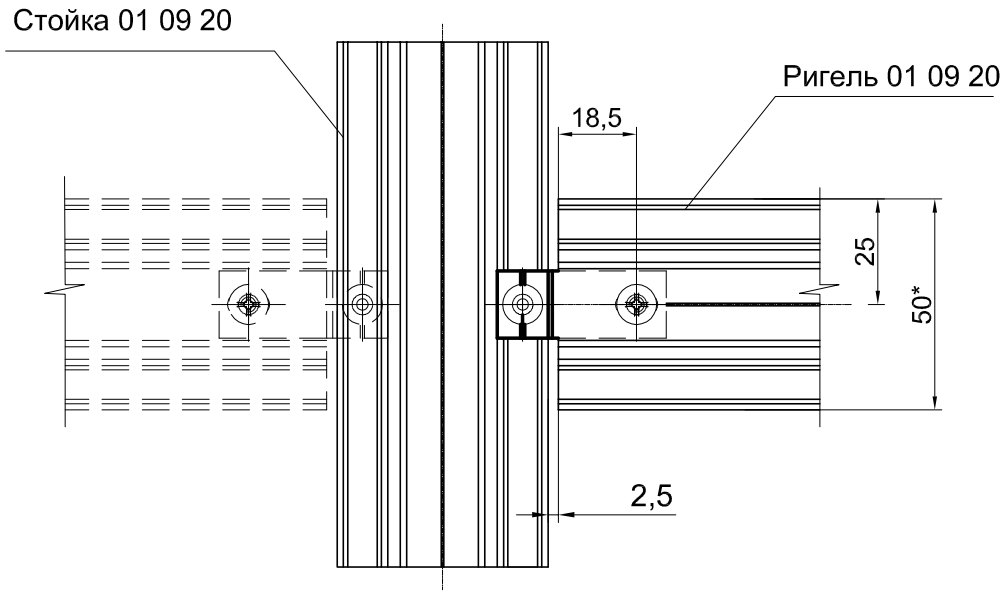

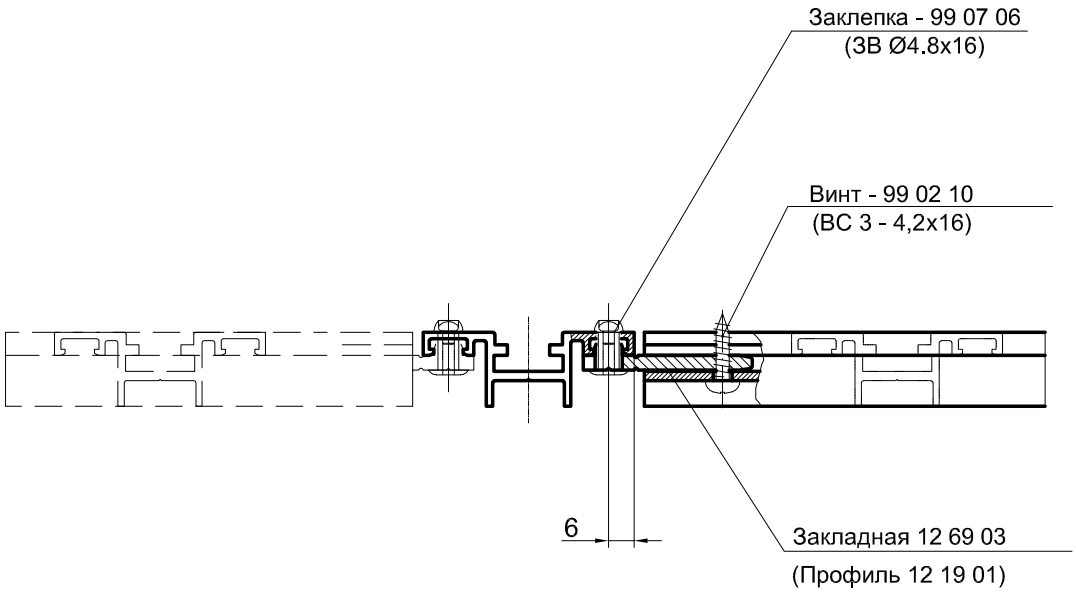

Серия IF50 WC

Узлы сборки

Обработка стойки из профиля 01 09 20

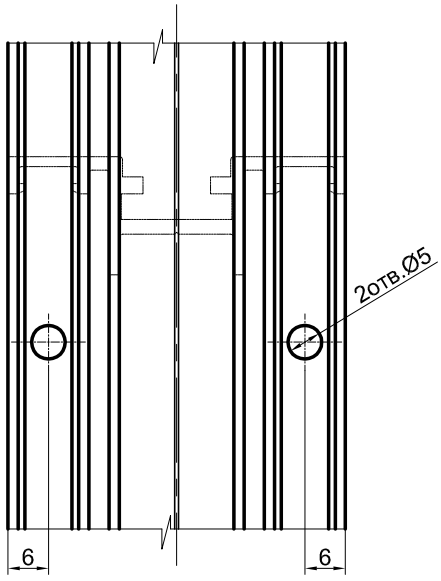

Обработка ригеля из профиля 01 09 20

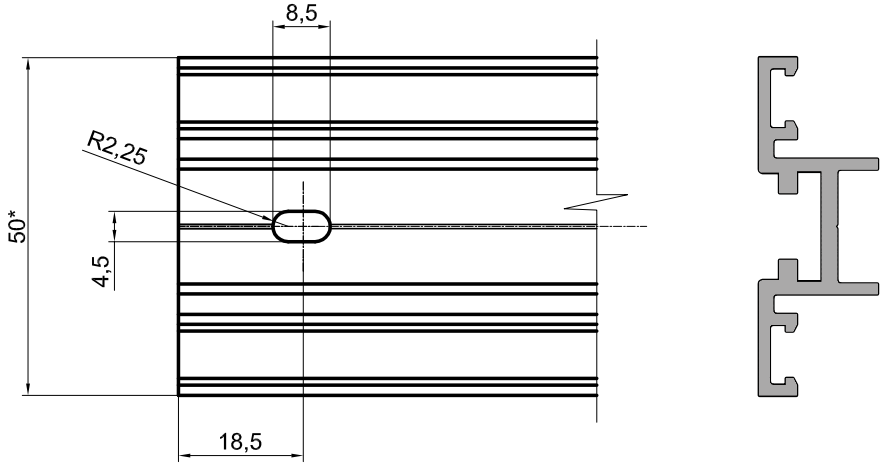

Закладная 12 69 03 (профиля 12 19 01)

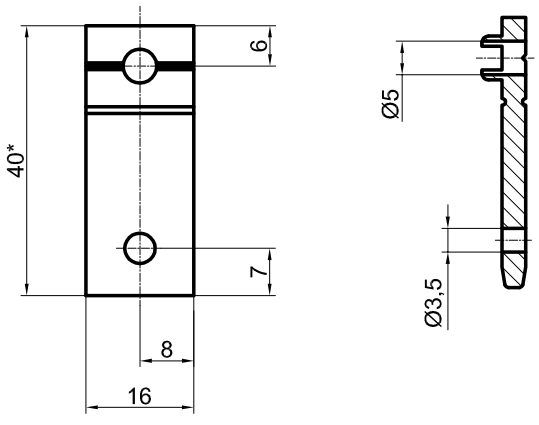

*Размер для справок.

Узел соединения стойки и ригеля из профиля 01 09 20

Вариант II

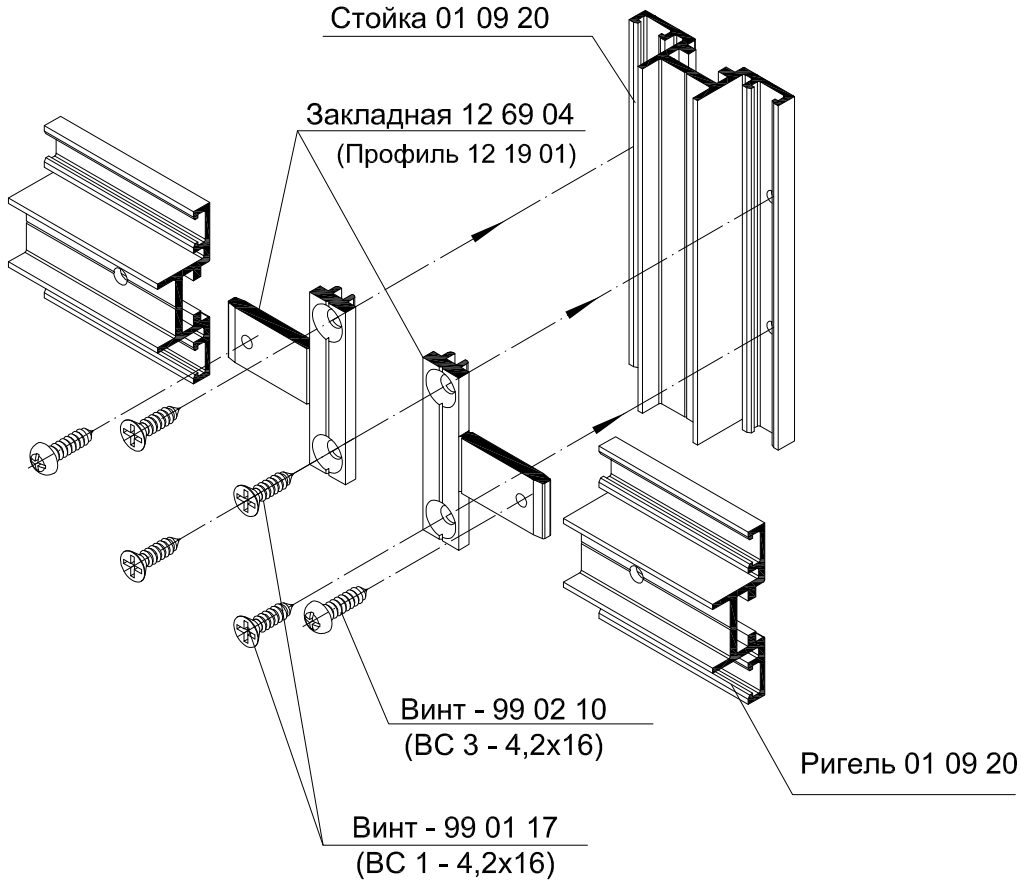

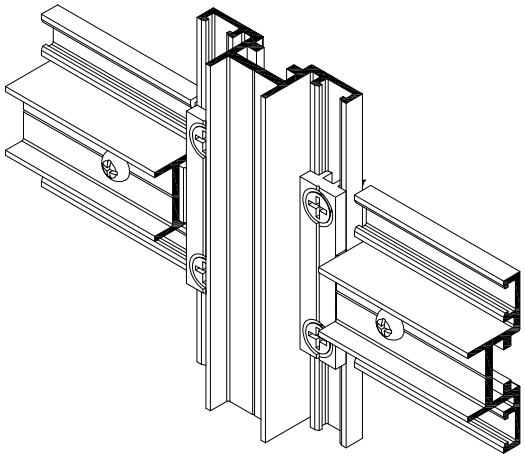

Данный узел крепления используется при максимальном весе стекла до 30кг.

Узел соединения стойки и ригеля из профиля 01 09 20

Вариант II

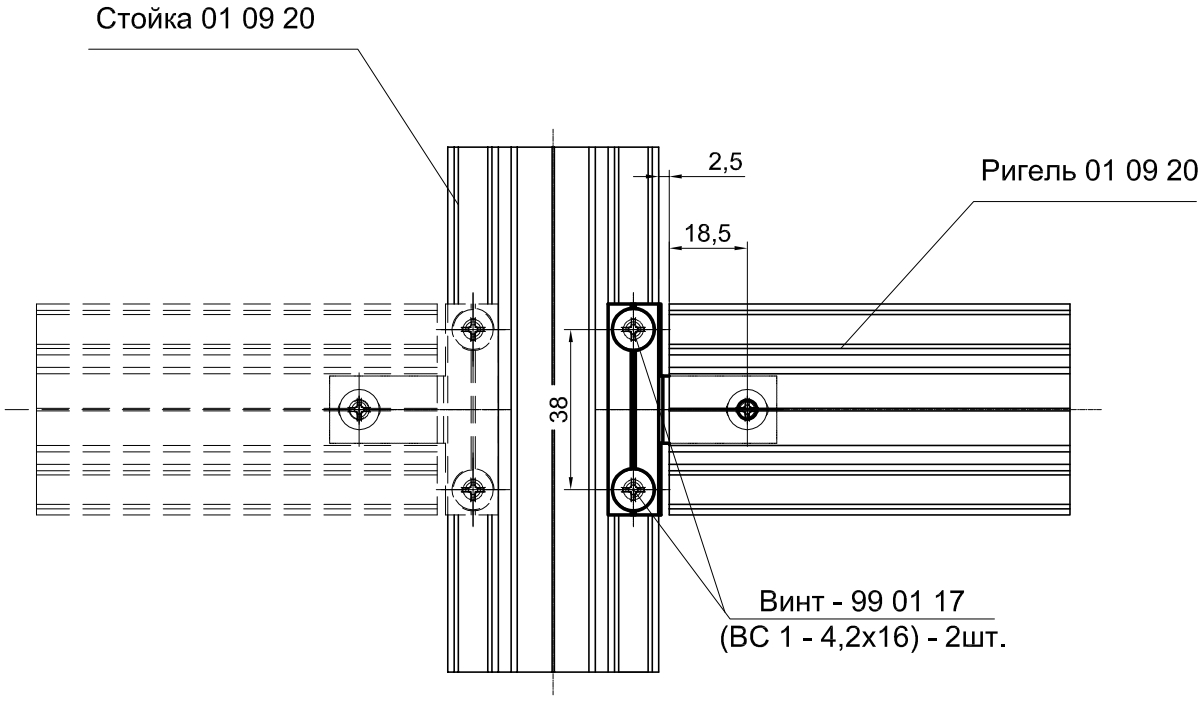

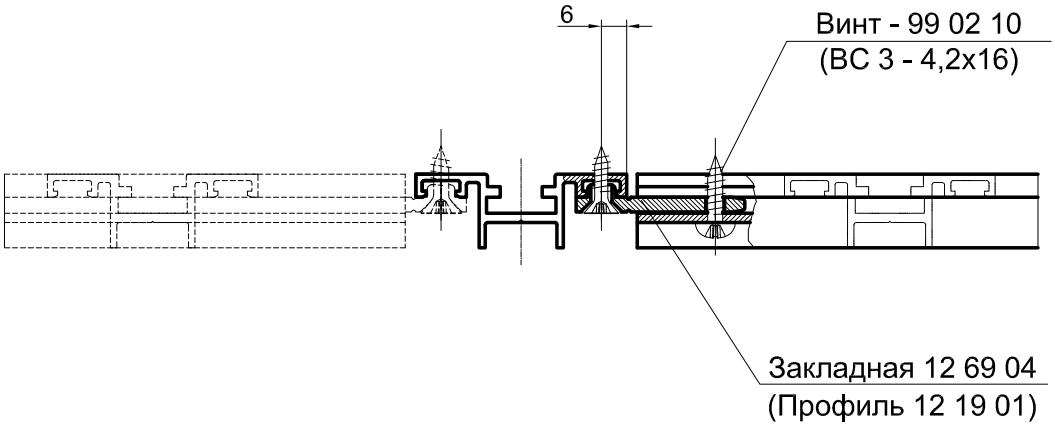

Обработка стойки из профиля 01 09 20

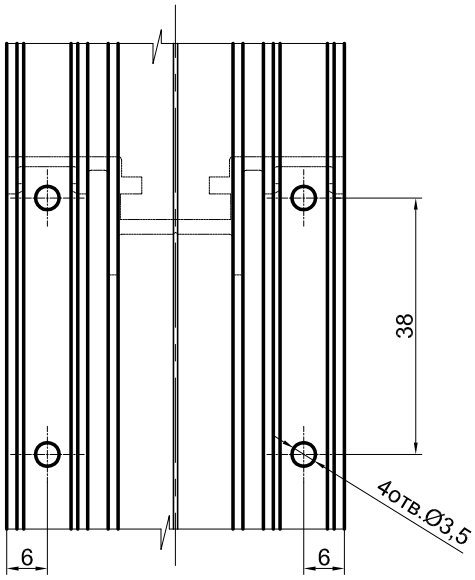

Обработка ригеля из профиля 01 09 20

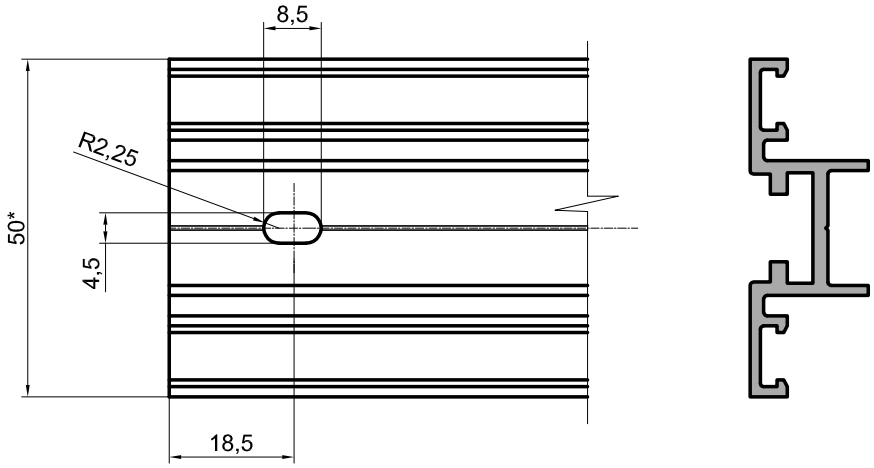

Закладная 12 69 04 (профиля 12 19 01)

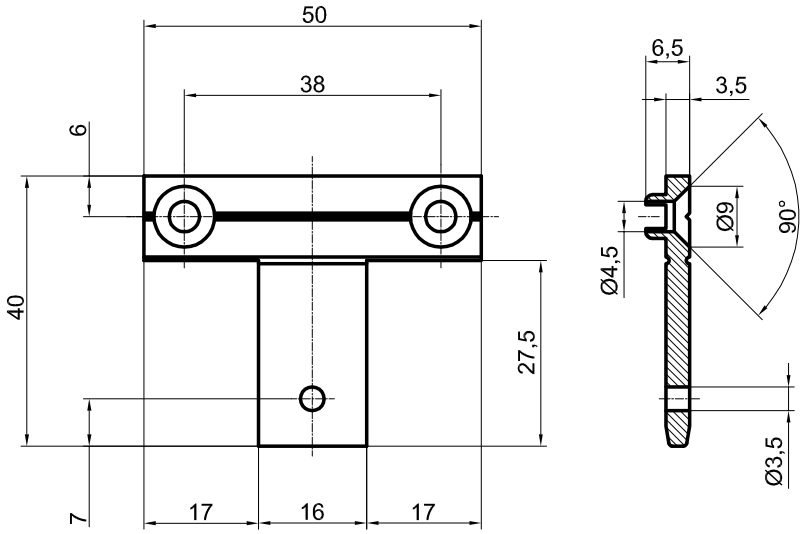

*Размер для справок.

Узел соединения стойки и ригеля из профиля 01 09 20

Вариант III

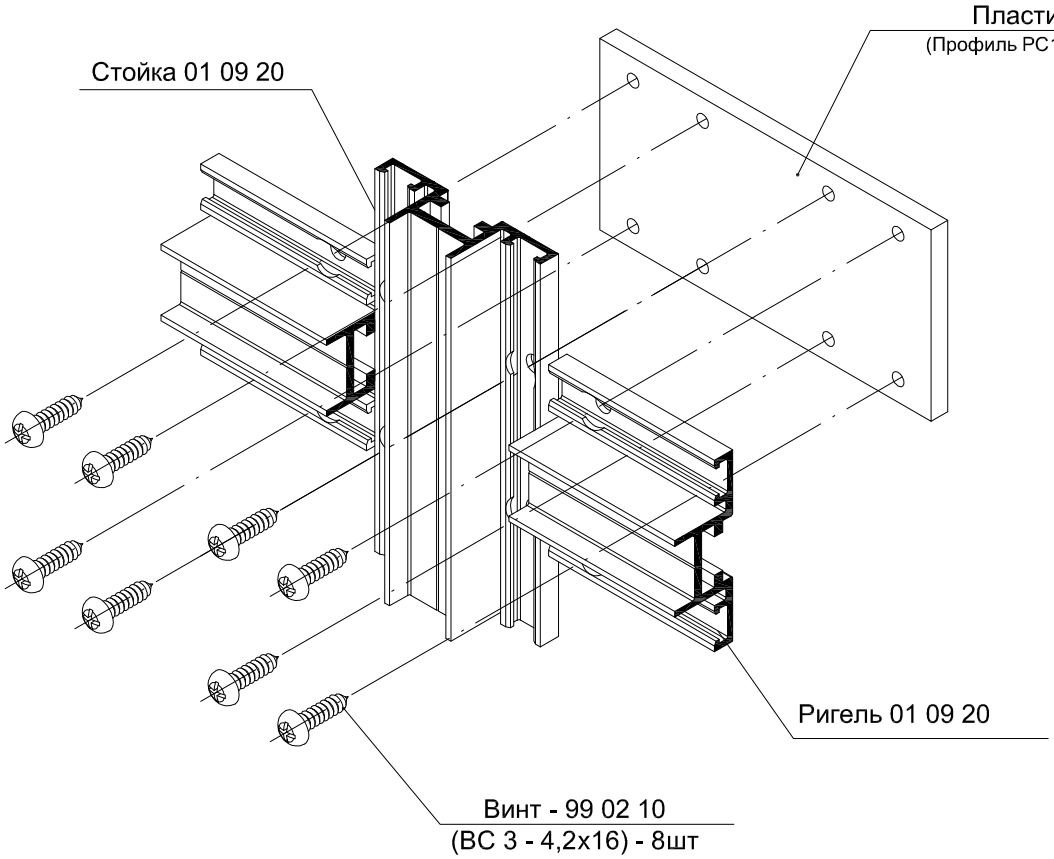

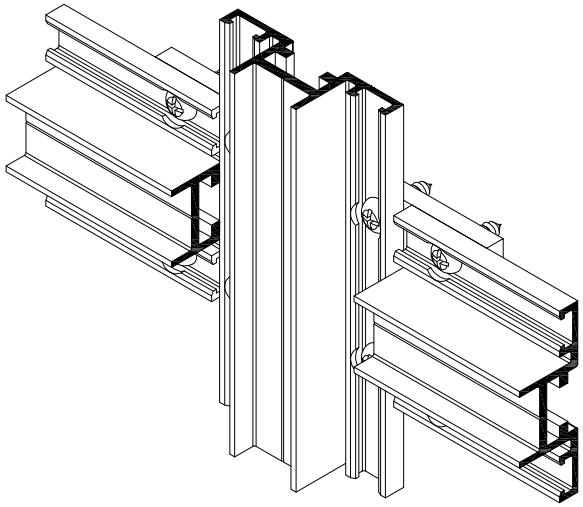

Данный узел крепления используется при максимальном весе стекла свыше 30кг.

Узел соединения стойки и ригеля из профиля 01 09 20

Вариант III

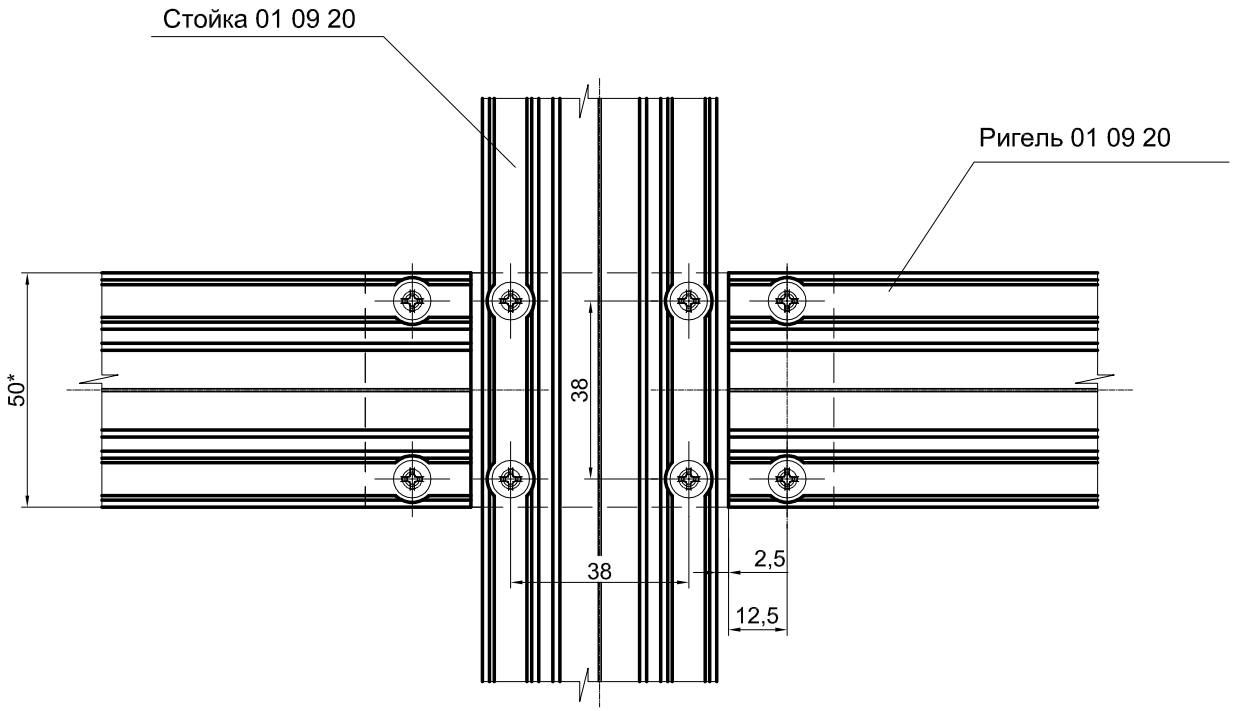

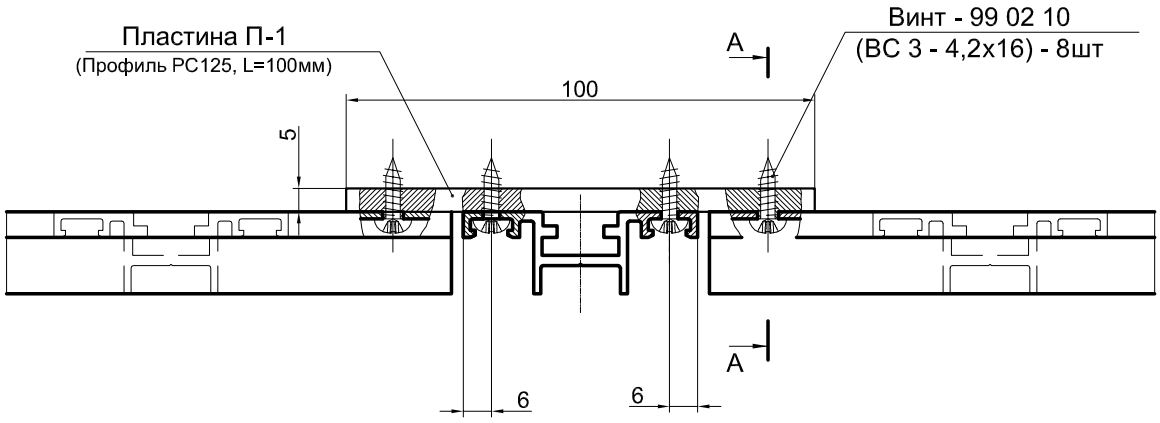

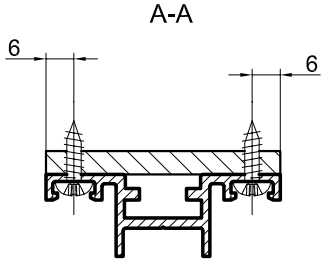

*Размер для справок.

Серия IF50 WC

Узлы сборки

Обработка стойки из профиля 01 09 20

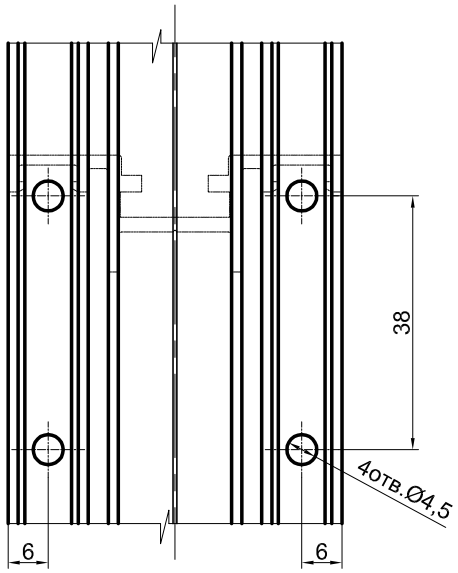

Обработка ригеля из профиля 01 09 20

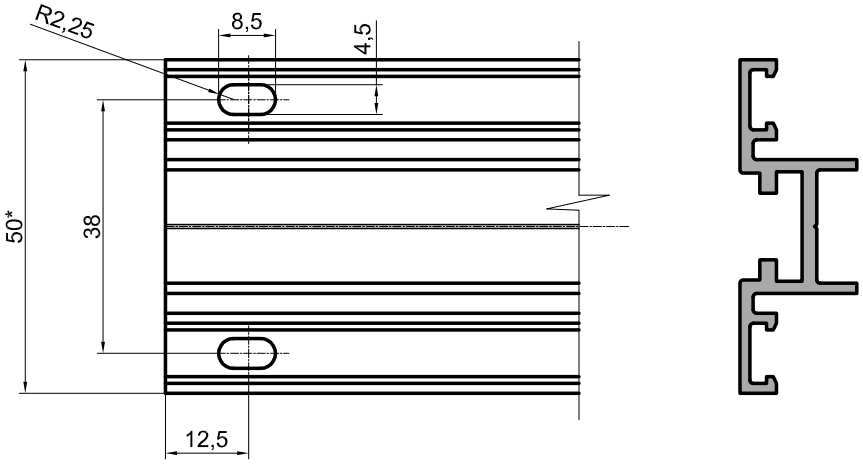

Пластина П-1

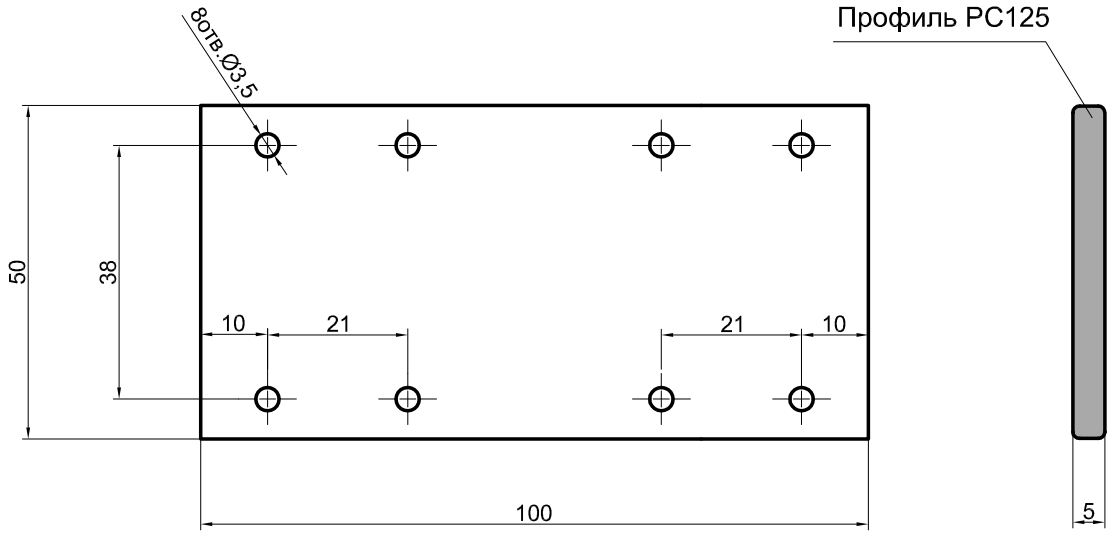

*Размер для справок.

Крепление стойки 01 09 20 к теплой части с использованием закладной 12 69 04

1.

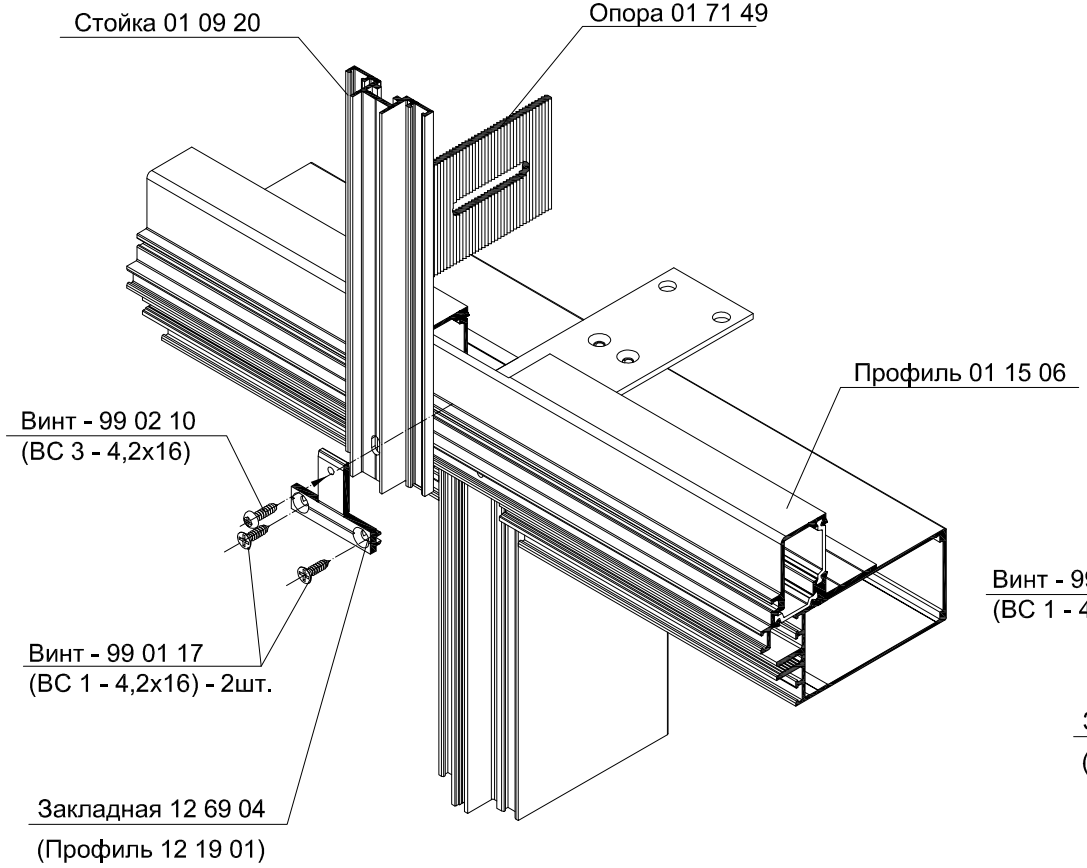

2.

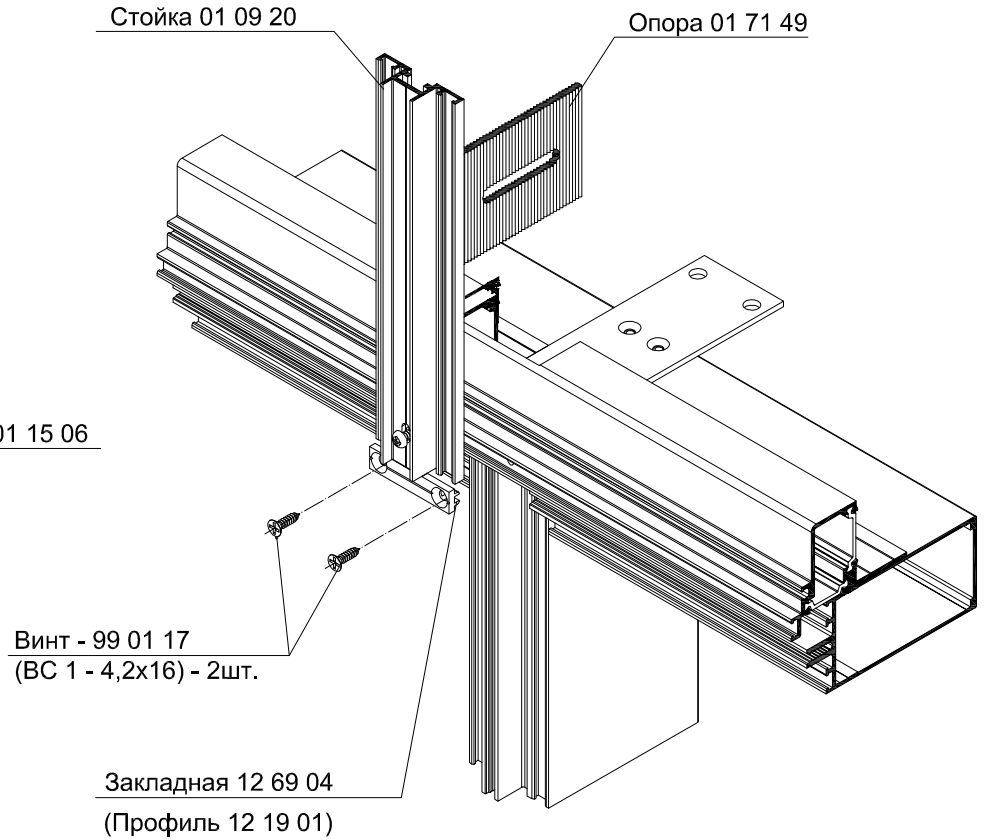

INICIAL®

Серия IF50 WC

Узлы сборки

Крепление стойки 01 09 20 к теплой части с использованием закладной 12 69 03

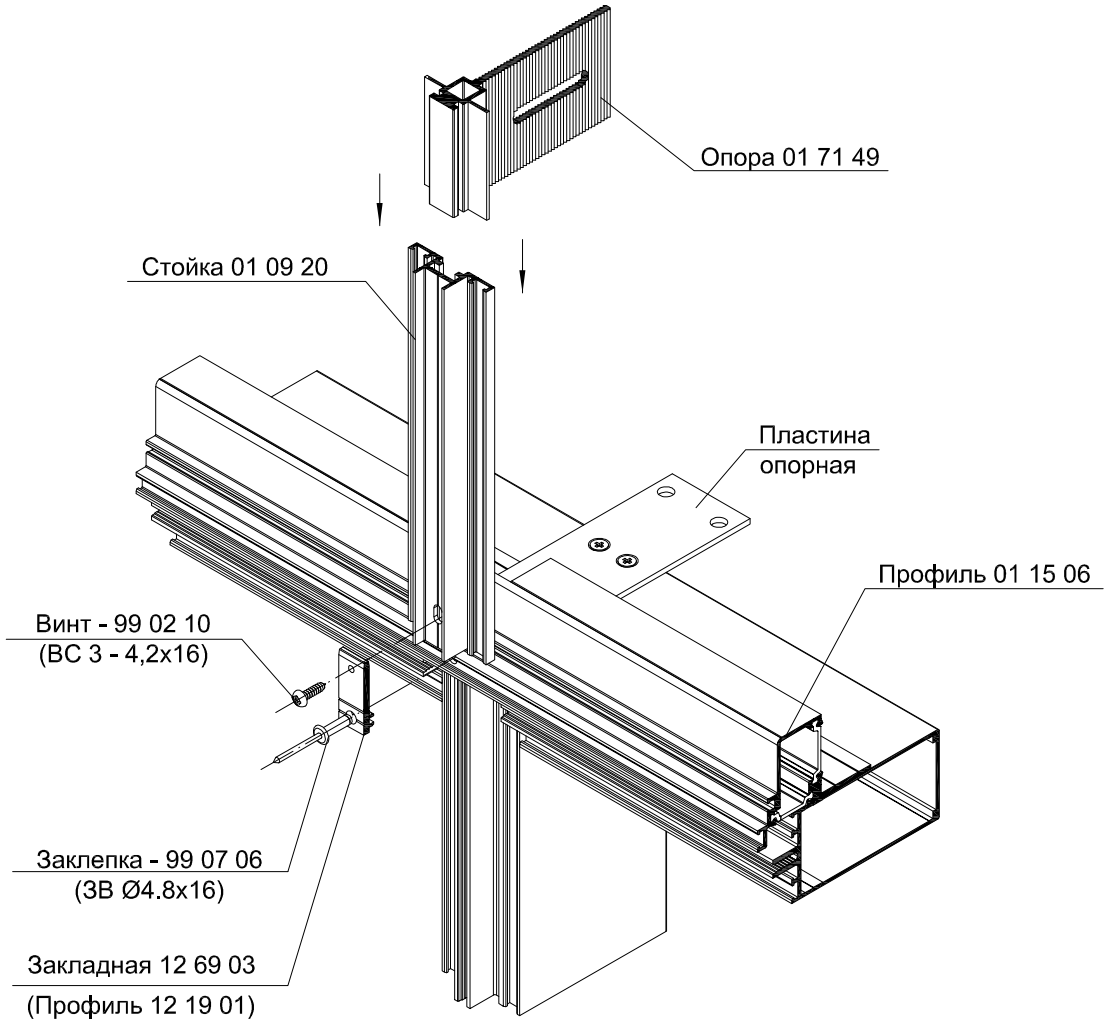

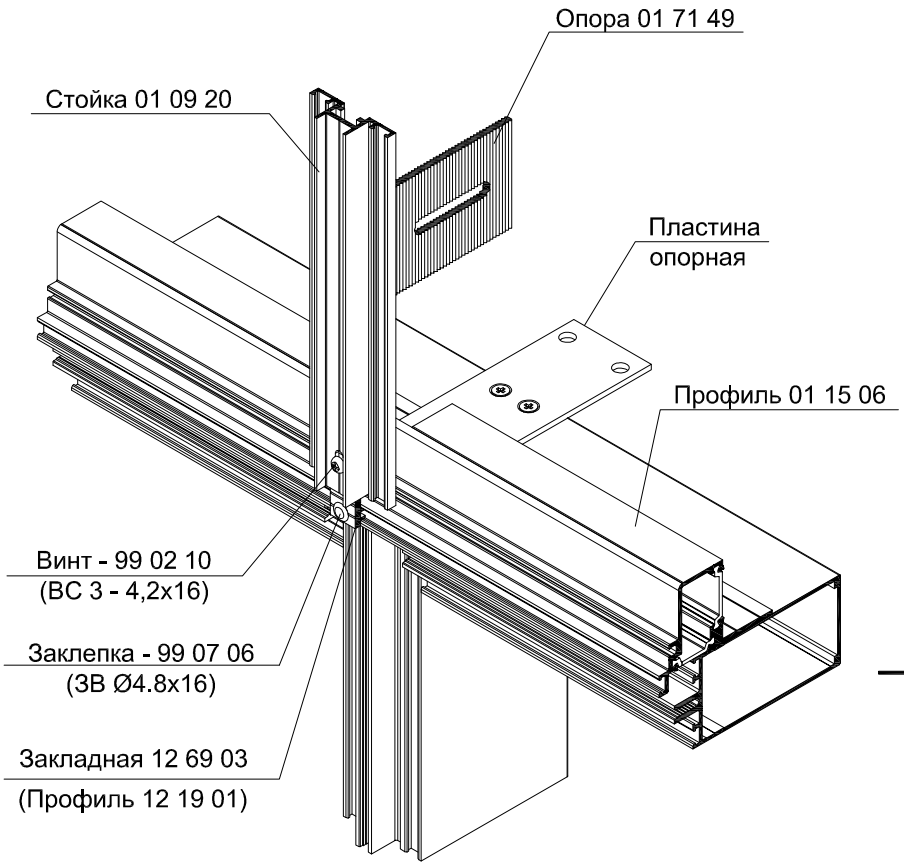

INICIAL®

Серия IF50 WC

Узлы сборки

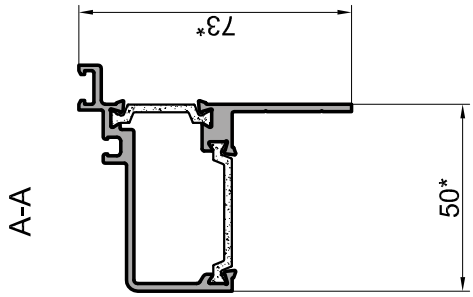

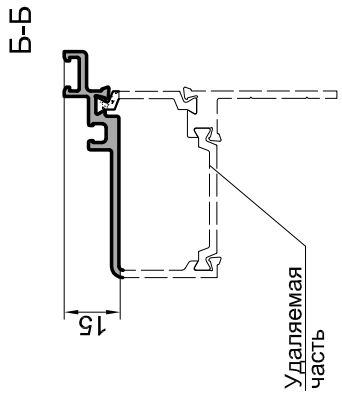

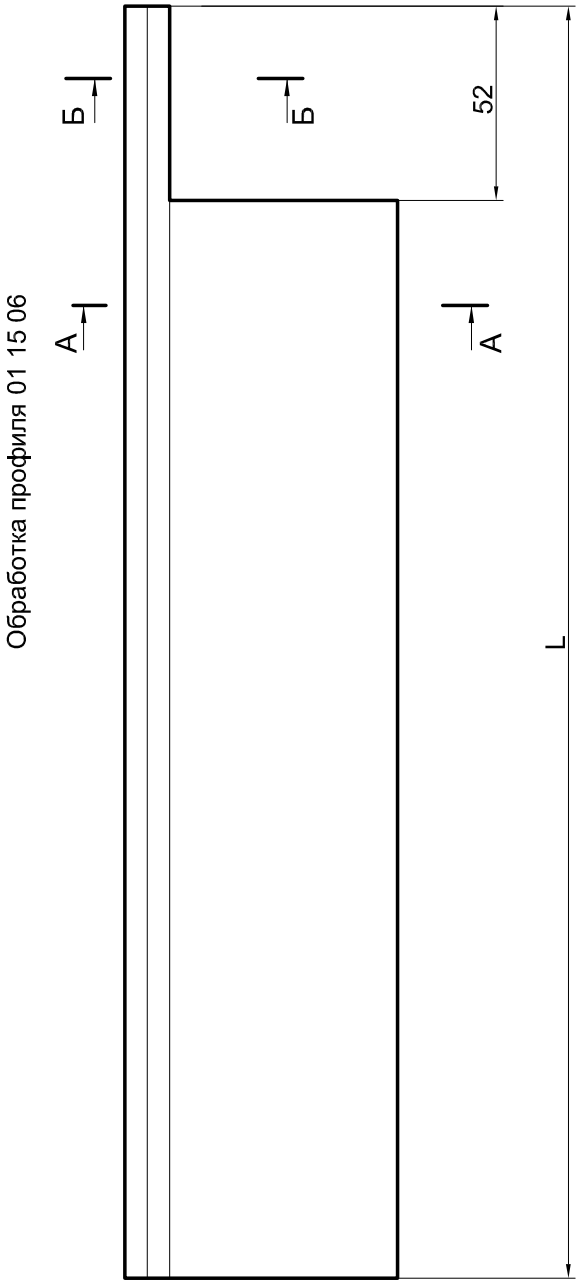

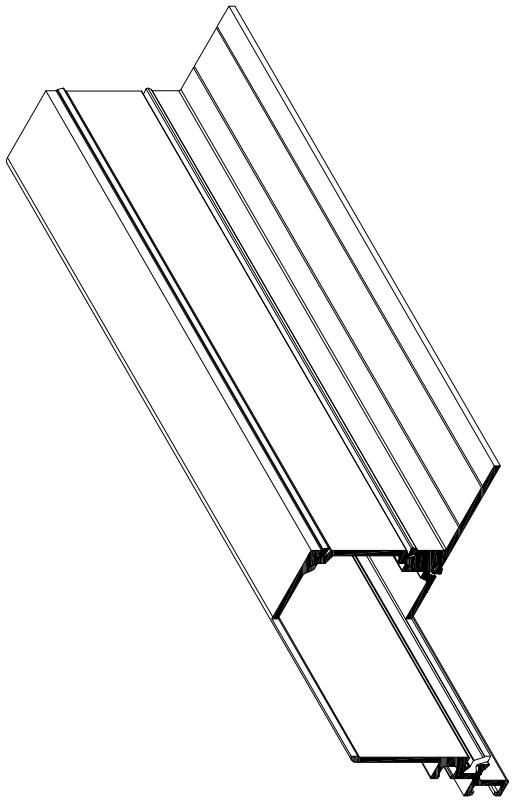

*Размер для справок.

Крепление направляющей к кронштейну

Несущий кронштейн

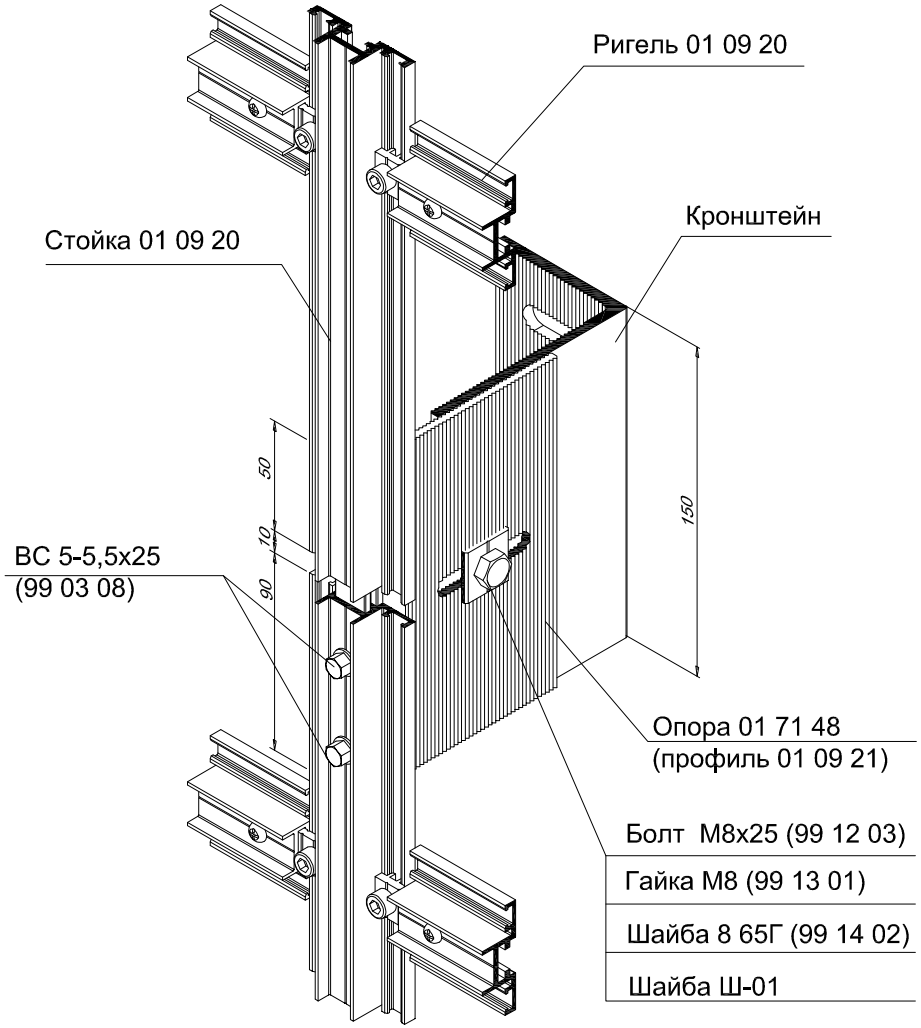

Ветровой кронштейн

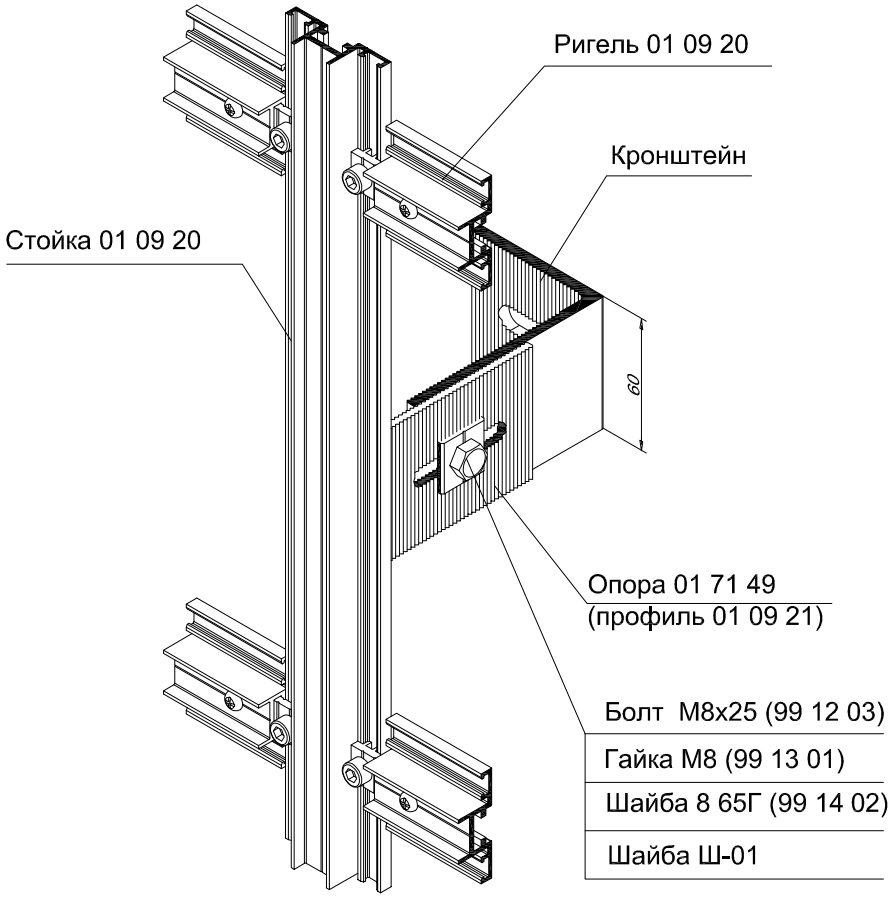

Узел соединения профиля 01 15 06

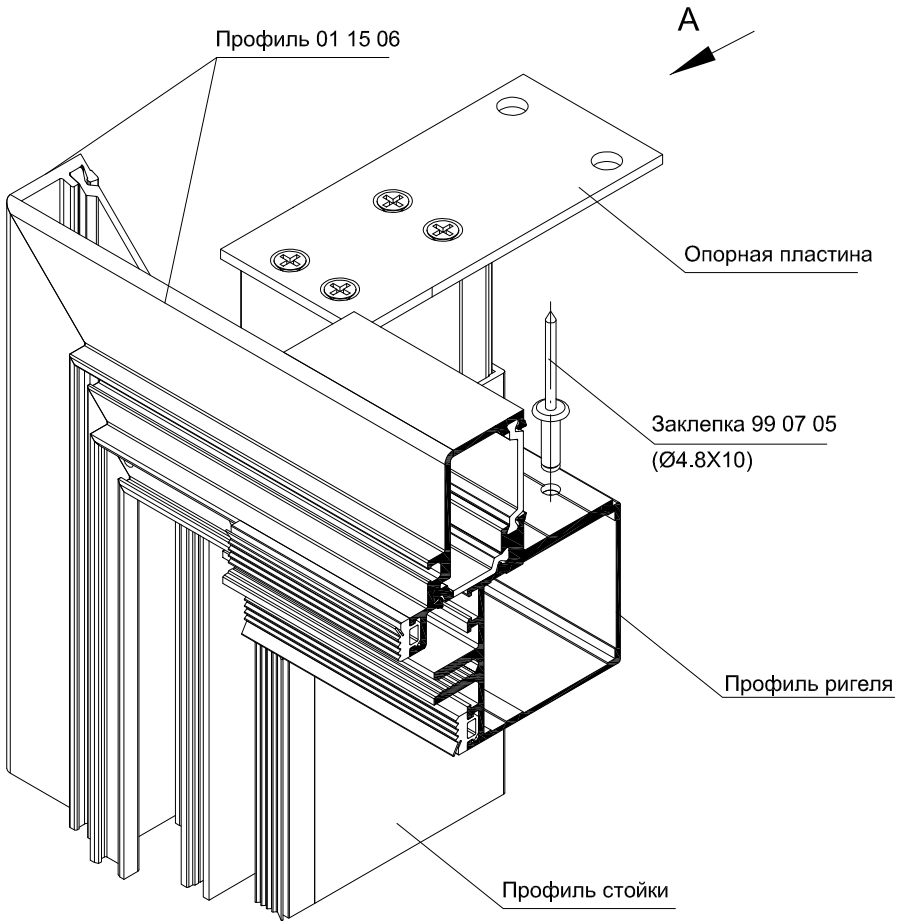

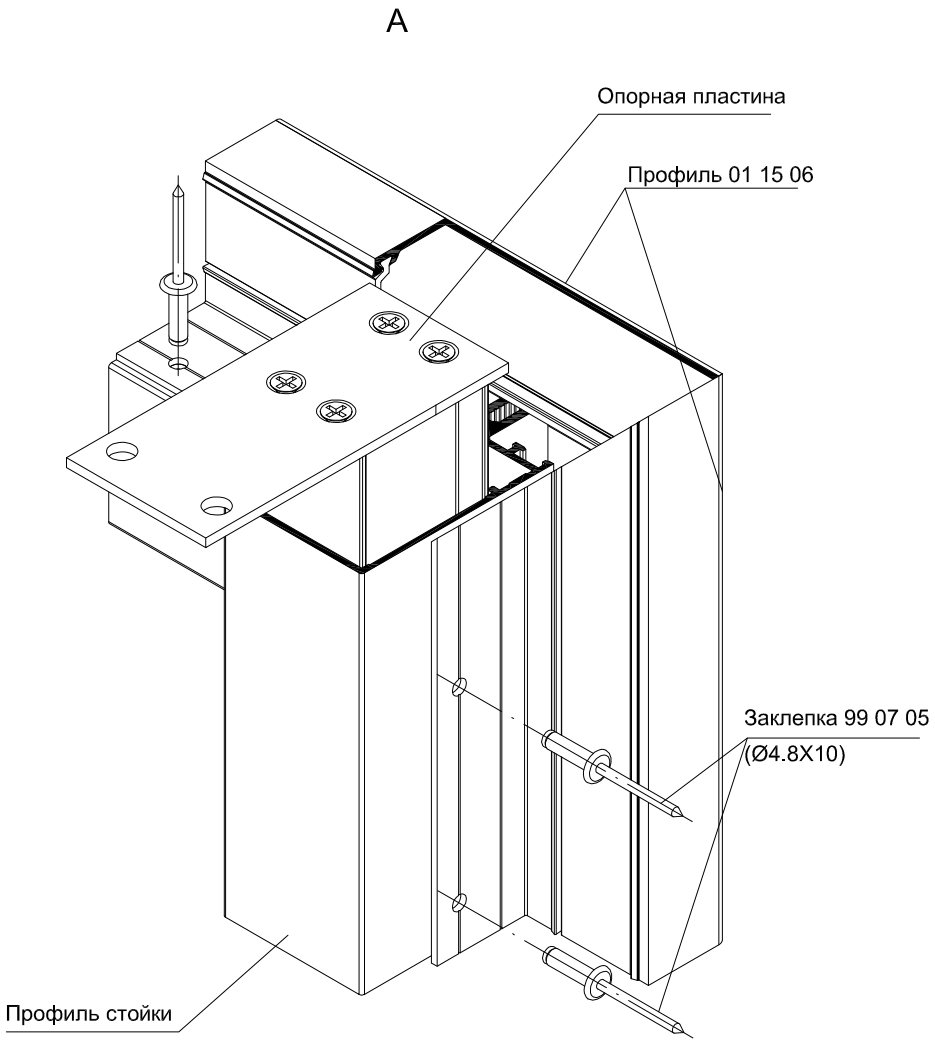

INICIAL

Серия IF50 WC

Узлы сборки

Серия IF50 WC

Узлы сборки

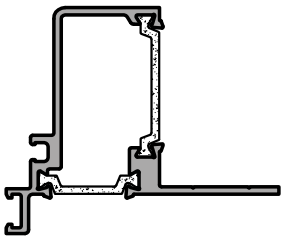

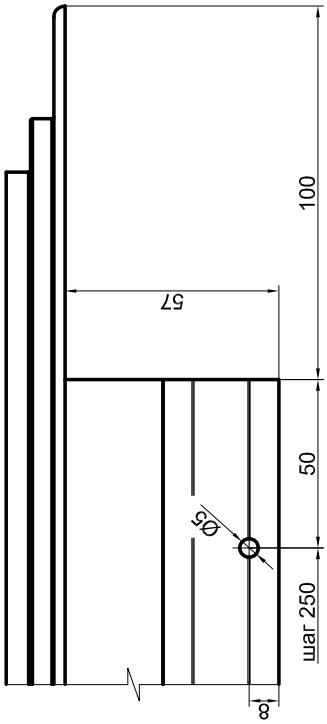

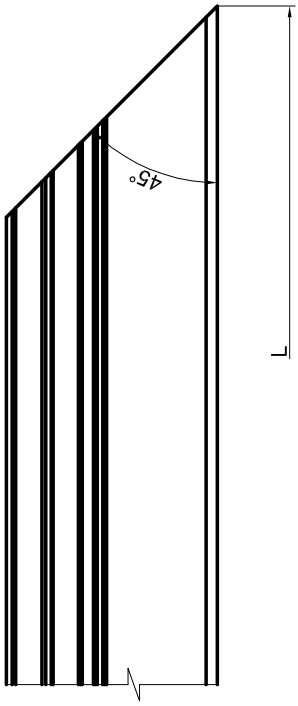

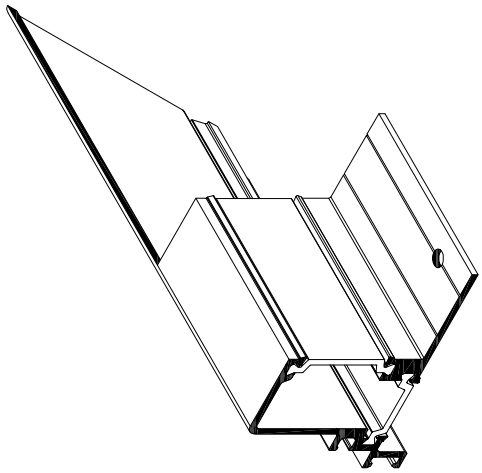

Обработка профиля 01 15 06

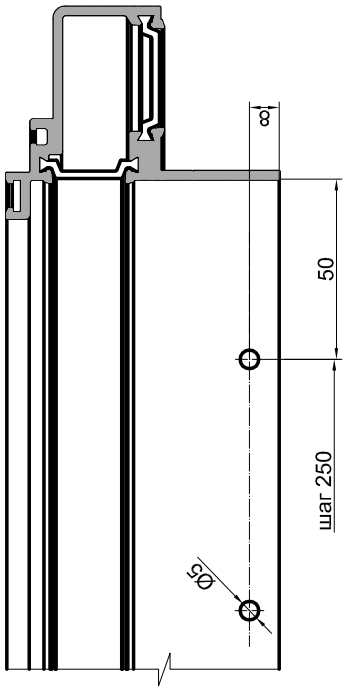

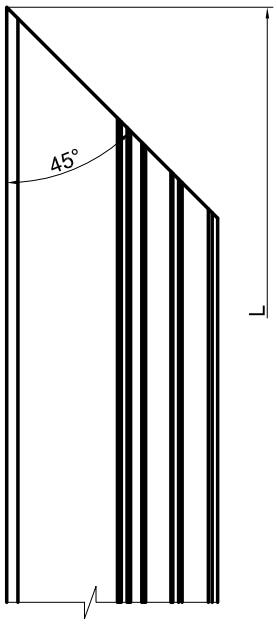

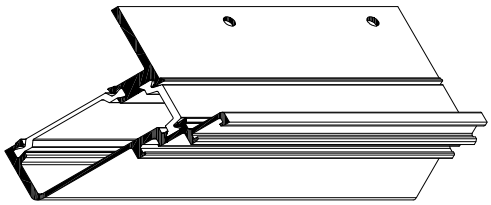

Узел соединения стойки 01 09 20 и профиля 01 15 06
через закладную 12 69 04

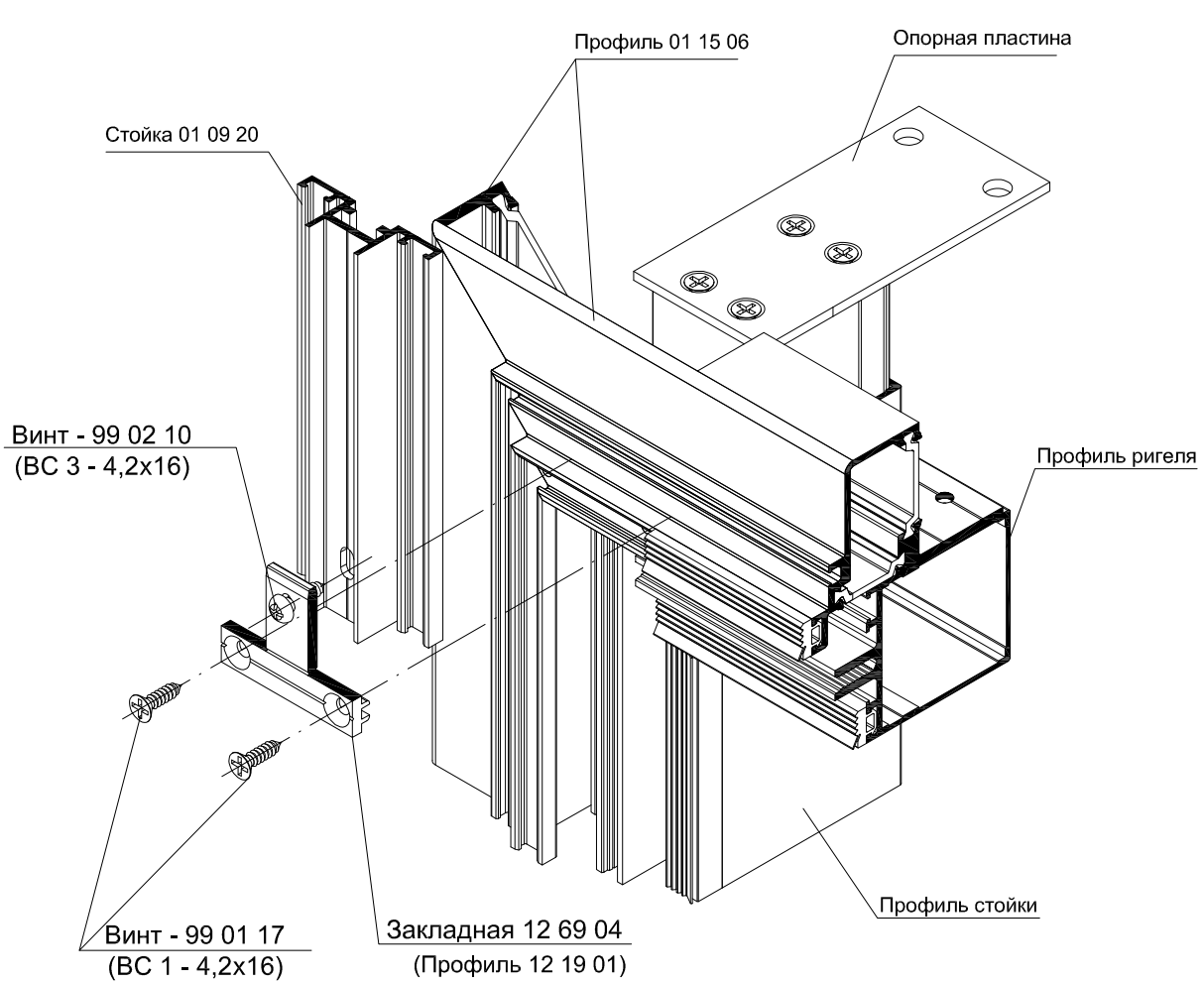

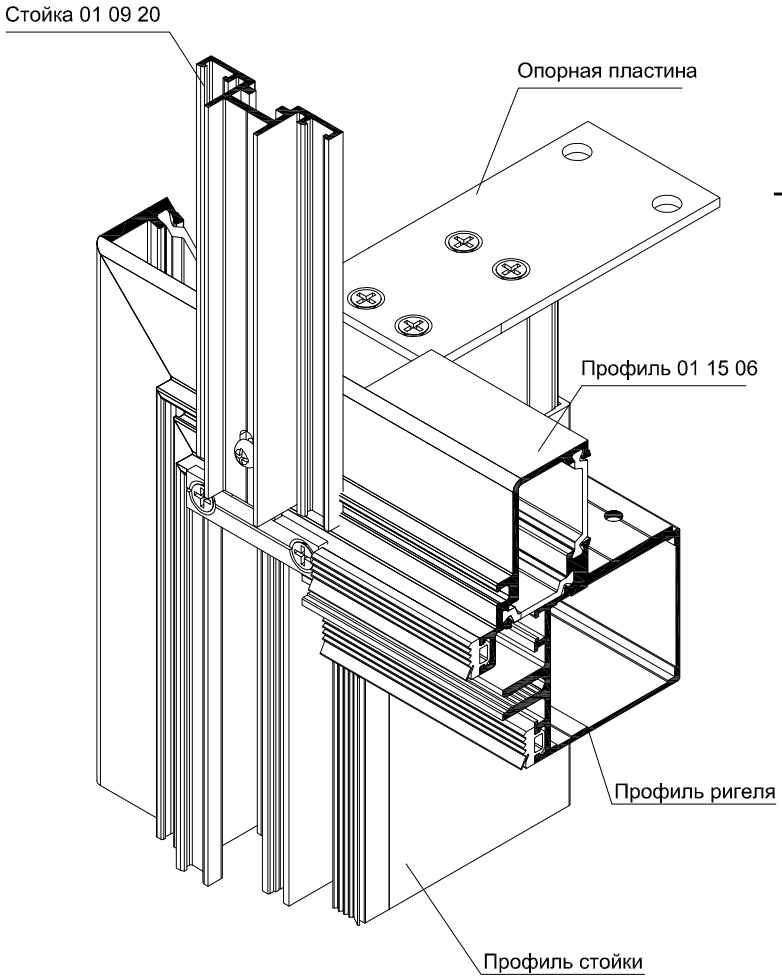

INICIAL

Серия IF50 WC

Узлы сборки

Серия IF50 WC

Узлы сборки

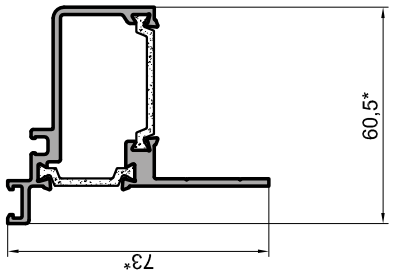

Обработка профиля 01 15 06

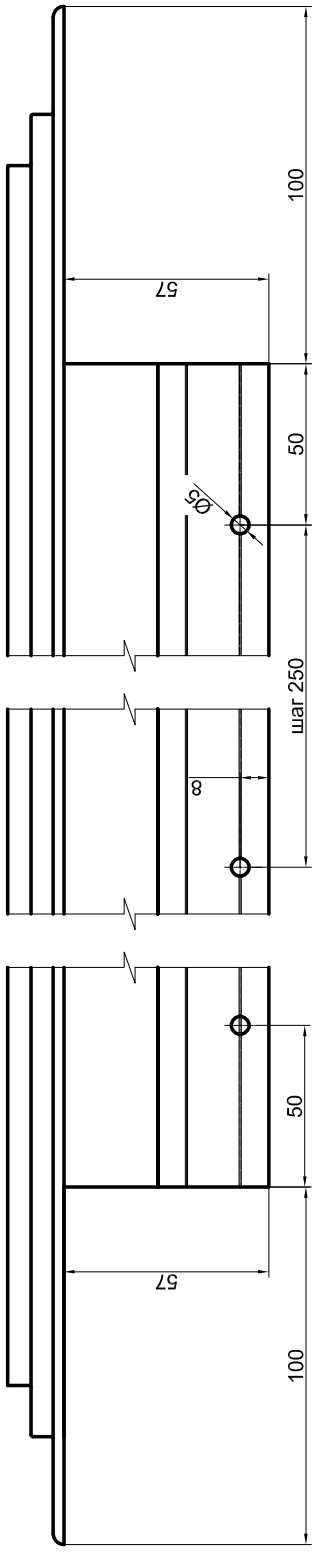

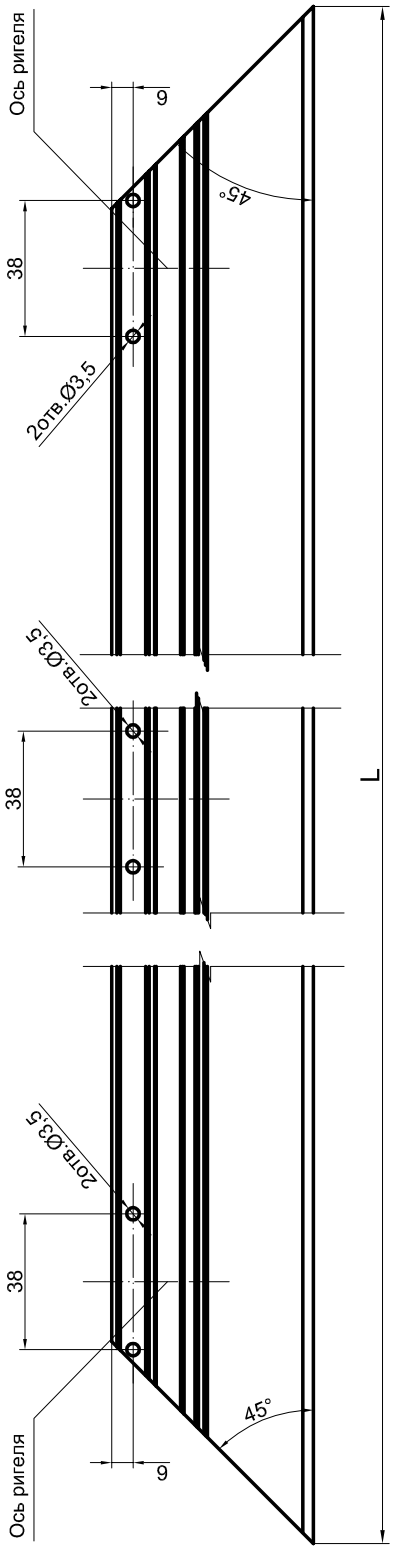

* Размер для справок.

Узел соединения стойки 01 09 20 и профиля 01 15 06
через закладную 12 69 03

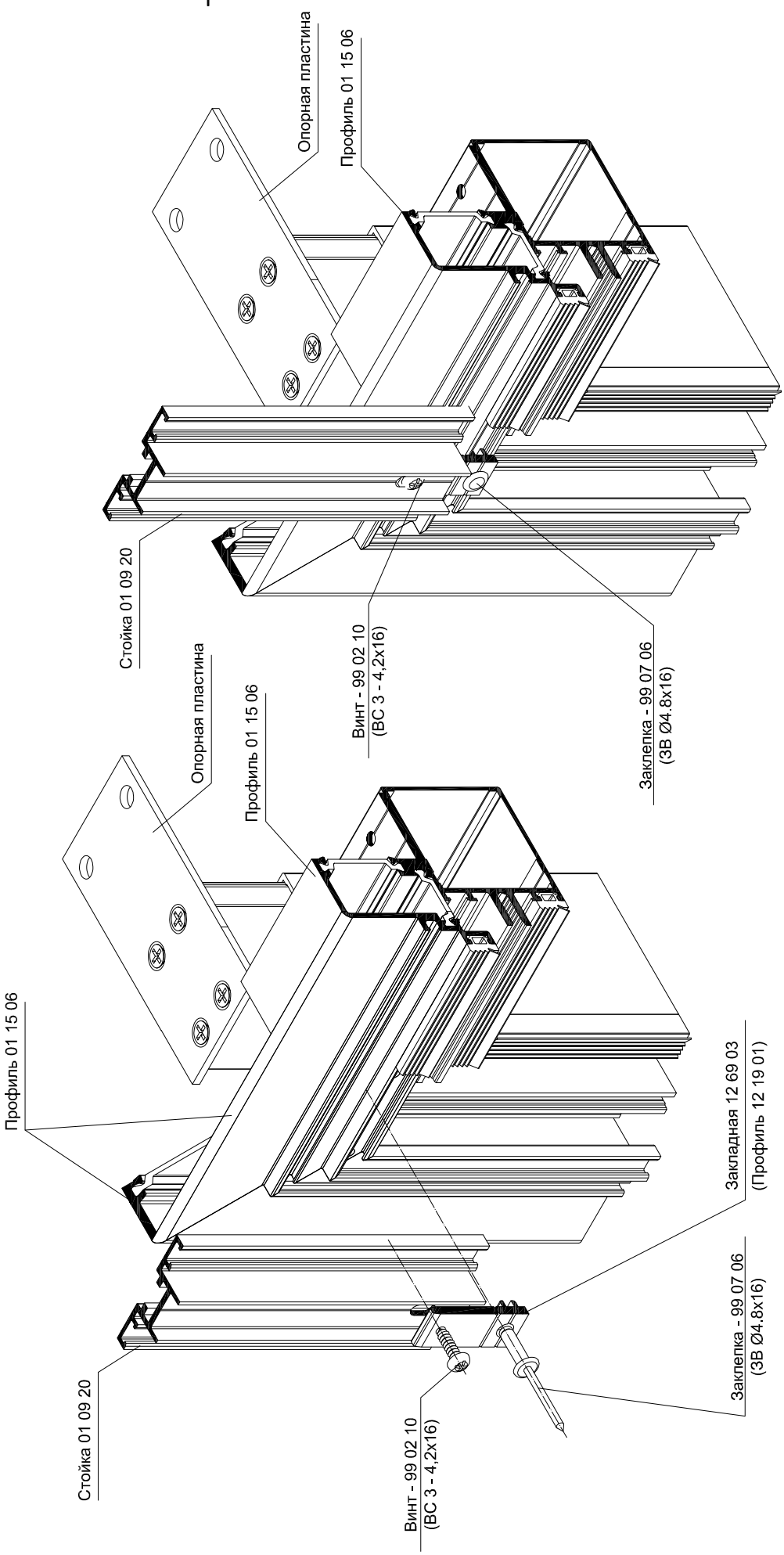

Серия IF50 WC

Узлы сборки

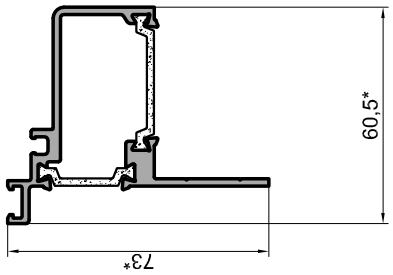

Обработка профиля 01 15 06

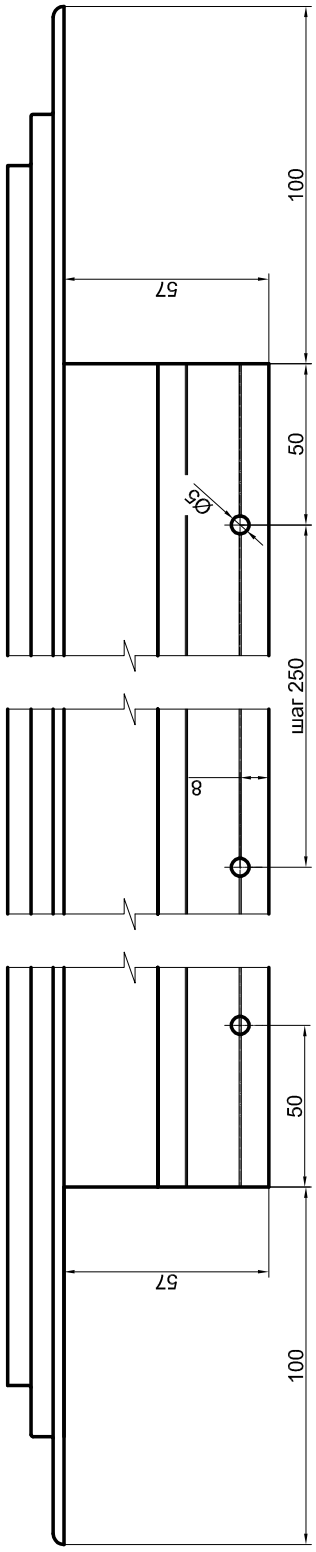

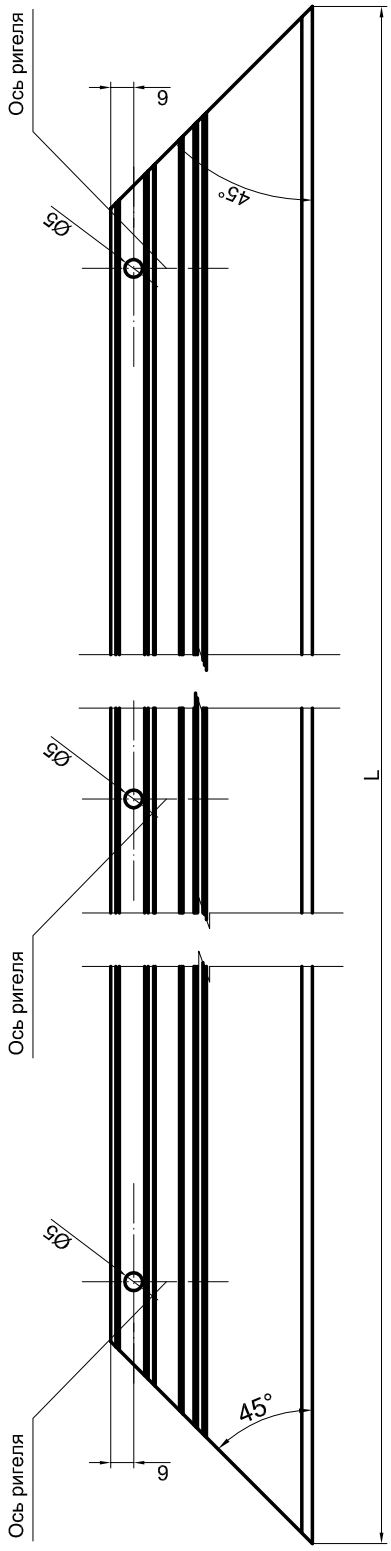

* Размер для справок.

Схема удаления влаги

INICIAL®

Серия IF50 WC

Схема удаления влаги

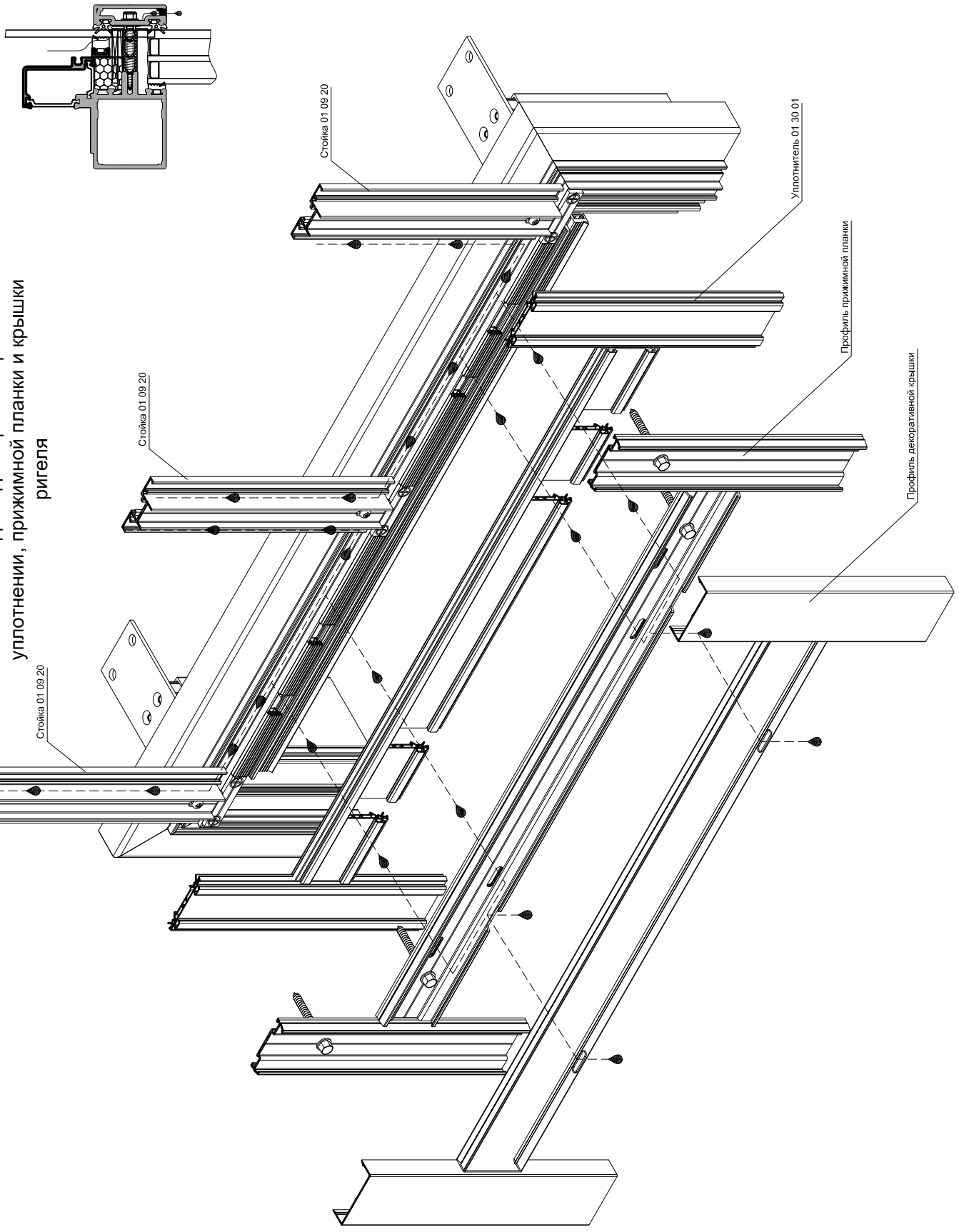

Схема отвода воды через отверстия в уплотнении, прижимной планки и крышки ригеля

Серия IF50 WC

Схема удаления влаги

Обработка прижимной планки 01 05 01

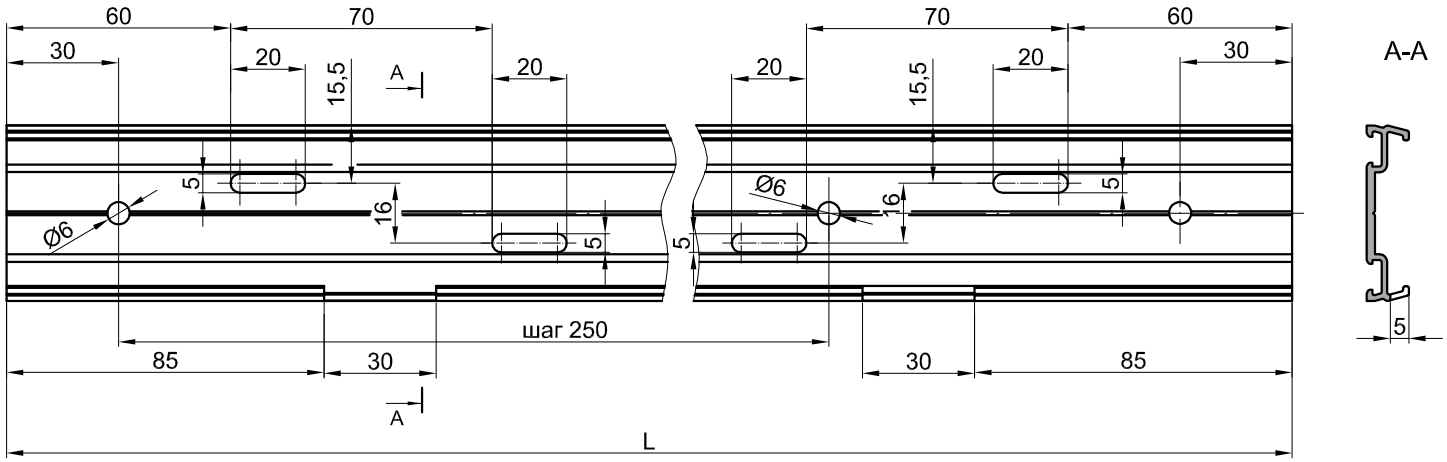

Обработка декоративной крышки 01 06 01

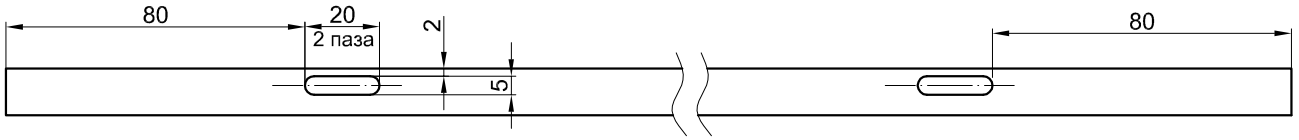

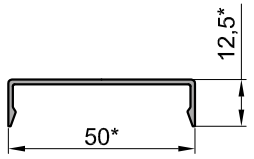

Обработка резинового уплотнителя 01 30 01 на ригеле

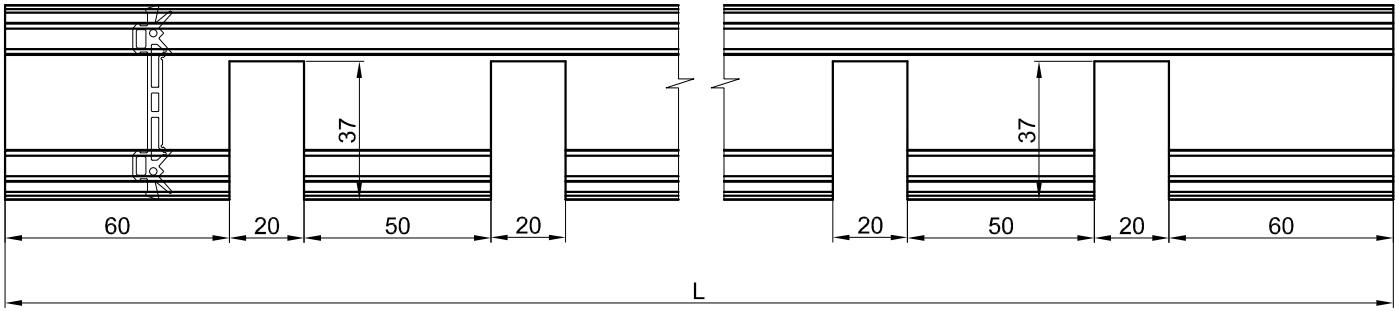

*Размер для справок.

INICIAL®

Серия IF50 WC

Схема удаления влаги

Схема отвода воды через капельник 01 64 06

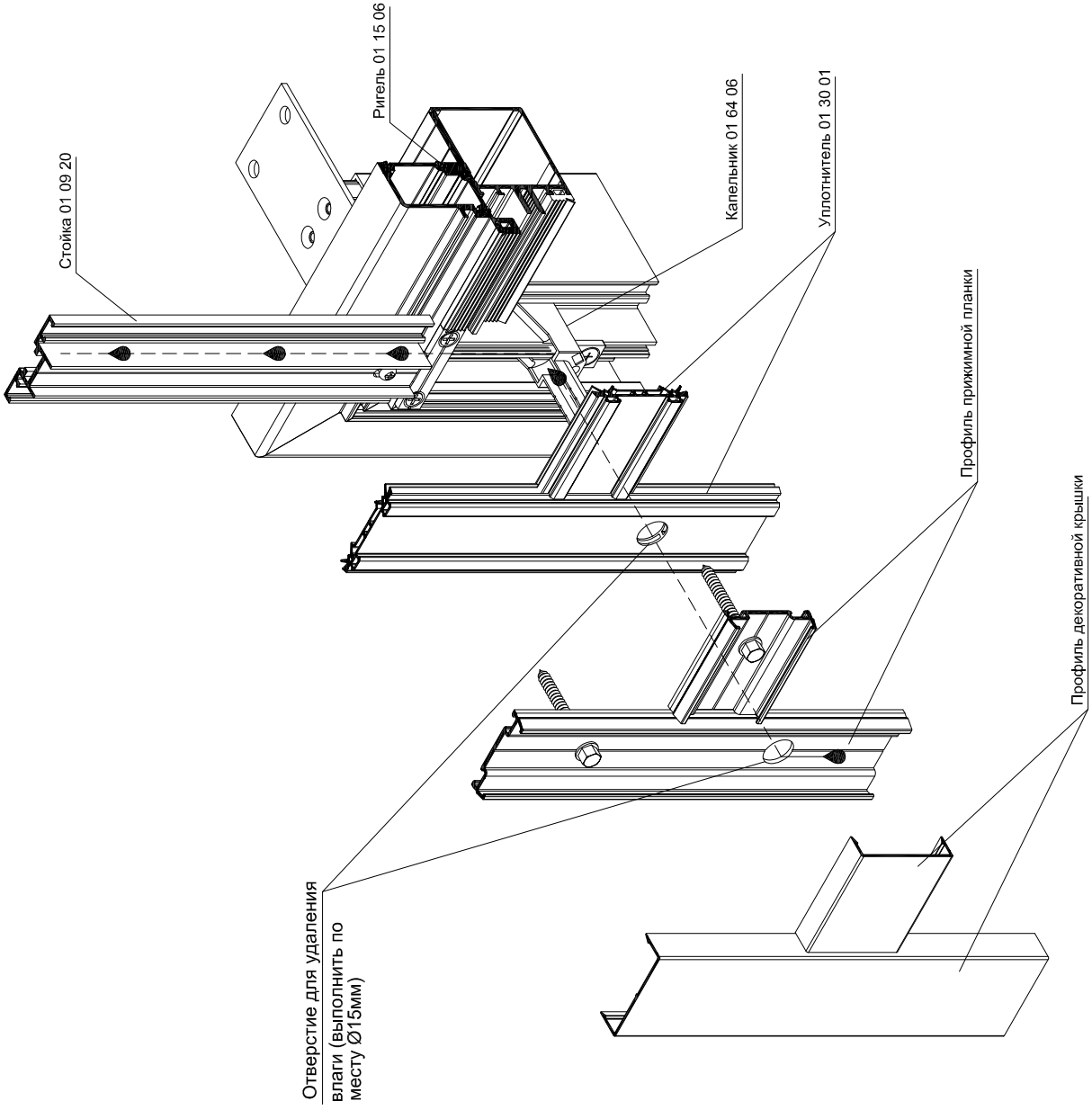

Типовые монтажные узлы

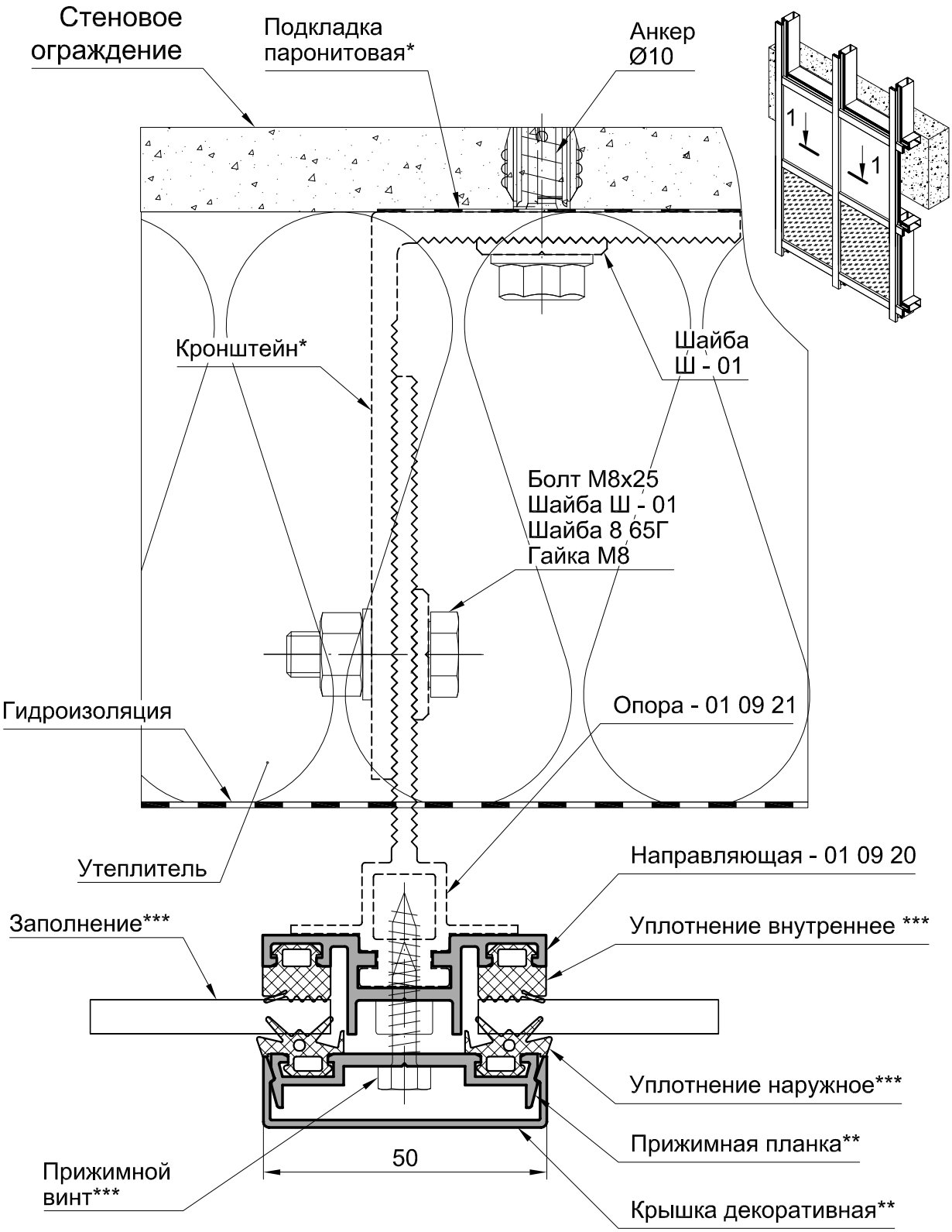

* См. "Каталог профилей" каталога серии IF50 WC

** См. "Каталог профилей" каталога серии IF50

*** См. "Таблица заполнеий" каталога серии IF50

Серия IF50 WC

Монтажные узлы

Примыкание к стене ("теплая" зона)

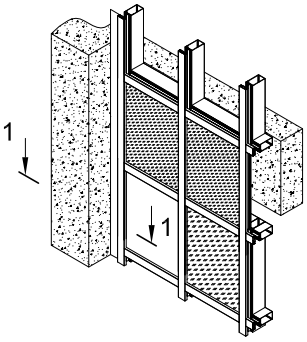

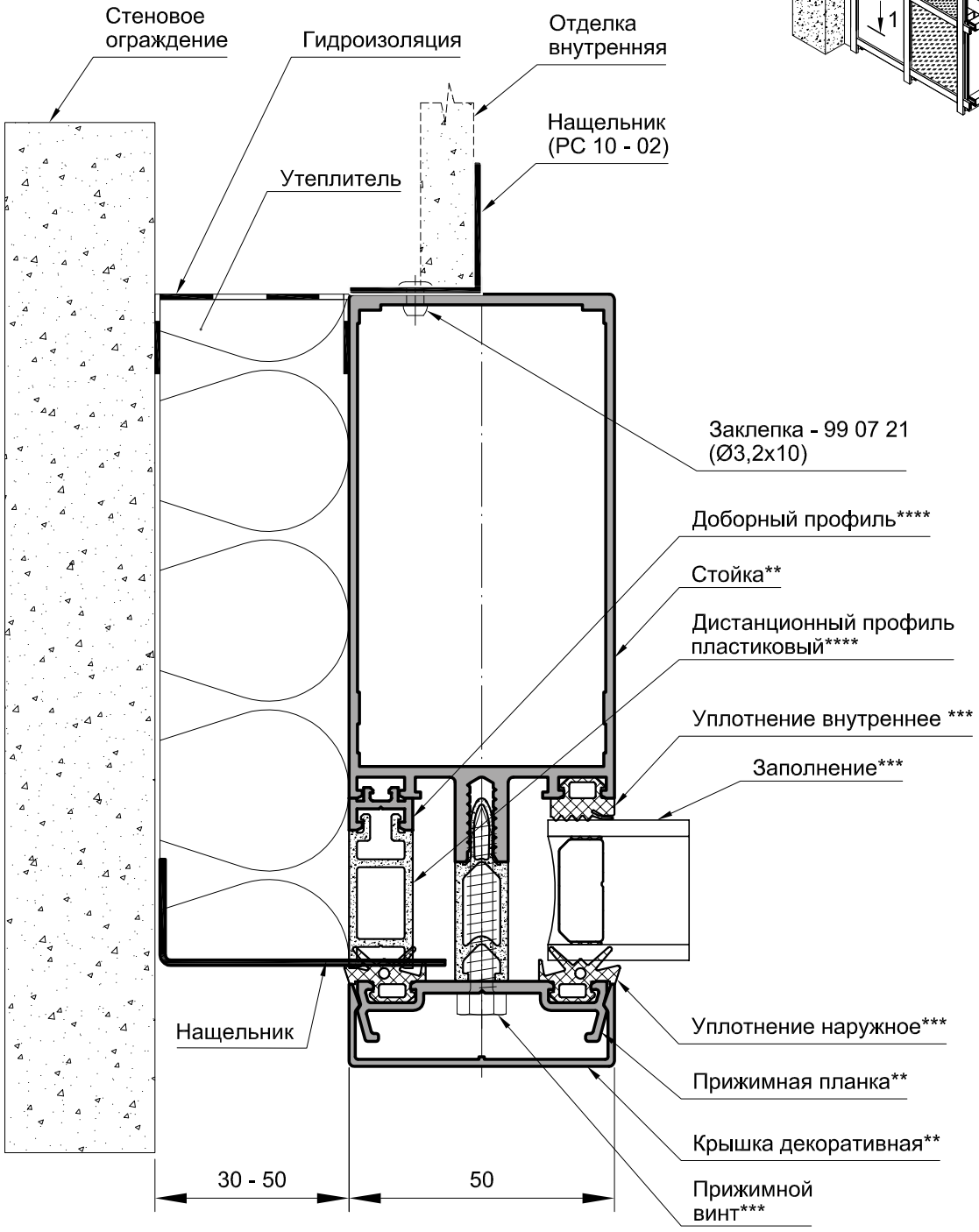

* См. "Каталог профилей" каталога серии IF50 WC
** См. "Каталог профилей" каталога серии IF50
*** См. "Таблица заполнеий" каталога серии IF50
**** См. "Таблица переходов" каталога серии IF50

Примыкание к стене ("холодная" зона)

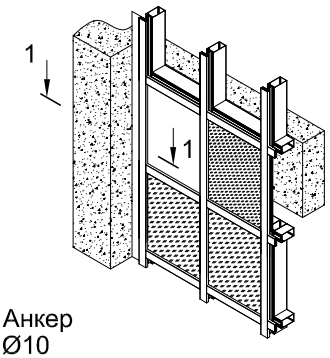

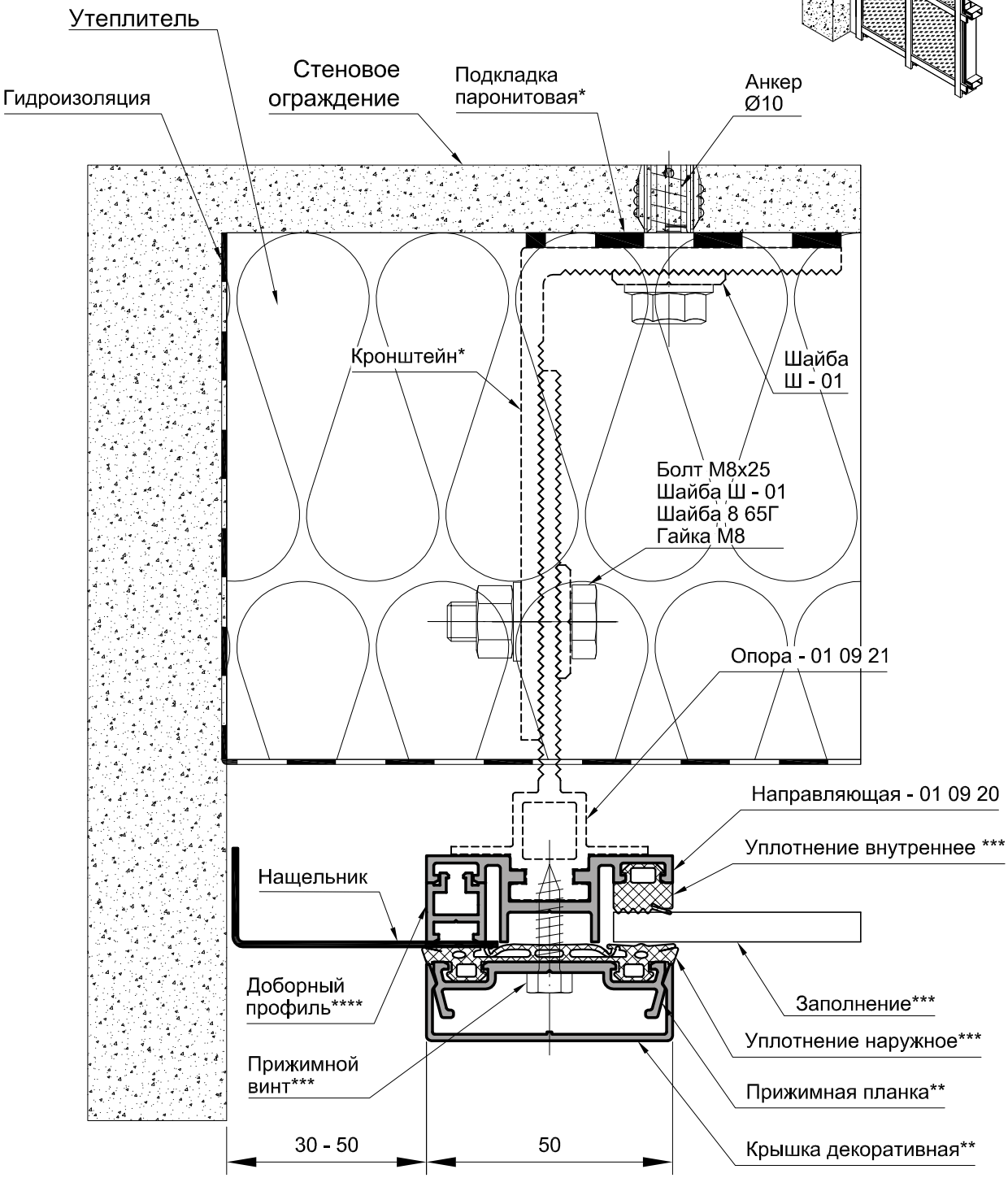

* См. "Каталог профилей" каталога серии IF50 WC
** См. "Каталог профилей" каталога серии IF50
*** См. "Таблица заполнеий" каталога серии IF50
**** См. "Таблица переходов" каталога серии IF50

Серия IF50 WC

Монтажные узлы

Внутренний угол ("холодная" зона)

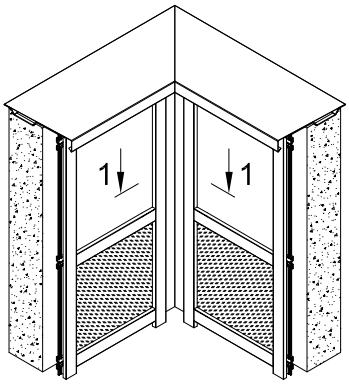

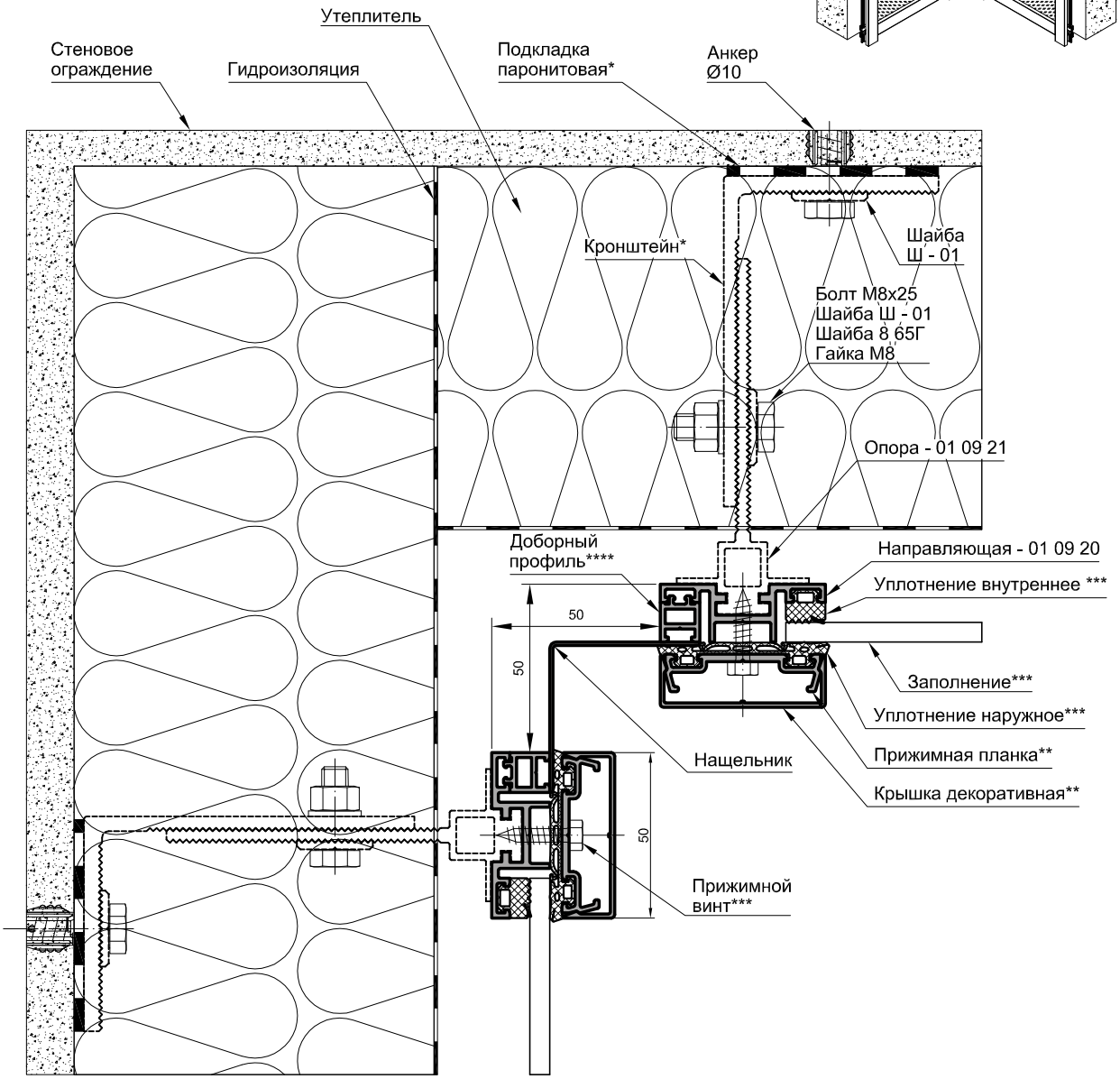

* См. "Каталог профилей" каталога серии IF50 WC
** См. "Каталог профилей" каталога серии IF50
*** См. "Таблица заполнеий" каталога серии IF50
**** См. "Таблица переходов" каталога серии IF50

Внутренний угол
("холодная" зона)

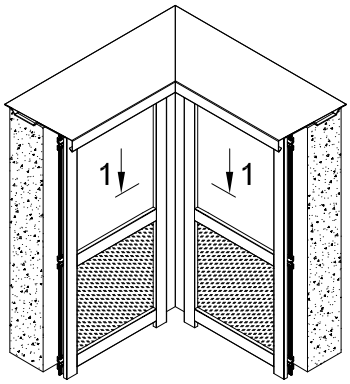

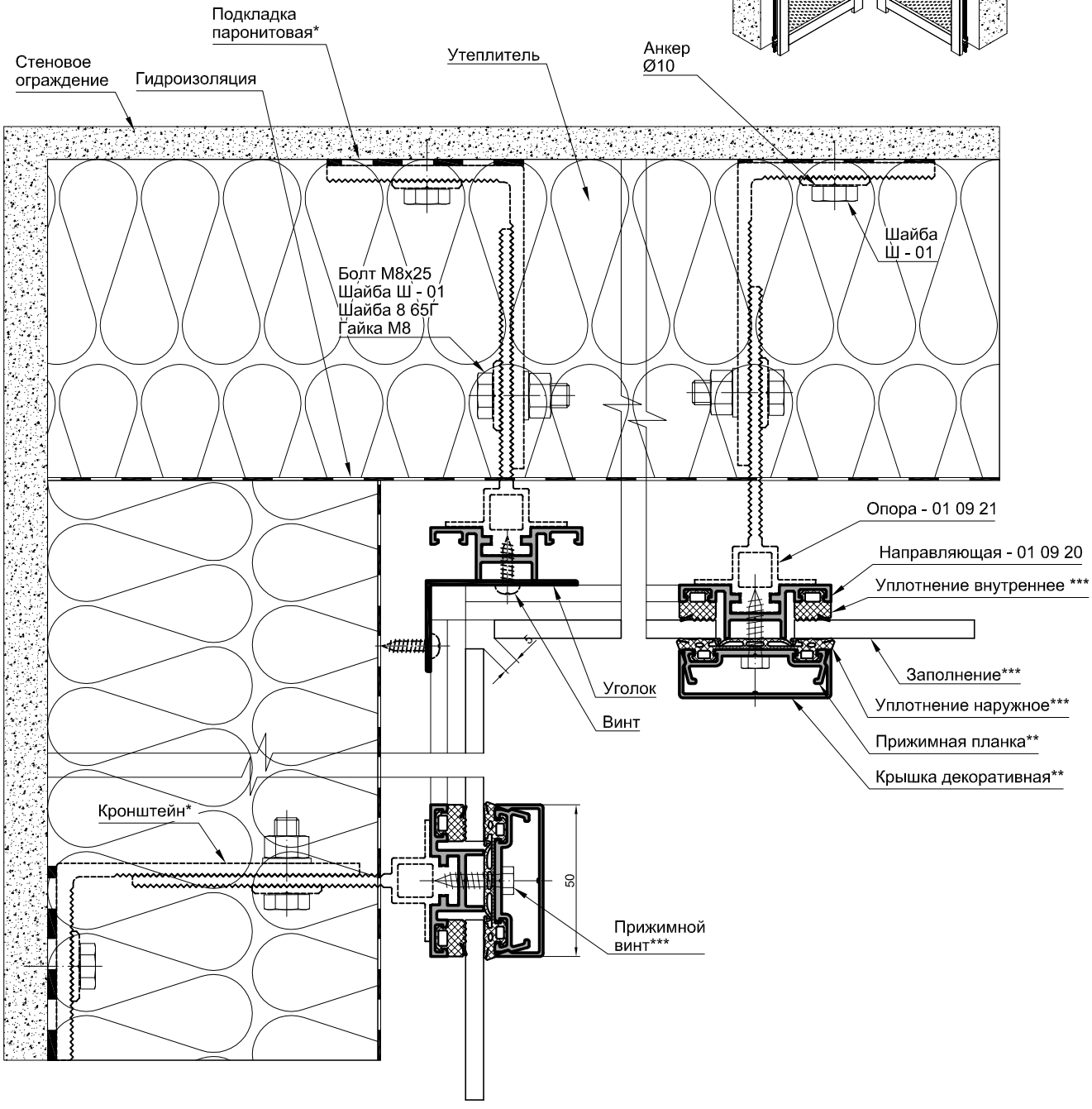

* См. "Каталог профилей" каталога серии IF50 WC
** См. "Каталог профилей" каталога серии IF50
*** См. "Таблица заполнеий" каталога серии IF50

Серия IF50 WC

Монтажные узлы

Наружный угол ("холодная" зона)

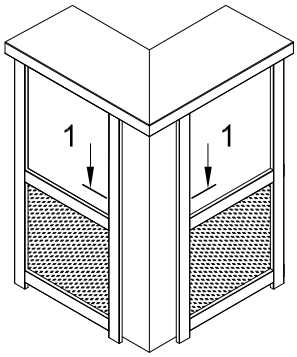

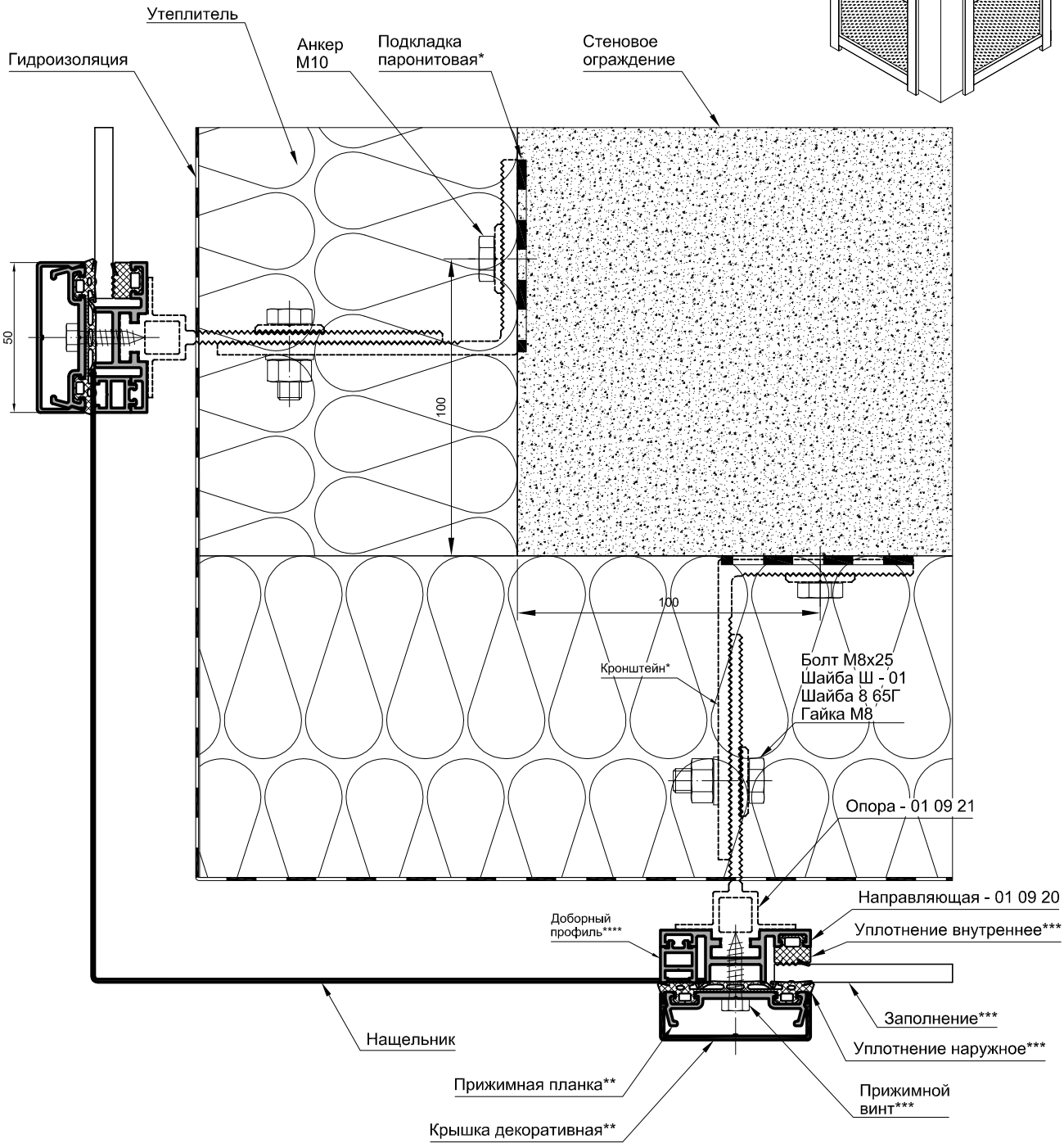

* См. "Каталог профилей" каталога серии IF50 WC
** См. "Каталог профилей" каталога серии IF50
*** См. "Таблица заполнеий" каталога серии IF50
**** См. "Таблица переходов" каталога серии IF50

Наружный угол ("холодная" зона)

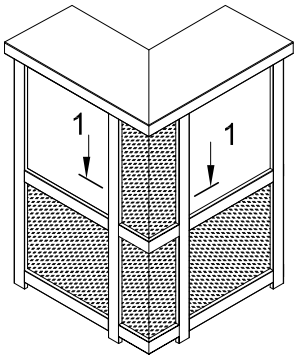

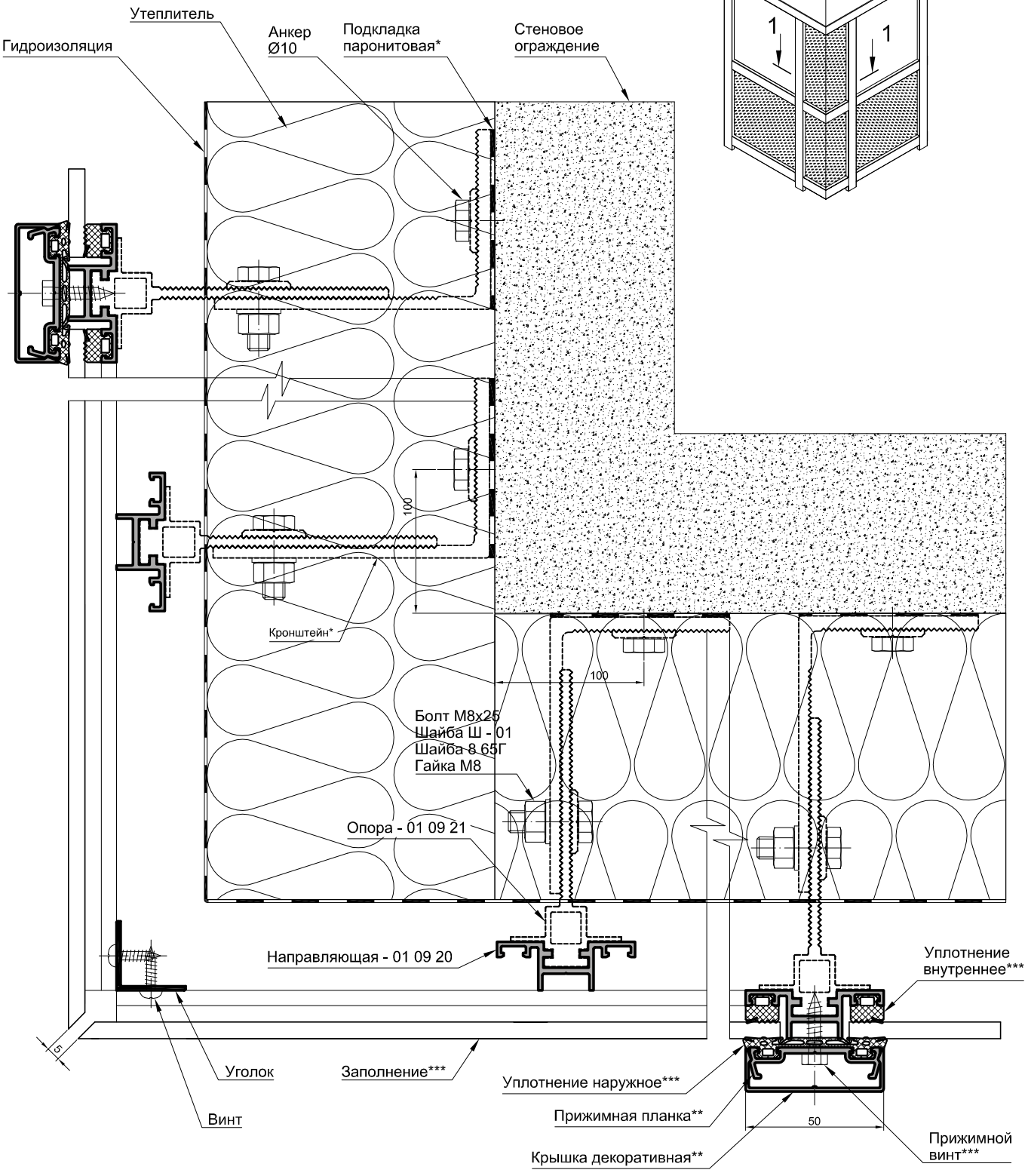

* См. "Каталог профилей" каталога серии IF50 WC
** См. "Каталог профилей" каталога серии IF50
*** См. "Таблица заполнеий" каталога серии IF50

Серия IF50 WC

Монтажные узлы

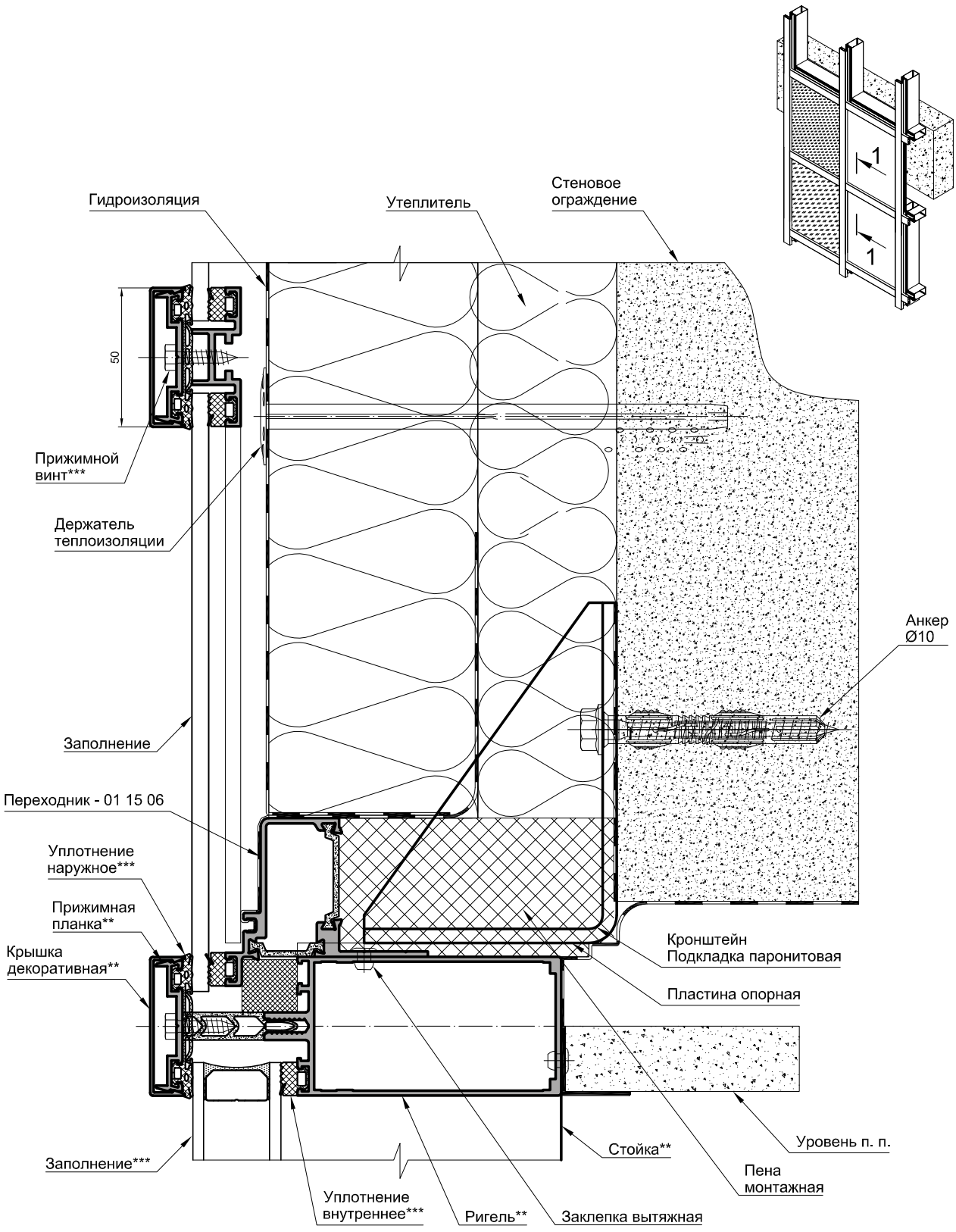

* См. "Каталог профилей" каталога серии IF50 WC
** См. "Каталог профилей" каталога серии IF50
*** См. "Таблица заполнеий" каталога серии IF50

Серия IF50 WC

Монтажные узлы

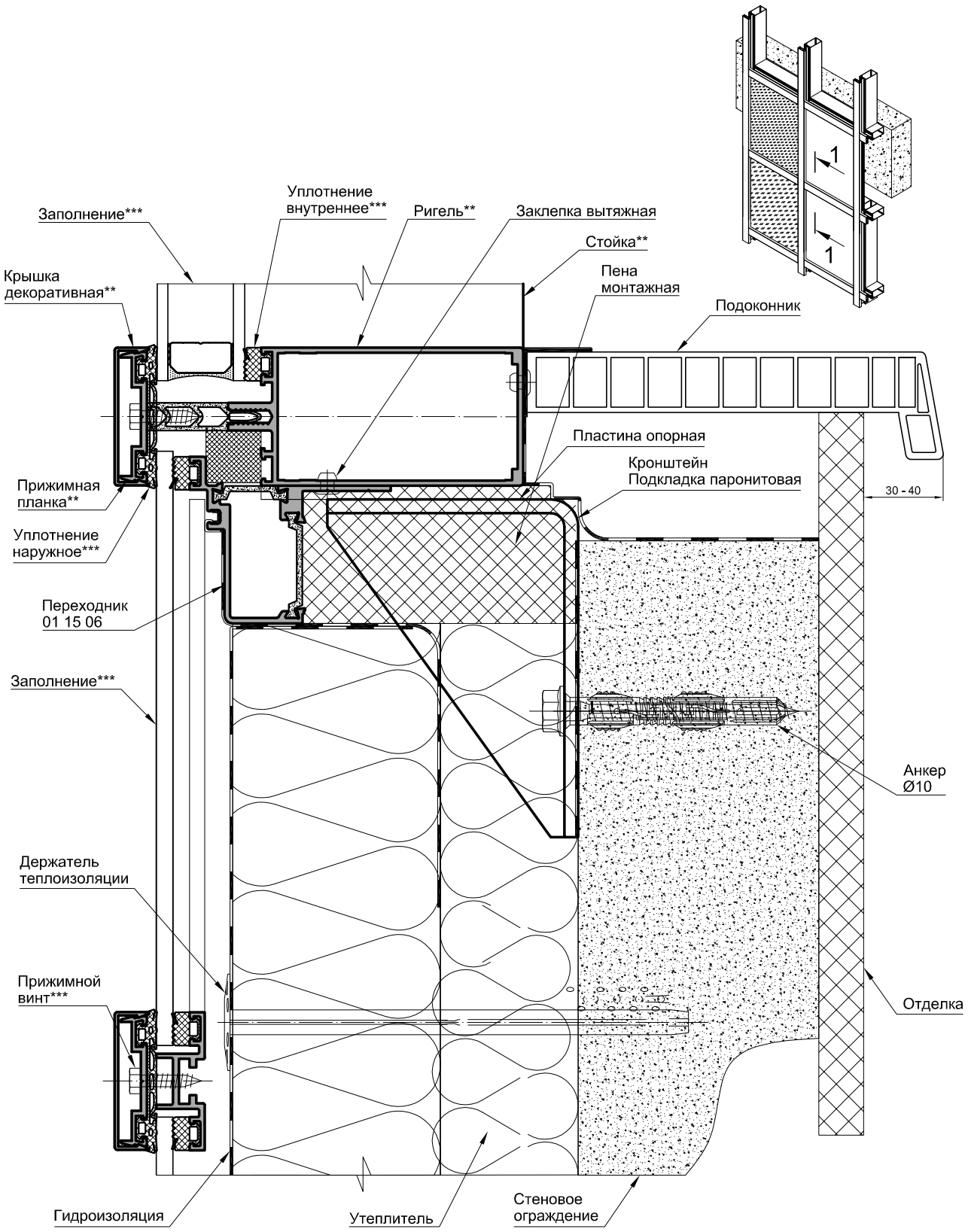

* См. "Каталог профилей" каталога серии IF50 WC
** См. "Каталог профилей" каталога серии IF50
*** См. "Таблица заполнеий" каталога серии IF50

Серия IF50 WC

Монтажные узлы

Примыкание верхнее

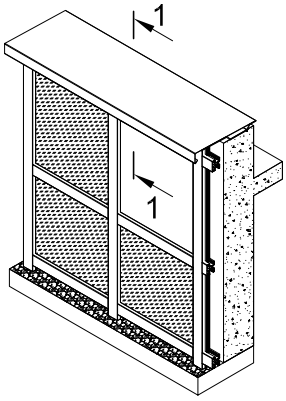

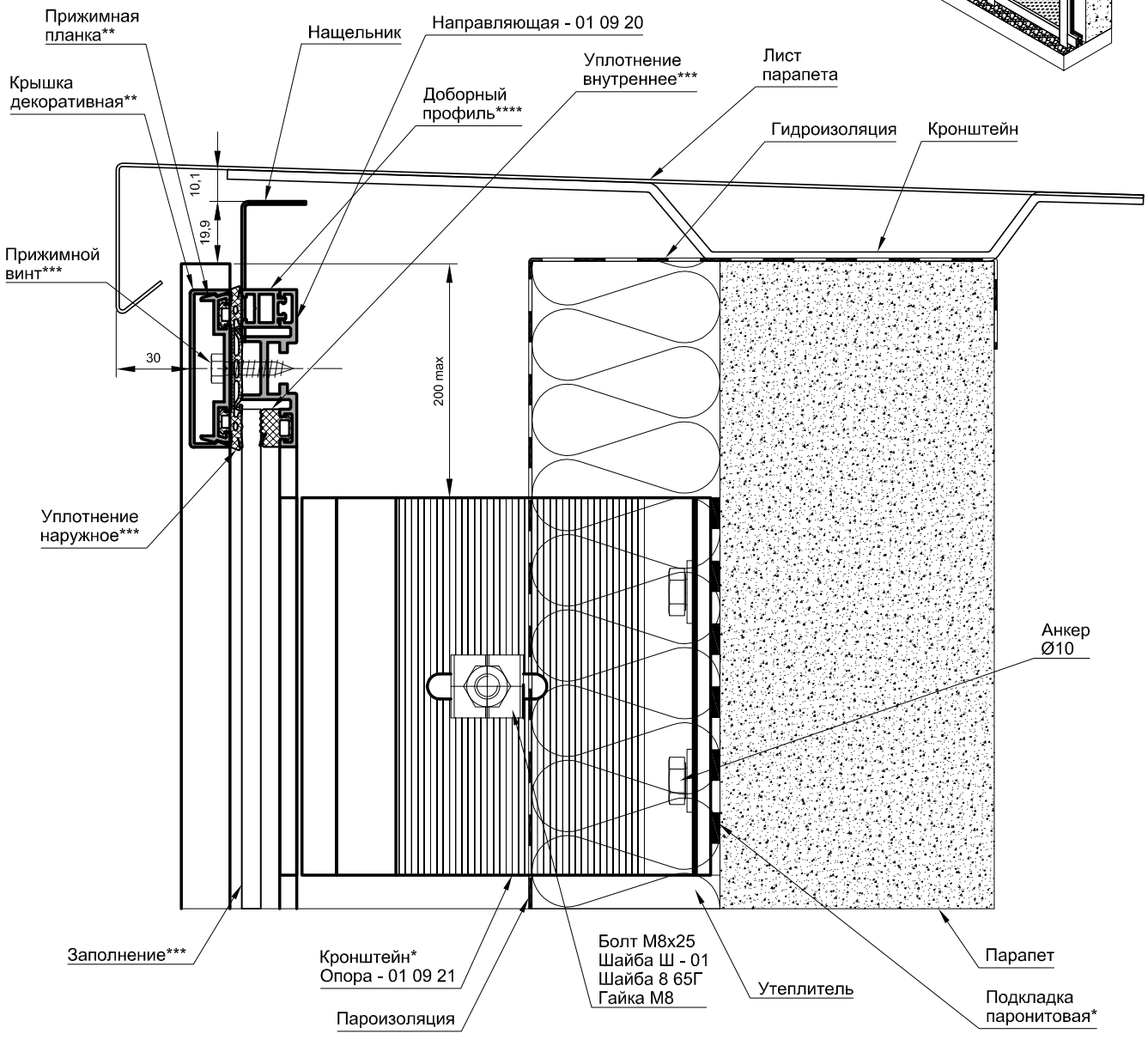

* См. "Каталог профилей" каталога серии IF50 WC
** См. "Каталог профилей" каталога серии IF50
*** См. "Таблица заполнеий" каталога серии IF50
**** См. "Таблица переходов" каталога серии IF50

Примыкание нижнее

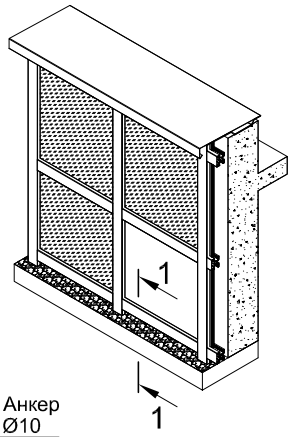

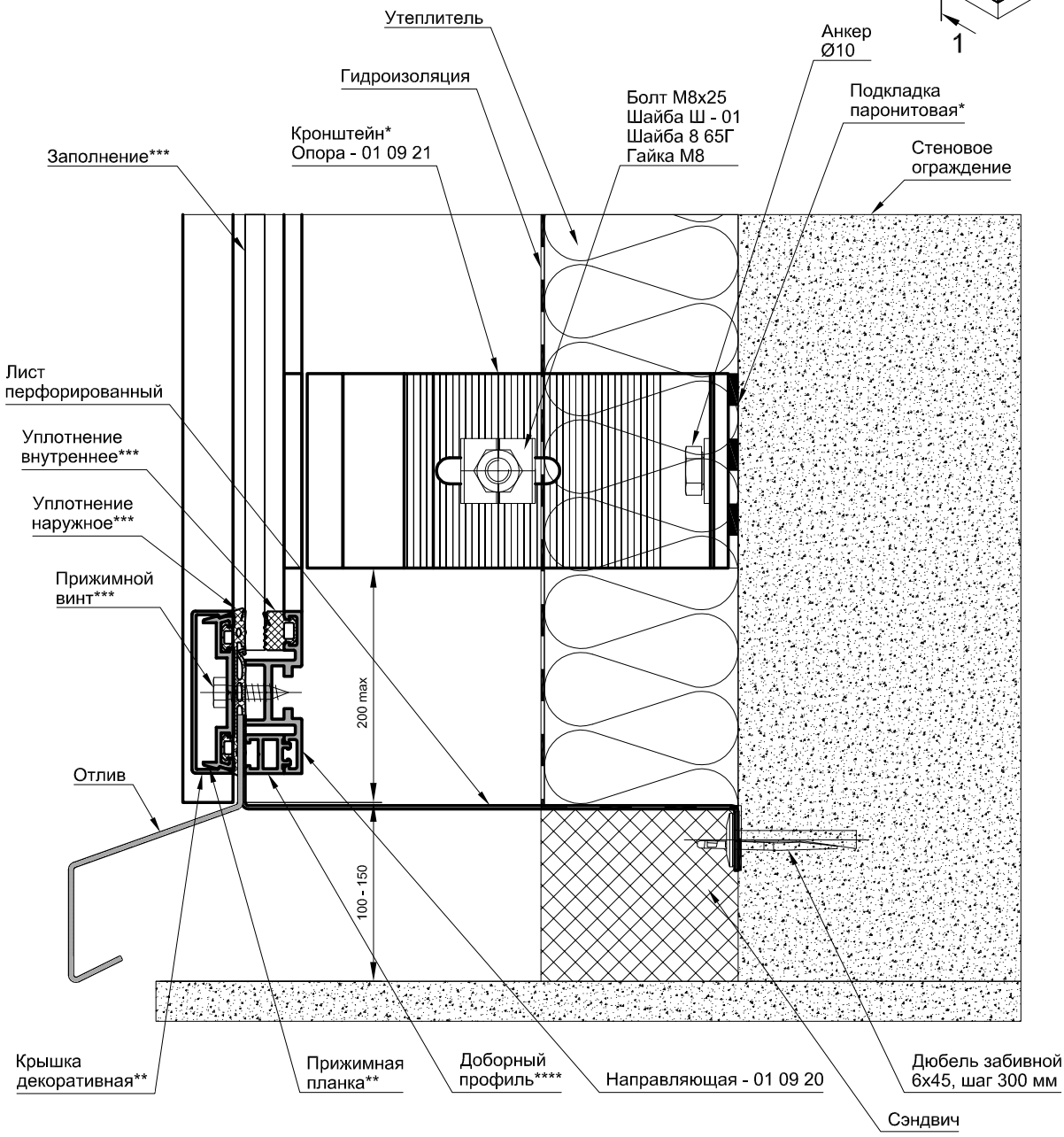

* См. "Каталог профилей" каталога серии IF50 WC
** См. "Каталог профилей" каталога серии IF50
*** См. "Таблица заполнеий" каталога серии IF50
**** См. "Таблица переходов" каталога серии IF50